Վաղարշապատի համայնքապետարան

ՎԱՂԱՐՇԱՊԱՏ ՀԱՄԱՅՆՔԻ ԷՋՄԻԱԾԻՆ ՔԱՂԱՔԻ Ռ. ՊԱՏԿԱՆՅԱՆ, ՍՈՍ ՄԱՆՈՒԿՅԱՆ, Մ. ԲԱՂՐԱՄՅԱՆ, Հ. ԹՈՒՄԱՆՅԱՆ ՓՈՂՈՑՆԵՐԻ ԿՈՅՈՒՂՈՒ ՀԱՄԱԿԱՐԳԻ ԿԱՌՈՒՑՄԱՆ (ՆԵՐԱՌՅԱԼ ՆԵՐՏՆԱՅԻՆ ՄԻԱՑՈՒՄՆԵՐԸ) ԵՎ Ռ. ՊԱՏԿԱՆՅԱՆ ՓՈՂՈՑԻ 300 ՄՄ ՏՐԱՄԱՉԱՓԻ ԽՄԵԼՈՒ ՋՐԻ ՋՐԱԳԾԻ ՓՈԽԱՐԻՆՄԱՆ ԱՇԽԱՏԱՆՔՆԵՐԻ ՆԱԽԱԳԾԱՆԱԽԱՀԱՇՎԱՅԻՆ ՓԱՍՏԱԹՂԹԵՐԻ ԿԱԶՄՄԱՆ ԽՈՐՀՐԴԱՏՎԱԿԱՆ ԱՇԽԱՏԱՆՔՆԵՐ

Պայմանագիր № ՀՀ ԱՄՎՀ ԳՀԾՁԲ 25/2

ԱՇԽԱՏԱՆՔԱՅԻՆ ՆԱԽԱԳԻԾ

Գիրք 2 ԳԾԱԳՐԱԿԱՆ ՄԱՍ

Երևան 2025

HEA
ENGINEERING & DESIGN

Վաղարշապատի համայնքապետարան

Պայմանագիր № ՀՀ ԱՄՎՀ ԳՀԾՁԲ 25/2

ԱՇԽԱՏԱՆՔԱՅԻՆ ՆԱԽԱԳԻԾ

ՎԱՂԱՐՇԱՊԱՏ ՀԱՄԱՅՆՔԻ ԷՋՄԻԱԾԻՆ ՔԱՂԱՔԻ Ռ. ՊԱՏԿԱՆՅԱՆ, ՍՈՍ ՄԱՆՈՒԿՅԱՆ, Մ. ԲԱՂՐԱՄՅԱՆ, Հ. ԹՈՒՄԱՆՅԱՆ ՓՈՂՈՑՆԵՐԻ ԿՈՅՈՒՂՈՒ ՀԱՄԱԿԱՐԳԻ ԿԱՌՈՒՑՄԱՆ (ՆԵՐԱՌՅԱԼ ՆԵՐՏՆԱՅԻՆ ՄԻԱՑՈՒՄՆԵՐԸ) ԵՎ Ռ. ՊԱՏԿԱՆՅԱՆ ՓՈՂՈՑԻ 300 ՄՄ ՏՐԱՄԱՉԱՓԻ ԽՄԵԼՈՒ ՋՐԻ ՋՐԱԳԾԻ ՓՈԽԱՐԻՆՄԱՆ ԱՇԽԱՏԱՆՔՆԵՐԻ ՆԱԽԱԳԾԱՆԱԽԱՀԱՇՎԱՅԻՆ ՓԱՍՏԱԹՂԹԵՐԻ ԿԱԶՄՄԱՆ ԽՈՐՀՐԴԱՏՎԱԿԱՆ ԱՇԽԱՏԱՆՔՆԵՐ

Գիրք 2 ԳԾԱԳՐԱԿԱՆ ՄԱՍ

Տնօրեն Է. Հոդաբաշյան

Նախագծի գլխավոր ինժեներ Է. Հոդաբաշյան

«ԷՅԳ-Ի-ԷՅ»
"OEA"
"HEA"
08427494

HEA
ENGINEERING & DESIGN

ՎԱՂԱՐՇԱՊԱՏ ՀԱՄԱՅՆՔԻ ԷՋՄԻԱԾԻՆ ՔԱՂԱՔԻ Ռ. ՊԱՏԿԱՆՅԱՆ, ՍՈՍ ՄԱՆՈՒԿՅԱՆ, Մ. ԲԱՂՐԱՍՅԱՆ, Հ. ԹՈՒՄԱՆՅԱՆ ՓՈՂՈՑՆԵՐԻ ԿՈՅՈՒՂՈՒ ՀԱՄԱԿԱՐԳԻ ԿԱՌՈՒՑՄԱՆ (ՆԵՐԱՌՅԱԼ ՆԵՐՏՆԱՅԻՆ ՄԻԱՑՈՒՄՆԵՐԸ) ԵՎ Ռ. ՊԱՏԿԱՆՅԱՆ ՓՈՂՈՑԻ 300 ՄՄ ՏՐԱՄԱՉԱՓԻ ԽՄԵԼՈՒ ՋՐԻ ՋՐԱԳԾԻ ՓՈԽԱՐԻՆՄԱՆ ԱՇԽԱՏԱՆՔՆԵՐԻ ՆԱԽԱԳԾԱՆԱԽԱՀԱՇՎԱՅԻՆ ՓԱՍՏԱԹՂԹԵՐԻ ԿԱԶՄՄԱՆ ԽՈՐՀՐԴԱՏՎԱԿԱՆ ԱՇԽԱՏԱՆՔՆԵՐ

ՆԱԽԱԳԾԻ ԿԱԶՄԸ

Գիրք 1 - Ընդհանուր դրույթներ
բացատրական մաս և աշխատանքների կազմակերպում

Գիրք 2 - Գծագրական մաս

Գիրք 3 - Աշխատանքային ծավալներ

Գիրք 4 - Նախահաշիվ

ԳՈՅՈՒԹՅՈՒՆ ՈՒՆԵՑՈՂ ԵՎ ՆԱԽԱԳԾՎՈՂ ԿՈՄՈՒՆԻԿԱՑԻԱՆԵՐԻ ՏԵՂԱԴԻՐՔԱՅԻՆ
ՀԱՏԱԿԱԳԻԾ ԸՍՏ «Google Earth» ԾՐԱԳՐԻ

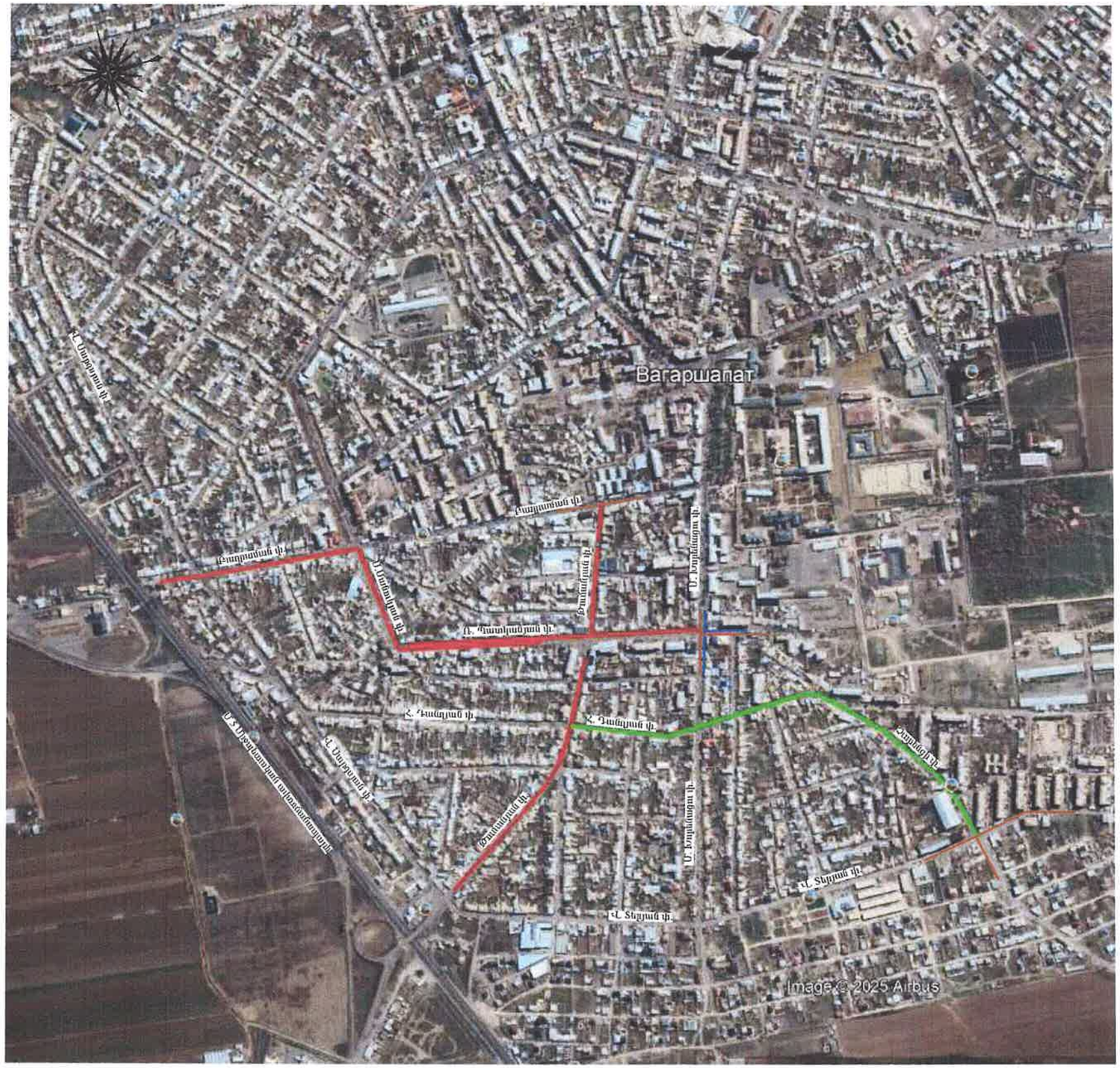

ՎԿԱՅԱԿՈՉՎՈՂ ԵՎ ՀԱՐԱԿԻՑ ՓԱՍՏԱԹՂԹԵՐԻ ԱՄՓՈՓԱԳԻՐ		
ՆՇԱՆԱԿՈՒՄԸ	ԱՆՎԱՆՈՒՄԸ	ԾԱՆՈԹՈՒԹՅՈՒՆ
ՀՀՇՆ 40-01.03	«Կոյուղի. Արտաքին ցանցեր և կառուցվածքներ»	
ՀՀՇՆ 40-01.02-2020	«Ջրամատակարարում. Արտաքին ցանցեր և կառուցվածքներ»	
ՀՀՇՆ 40-01.01	«Շենքերի ներքին ջրամատակարարում և ջրահեռացում»	
ՄՆԻՊ 3.05.01	«Ներքին սանիտարատեխնիկական համակարգեր»	
ՀՀՇՆ 20-04	«Երկրաշարժադիմացկուն շինարարություն. նախագծման նորմեր»	
ՀՀՇՆ IV-10.01.01	«Շենքերի և կառուցվածքների հիմնաձակեր»	
ՀՀՇՆ 33-01	«Հիդրոտեխնիկական կառուցվածքներ. Հիմնական դրույթներ»	
ՀՀՇՆ 30-01-2014	«Քաղաքաշինություն. քաղաքային և գյուղական բնակավայրերի հատակագծում և կառուցում »	
ՄՄՊ 4.01-101	«Ջրամատակարարման և կոյուղու համակարգերի պոլիմերային նյութերից խողովակաշարերի նախագծում և մոնտաժում. ընդհանուր պահանջներ »	
ԳՕՍՏ 13015	«Երկաթբետոնե և բետոնե արտադրատեսակներ շինարարության համար. ընդհանուր տեխնիկական պահանջներ. ընդունման, մակնշման, տեղափոխման և պահման պայմաններ »	
ՀՀՇՆ 32-01-2022	«Ավտոմոբիլային ճանապարհներ »	
ՄՆԻՊ 2.01.07	«Բեռնվածքներ և ազդեցություններ »	
ՄՆԻՊ 2.03.11	«Շինարարական կոնստրուկցիաների պաշտպանումը կոռոզիայից »	
ՄՆԻՊ 2.05.03-84*	«Կամուրջներ և խողովակներ »	
ՀՀՇՆ II-7.01	«Շինարարական կլիմայաբանություն»	
ՀՀՇՆ 31.03	«Հասարակական շենքեր և շինություններ»	

ԸՆԴՀԱՆՈՒՐ ՏՎՅԱԼՆԵՐ

1. Վաղարշապատ համայնքի Էջմիածին քաղաքի նշված փողոցներում կոյուղու արտաքին համակարգի և շրջանցվող խմելու ջրագծի աշխատանքային նախագծի մշակման համար հիմք է հանդիսացել պատվիրատուի կողմից արամադրված տեխնիկական և ճարտարապետահատակագծային աջաջադրանքները, «Վեոլիա ջուր» ՓԲԸ կողմից տրված տեխնիկական պայմանները, անդամ մեր մասնագետների կողմից իրականացված ուսումնասիրությունները, Վաղարշապատի համայնքապետարանի աշխատակազմի համապատասխան ստորաբաժանման ներկայացուցիչների և շահագործող այլ անձանց հետ կայացած քննարկումները և դրանց արդյունքում կայացված որոշումները:

Նախագիծը մշակված է համաձայն Հայաստանի Հանրապետությունում գործող նորմերի և կանոնների:

Նախագծի գլխավոր ինժեներ Է. Հովսեփյան

«ԷՅՋ-Ի-ԷՅ»
"ՕՅԱ"
"HEA"
08427494

ՊԱՅՄԱՆԱԿԱՆ ՆՇԱՆՆԵՐ

DN	ՆԱԽԱԳԾՎՈՂ ԿՈՅՈՒՂՈՒ ԿՈԼԵԿՏՈՐՆԵՐ
—K Ø K—	ԳՈՅՈՒԹՅՈՒՆ ՈՒՆԵՑՈՂ ԿՈՅՈՒՂՈՒ ԿՈԼԵԿՏՈՐՆԵՐ
DN	ՀՀ ԱՄՎՀ ԳՀԾՁԲ 25/3-1 ՇԱՐԿԱԳՐՈՎ ՊԱՅՄԱՆԱԳՐԻ ՇՐՋԱՆԱԿՆԵՐՈՒՄ ՆՈՒՅՆ ԿԱՋԱԿԵՐՊՈՒԹՅԱՆ ԿՈՂՄԻՑ ՆԱԽԱԳԾՎՈՂ ԿՈՅՈՒՂՈՒ ԿՈԼԵԿՏՈՐՆԵՐ
—B Ø B—	ԳՈՅՈՒԹՅՈՒՆ ՈՒՆԵՑՈՂ ՋՐԱԳԾԵՐ
DN	ՇՐՋԱՆՑՎՈՂ ՋՐԱԳԾԵՐ

ՀԱՍՏԱՏՎԱԾ է
ՓՈՐՁԱԳԻՏՈՒԹՅԱՆ
20 թ.

HEA
ENGINEERING & DESIGN
ԵՐԵՎԱՆ 2025թ.

ՆԳԻ	Է.Հովսեփյան	
Նախագծեց	Մ. Թադևոսյան	
Սառուցեց	Է.Հովսեփյան	

Պատվիրատու՝
Վաղարշապատի համայնքապետարան

Պայմանագիր՝
N ՀՀ ԱՄՎՀ ԳՀԾՁԲ 25/2

ՎԱՂԱՐՇԱՊԱՏ ՀԱՄԱՅՆՔԻ ԷՋՄԻԱԾԻՆ ՔԱՂԱՔԻ Ռ. ՊԱՏԿԱՆՅԱՆ, ՄՈՍ ՍԱՆՈՒԿՅԱՆ, Մ. ԲԱՂԴԱՍԱՐՅԱՆ, Հ. ԹՈՒՄԱՆՅԱՆ ՓՈՂՈՑՆԵՐԻ ԿՈՅՈՒՂՈՒ ՀԱՄԱԿԱՐԳԻ ԿԱՌՈՒՑՄԱՆ ԵՎ Ռ. ՊԱՏԿԱՆՅԱՆ ՓՈՂՈՑԻ 300ՄՄ ՏՐԱՄԱԳԾԻ ԽՄԵԼՈՒ ՋՐԻ ՋՐԱԳԾԻ ՓՈԽԱՐԻՆՄԱՆ ՆԱԽԱԳԾԱՆԱԽԱՀԱՇՎԱՅԻՆ ՓԱՍՏԱԹՂԹԵՐԻ ԿԱՋՄՄԱՆ ՇԱՌԱՅՈՒԹՅՈՒՆ

Աշխատանքային նախագիծ

Բաժին - ՋՋ

Ընդհանուր ավյալներ	թերթ	թերթեր
	1	38

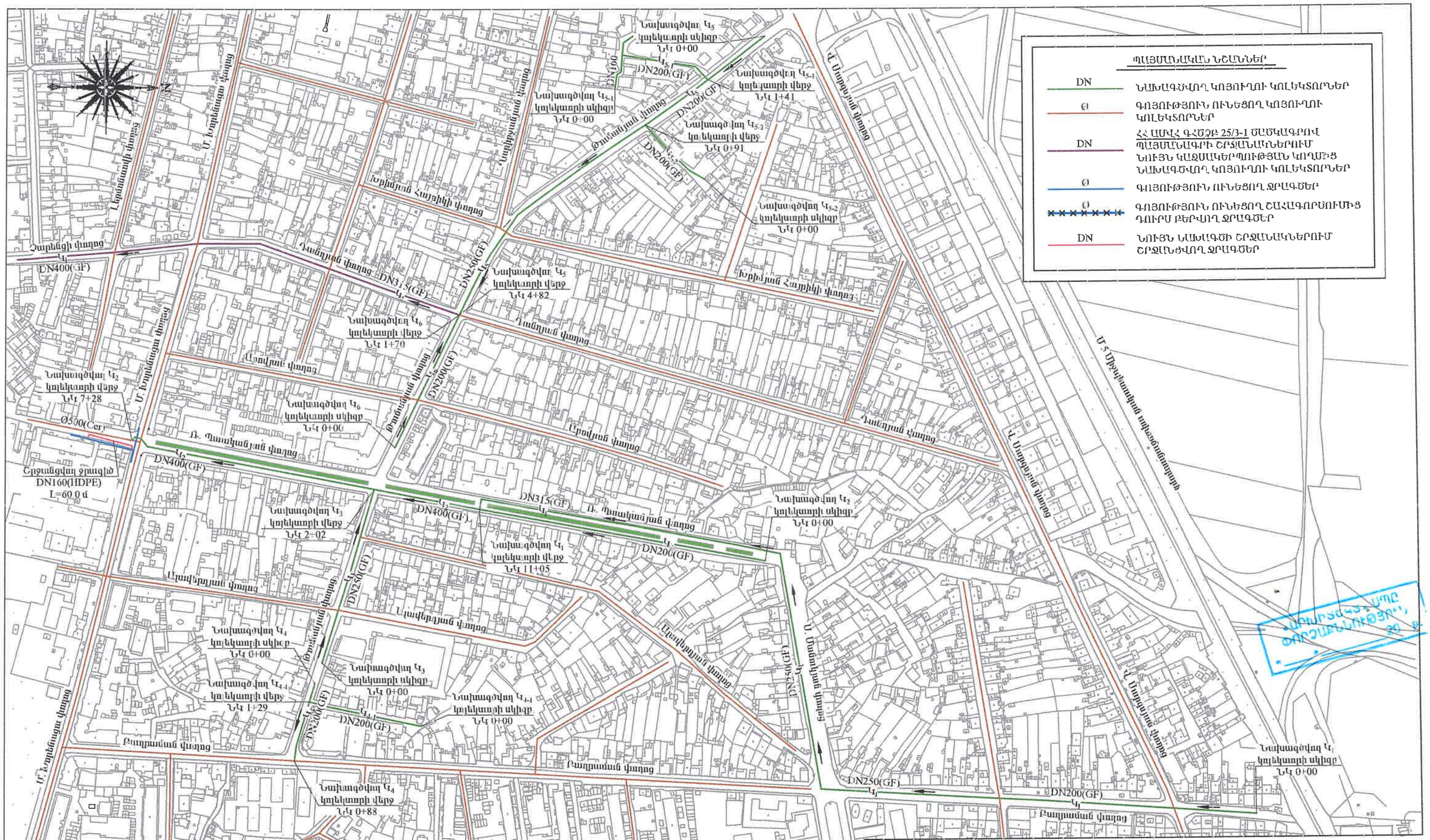

HEA ENGINEERING & DESIGN ԵՐԵՎԱՆ 2025թ.			Պատվիրատու՝ Վաղարշապատի համայնքապետարան	Պայմանագիր՝ N ՀՀ ԱՄՎՀ ԳՀՇՁԲ 25/2	
			ՎԱՂԱՐՇԱՊԱՏ ՀԱՄԱՅՆՔԻ ԷՋՄԻԱԾԻՆ ՔԱՂԱՔԻ Ռ. ՊԱՏԿԱՆՅԱՆ, ՍՈՍ ՄԱՆՈՒԿՅԱՆ, Մ. ԲԱՂՐԱՄՅԱՆ, Հ. ԹՈՒՄԱՆՅԱՆ ՓՈՂՈՑՆԵՐԻ ԿՈՅՈՒՂՈՒ ՀԱՄԱԿԱՐԳԻ ԿԱՌՈՒՑՄԱՆ ԵՎ Ռ. ՊԱՏԿԱՆՅԱՆ ՓՈՂՈՑԻ 300ՄՄ ՏՐԱՄԱԳԾԻ ԽՄԵԼՈՒ ՋՐԻ ՋՐԱԳԾԻ ՓՈԽԱՐԻՆՄԱՆ ՆԱԽԱԳԾԱՆԱԽԱՀԱՇՎԱՅԻՆ ՓԱՍՏԱԹՂԹԵՐԻ ԿԱԶՄՄԱՆ ՇՈՒԱՅՈՒԹՅՈՒՆ	Աշխատանքային նախագիծ	
				Բաժին - ՋՍ	
ՆԳՄ	Է.Հովաքիմյան		Էջմիածին քաղաքի ճշգրտ փողոցներում նախագծվող, հարավից փողոցներում գտնվող ունեցող կոյուղատար համակարգերի և շրջանցվող ջրագծի գլխավոր հատակագիծ Մ 1:4000	թերթ	թերթեր
Նախագծող	Մ. Թարյան			2	38
Սառգեց	Է.Հովաքիմյան				

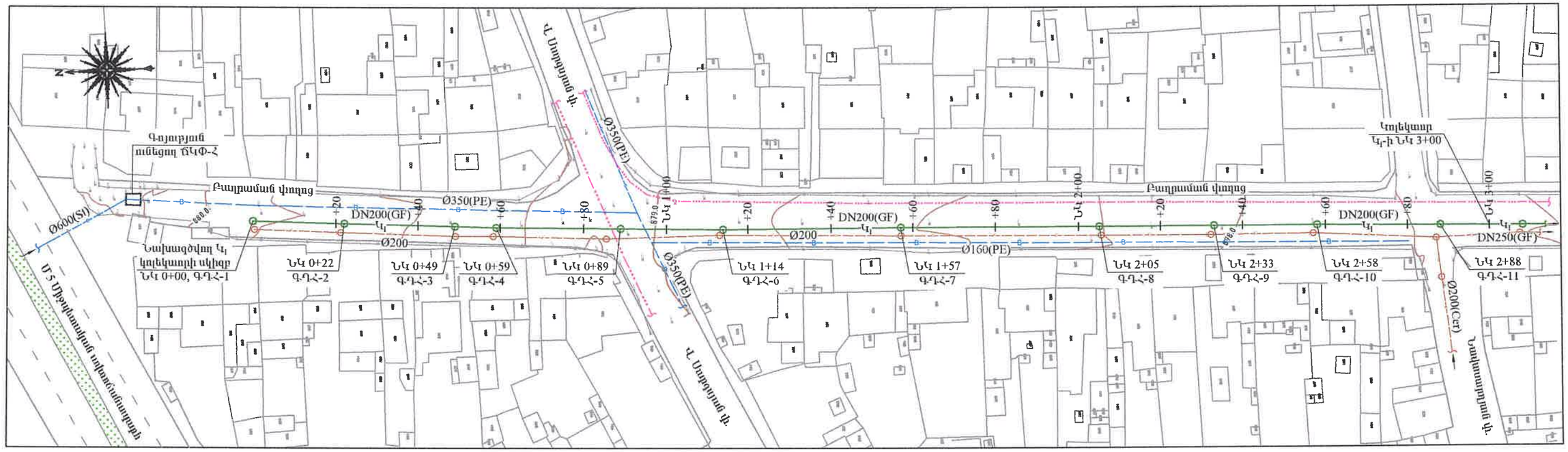

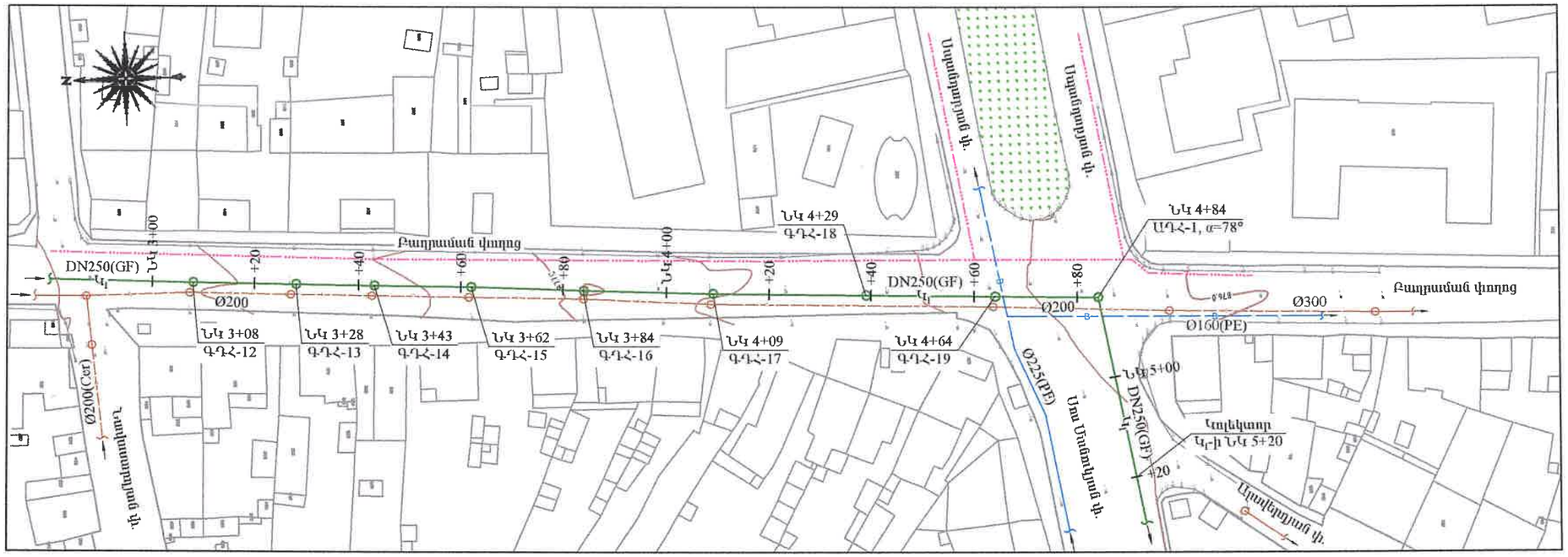

ՀԱՊԱՎՈՒՄՆԵՐ	
ԱԴՀ	ԱՆԿՅՈՒՆԱՅԻՆ ԴԻՏԱՀՈՐ
ԳԴՀ	ԳԵՏԱՅԻՆ ԴԻՏԱՀՈՐ

ՊԱՅՄԱՆԱԿԱՆ ՆՇԱՆՆԵՐ	
DN	ՆԱԽԱԳԾՎՈՂ ԿՈՅՈՒՂՈՒ ԿՈԼԵԿՏՈՐՆԵՐ
—K— Ø —K—	ԳՈՅՈՒԹՅՈՒՆ ՈՒՆԵՑՈՂ ԿՈՅՈՒՂՈՒ ԿՈԼԵԿՏՈՐՆԵՐ
—B— Ø —B—	ԳՈՅՈՒԹՅՈՒՆ ՈՒՆԵՑՈՂ ՄԱՅՐՈՒՂԱՅԻՆ ՋՐԱԳԾԵՐ
	ԳՈՅՈՒԹՅՈՒՆ ՈՒՆԵՑՈՂ ՍՏՈՐԳԵՏՆՅԱ ԷԼ. ՀՈՍԱՆՔԻ ՄԱԼՈՒԽՆԵՐ

ՀԵԱ
ENGINEERING & DESIGN
ԵՐԵՎԱՆ 2025թ.

ՆԴԻ	Է.Հովսեփյան	
Նախագծեց	Մ. Թադևոսյան	
Սաուգեց	Է.Հովսեփյան	

Պատվիրատու՝ Վաղարշապատի համայնքապետարան

Պայմանագիր՝ N ՀՀ ԱՄՎՀ ԳՀԾՁԲ 25/2

ՎԱՂԱՐՇԱՊԱՏ ՀԱՄԱՅՆՔԻ ԷՋՄԻԱԾԻՆ ՔԱՂԱՔԻ Ռ. ՊԱՏԿԱՆՅԱՆ, ՍՈՍ ՄԱՆՈՒԿՅԱՆ, Մ. ԲԱՂԴԱՍԱՐՅԱՆ, Հ. ԹՈՒՄԱՆՅԱՆ ՓՈՂՈՑՆԵՐԻ ԿՈՅՈՒՂՈՒ ՀԱՄԱԿԱՐԳԻ ԿԱՌՈՒՑՄԱՆ ԵՎ Ռ. ՊԱՏԿԱՆՅԱՆ ՓՈՂՈՑԻ 300ՄՄ ՏՐԱՄԱԳԾԻ ԽՄԵԼՈՒ ՋՐԻ ՋՐԱԳԾԻ ՓՈԽԱՐԻՆՄԱՆ ՆԱԽԱԳԾԱՆԱԽԱՀԱՇՎԱՅԻՆ ՓԱՍՏԱԹՂԹԵՐԻ ԿԱԶՄՄԱՆ ՇԱՐԱՅԱՆՈՒԹՅՈՒՆ

Աշխատանքային նախագիծ

Բաժին - ՋՋ

Նախագծվող կոյուղու կոլեկտոր Կ1-ի ուղեգծի հատակագիծ ՆԿ 0+00-5+20 Մ 1:1000

թերթ	թերթեր
3	38

ՀԱՍՏԱՏՎԱԾ է ՕՐԻՆԱԿ
ՓՈՐՁԱԳԻՏՈՒԹՅՈՒՆ,
20 թ.

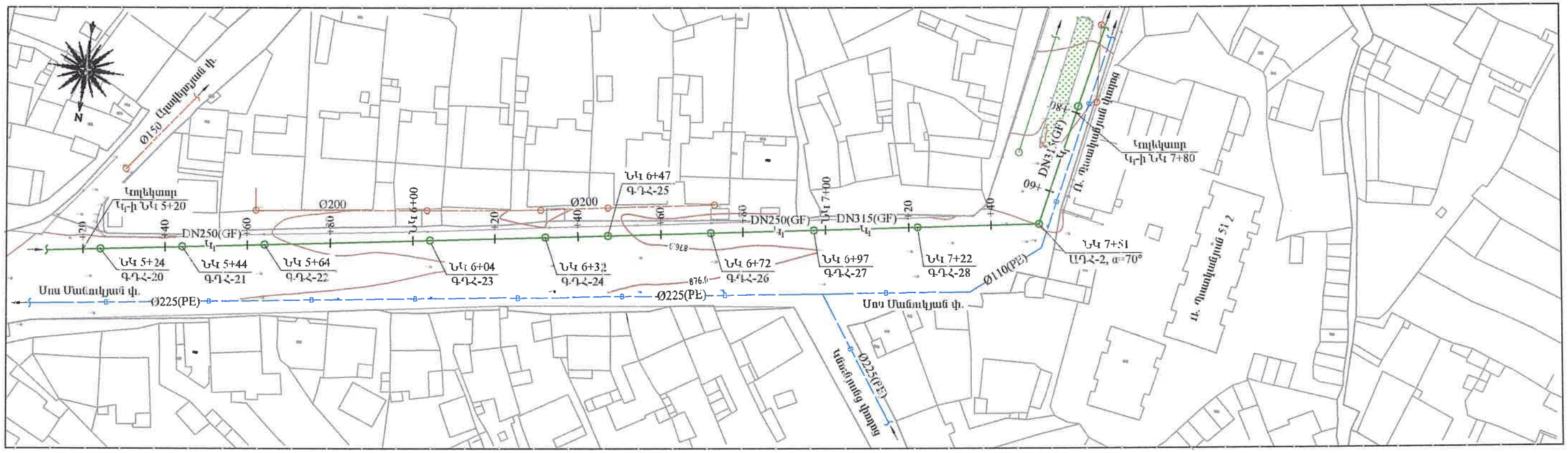

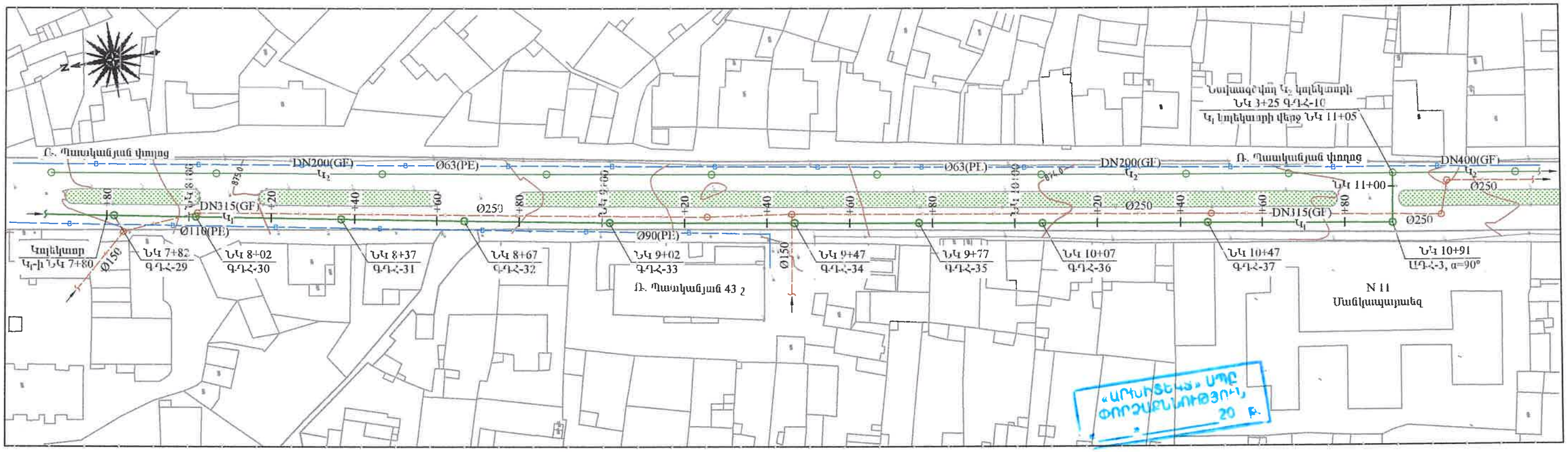

ՊԱՅՄԱՆԱԿԱՆ ՆՇԱՆՆԵՐ

DN	ՆԱԽԱԳԾՎՈՂ ԿՈՅՈՒՂՈՒ ԿՈԼԵԿՏՈՐՆԵՐ
K Ø K	ԳՈՅՈՒԹՅՈՒՆ ՈՒՆԵՑՈՂ ԿՈՅՈՒՂՈՒ ԿՈԼԵԿՏՈՐՆԵՐ
B Ø B	ԳՈՅՈՒԹՅՈՒՆ ՈՒՆԵՑՈՂ ՄԱՅՐՈՒՂԱՅԻՆ ՋՐԱԳԾԵՐ
	ԳՈՅՈՒԹՅՈՒՆ ՈՒՆԵՑՈՂ ՍՏՈՐԳԵՏՆՅԱ ԷԼ. ՀՈՍԱՆՔԻ ՄԱԼՈՒԽՆԵՐ

ՀԱՊԱՎՈՒՄՆԵՐ

ԱԴՀ ԱՆԿՅՈՒՆԱՅԻՆ ԴԻՏԱՀՈՐ

ԳԴՀ ԳԾԱՅԻՆ ԴԻՏԱՀՈՐ

HEA
ENGINEERING & DESIGN
ԵՐԵՎԱՆ 2025թ.

ՆԳԻ	Է.Հովսեփյան	
Նախագծեց	Ս. Թոքյան	
Սարգեց	Է.Հովսեփյան	

Պատվիրատու՝
Վաղարշապատի համայնքապետարան

Պայմանագիր՝
N ՀՀ ԱՄՀՀ ԳՀՇՁԲ 25/2

ՎԱՂԱՐՇԱՊԱՏ ՀԱՄԱՅՆՔԻ ԷՋՄԻԱԾԻՆ ՔԱՂԱՔԻ Ռ. ՊԱՏԿԱՆՅԱՆ, ՍՈՍ ՄԱՆՈՒԿՅԱՆ, Մ. ԲԱՂԴԱՍԱՐՅԱՆ, Հ. ԹՈՒՄԱՆՅԱՆ ՓՈՂՈՑՆԵՐԻ ԿՈՅՈՒՂՈՒ ՀԱՄԱԿԱՐԳԻ ԿԱՌՈՒՑՄԱՆ ԵՎ Ռ. ՊԱՏԿԱՆՅԱՆ ՓՈՂՈՑԻ 300ՄՄ ՏՐԱՄԱԳԾԻ ԽՄԵԼՈՒ ՋՐԻ ՋՐԱԳԾԻ ՓՈԽԱՐԻՆՄԱՆ ՆԱԽԱԳԾԱՆԱՀԱՇՎԱՅԻՆ ՓԱՍՏԱԹՂԹԵՐԻ ԵԼԱԶՄԱՆ ՇՈՒԱՅՈՒԹՅՈՒՆ

Աշխատանքային նախագիծ

Բաժին - ՋՍ

Նախագծվող կոյուղու կոլեկտոր Կ1-ի ուղիգծի հատակագիծ ՆԿ 0+00-11+05 Մ 1:1000

էջերը	թերթերը
4	38

ՆԱԽԱԳԾՎՈՂ ԿՈՅՈՒՂՈՒ ԿՈԼԵԿՏՈՐ Կ1-ի ԵՐԿԱՅՆԱԿԱՆ ԿՏՐՎԱԾՔ ՆԿ 0+00 - ՆԿ 3+08

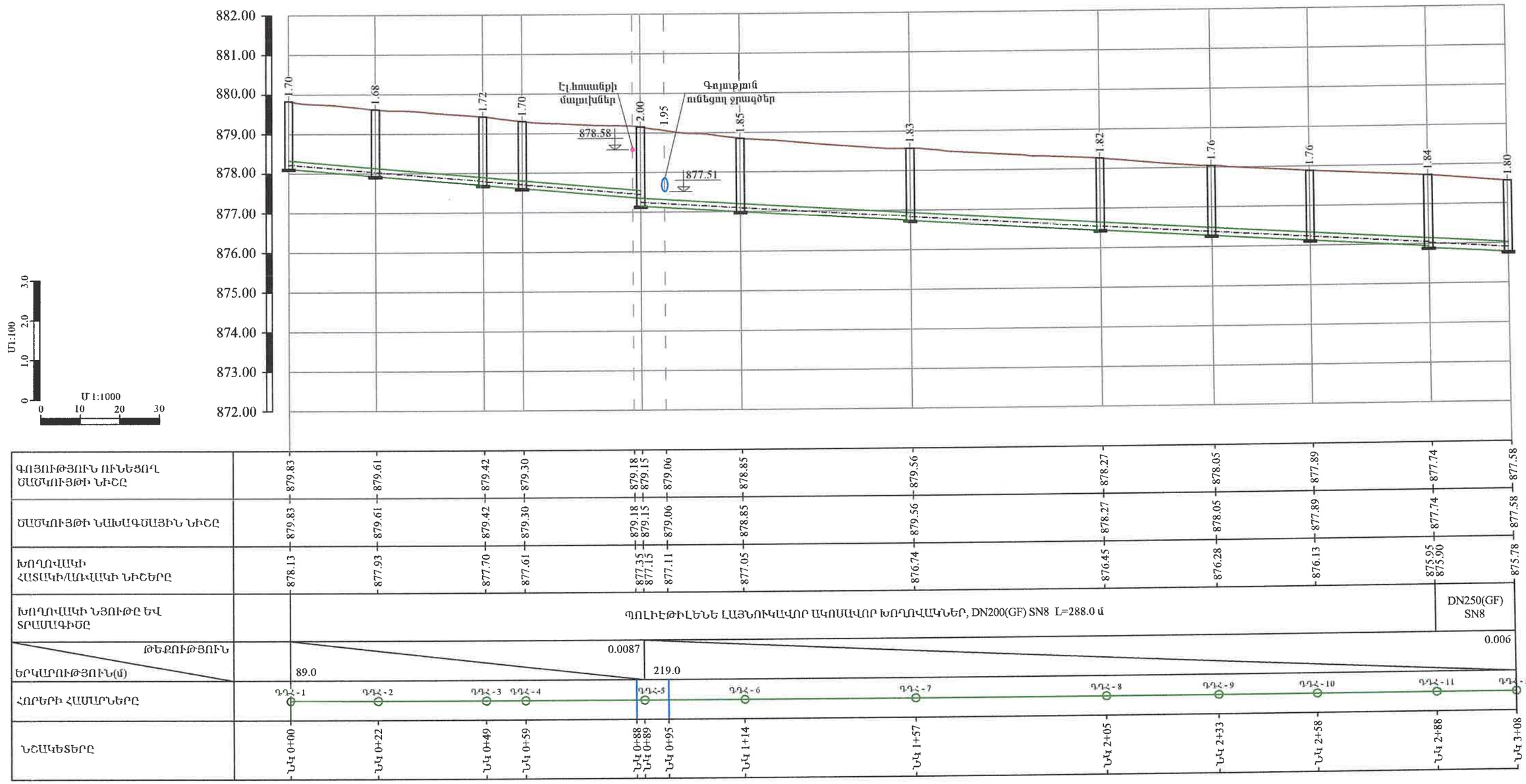

ԿՈՅՈՒՂՈՒ ԴԻՏԱՀՈՐ Ե/Բ
D=1.5մ, ԳԴՀ-1

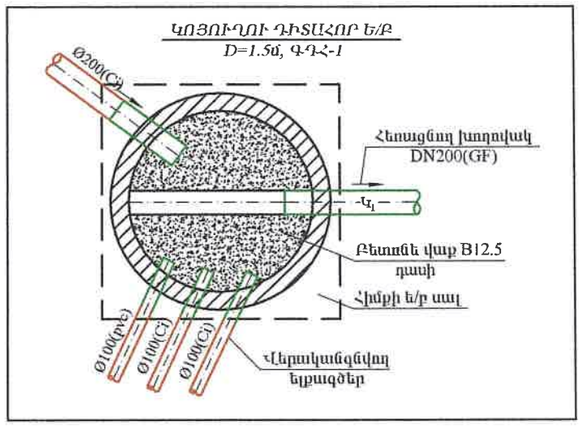

ԿՈՅՈՒՂՈՒ ԴԻՏԱՀՈՐ Ե/Բ
D=1.0մ, ԳԴՀ-27

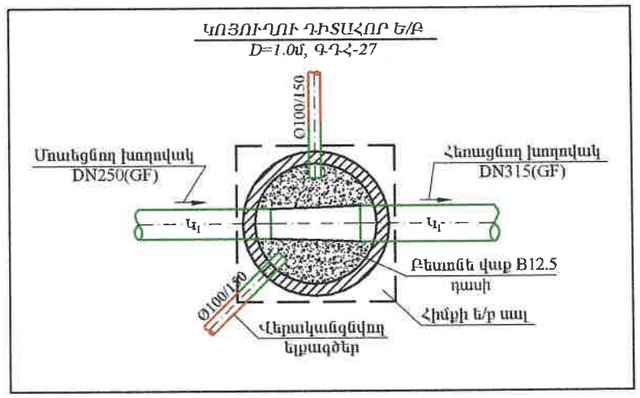

«ԱՐԽԻՏԵԿՏ» ՍՊԸ
ՓՈՐՁԱԳՆՈՒԹՅՈՒՆ
«____»_____20 թ.

HEA ENGINEERING & DESIGN ԵՐԵՎԱՆ 2025թ.			Պատվիրատու՝ Վաղարշապատի համայնքապետարան	Պայմանագիր՝ N ՀՀ ԱՄՎՀ ԳՀՇՁԲ 25/2
ՆԴՀ	Է.Հովսեփյան		ՎԱՂԱՐՇԱՊԱՏ ՀԱՄԱՅՆՔԻ ԷՋՄԻԱՇԻՆ ՔԱՂԱՔԻ Ռ. ՊԱՏԿԱՆՅԱՆ, ՍՈՍ ՍԱՆՈՒԿՅԱՆ, Մ. ԲԱՂԴԱՍԱՐՅԱՆ, Հ. ԹՈՒՄԱՆՅԱՆ ՓՈՂՈՑՆԵՐԻ ԿՈՅՈՒՂՈՒ ՀԱՄԱԿԱՐԳԻ ԿԱՌՈՒՑՄԱՆ ԵՎ Ռ. ՊԱՏԿԱՆՅԱՆ ՓՈՂՈՑԻ 300ՄՄ ՏՐԱՄԱԳԾԻ ԽՄԵԼՈՒ ՋՐԻ ՋՐԱԳԾԻ ՓՈԽԱՐԻՆՄԱՆ ՆԱԽԱԳԾԱՆԱԽԱՀԱՇՎԱՅԻՆ ՓԱՍՏԱԹՂԹԵՐԻ ԿԱԶՄՄԱՆ ՄԱՌԱՅՈՒԹՅՈՒՆ	Աշխատանքային նախագիծ
Նախագծեց	Մ. Թարյան			Բաժին - ՋՋ
Սաուզեց	Է.Հովսեփյան		Նախագծվող կոյուղու կոլեկտոր Կ1 -ի երկայնական կտրվածք ՆԿ 0+00-ՆԿ 3+08, դիտահորերում կոյուղու խողովակների և ելքագծերի միացման հանգույցների հատակագծեր	թերթ / թերթեր
				5 / 38

ՆԱԽԱԳԾՎՈՂ ԿՈՅՈՒՂՈՒ ԿՈԼԵԿՏՈՐ Կ1-ի ԵՐԿԱՅՆԱԿԱՆ ԿՏՐՎԱԾՔ ՆԿ 3+08 - ՆԿ 6+04

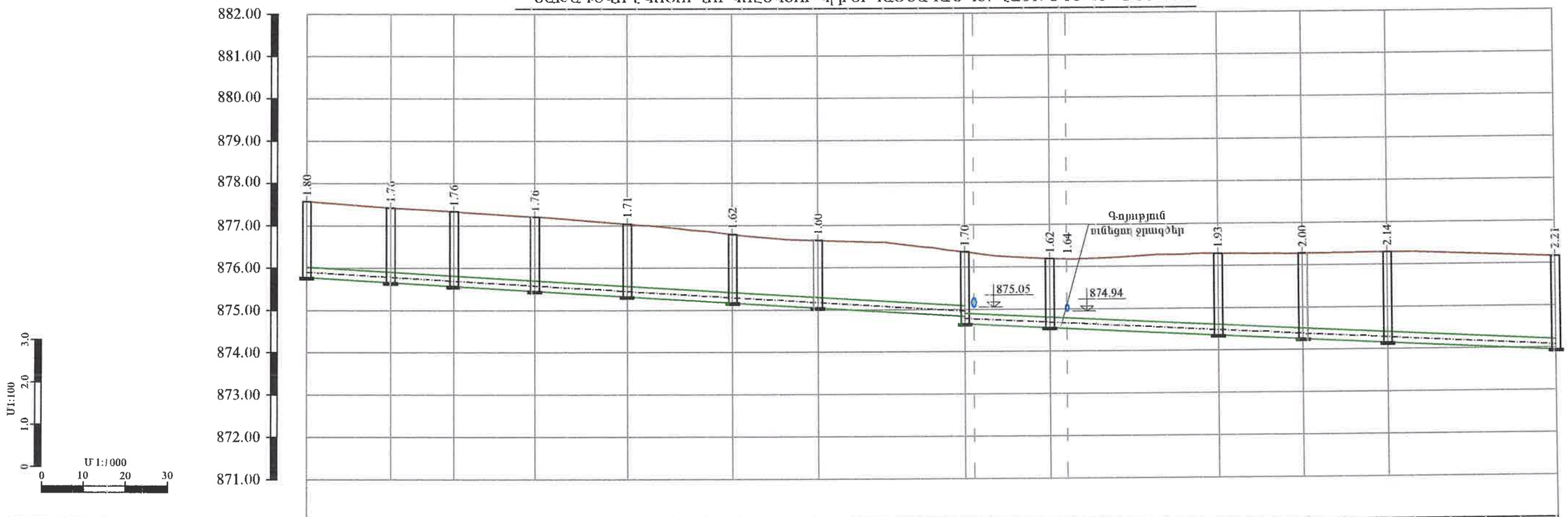

ԳՈՅՈՒԹՅՈՒՆ ՈՒՆԵՑՈՂ ԾԱԾԿՈՒՅԹԻ ՆԻՇԸ	877.58	877.42	877.33	877.20	877.04	876.79	876.64	877.36	879.35	876.18	876.18	876.28	876.28	876.30	876.16
ԾԱԾԿՈՒՅԹԻ ՆԱԽԱԳԾԱՅԻՆ ՆԻՇԸ	877.58	877.42	877.33	877.20	877.04	876.79	876.64	877.36	879.35	876.18	876.18	876.28	876.28	876.30	876.16
ԽՈՂՈՎԱԿԻ ՀԱՏԱԿԻ/ԱՌՎԱԿԻ ՆԻՇԵՐԸ	875.78	875.66	875.56	875.45	875.32	875.17	875.05	874.84 874.66 874.65		874.56	874.54	874.35	874.25	874.15	873.95
ԽՈՂՈՎԱԿԻ ՆՅՈՒԹԸ ԵՎ ՏՐԱՄԱԳԻԾԸ	ՊՈԼԻԷԹԻԼԵՆԵ ԼԱՅՆՈՒԿԱՎՈՐ ԱԿՈՄԱՎՈՐ ԽՈՂՈՎԱԿՆԵՐ, DN250(GF) SN8 L=296.0 մ														
ԹԵՔՈՒԹՅՈՒՆ / ԵՐԿԱՐՈՒԹՅՈՒՆ(մ)	156.0							0.006		140.0					0.005
ՀՈՐԵՐԻ ՀԱՄԱՐՆԵՐԸ	ԳԴՀ-12	ԳԴՀ-13	ԳԴՀ-14	ԳԴՀ-15	ԳԴՀ-16	ԳԴՀ-17	ԳԴՀ-18	ԳԴՀ-19		ԱԳՀ-1 α=78°		ԳԴՀ-20	ԳԴՀ-21	ԳԴՀ-22	ԳԴՀ-23
ՆՇԱԿԵՏԵՐԸ	ՆԿ 3+08	ՆԿ 3+28	ՆԿ 3+43	ՆԿ 3+62	ՆԿ 3+84	ՆԿ 4+09	ՆԿ 4+29	ՆԿ 4+64 ՆԿ 4+66		ՆԿ 4+84	ՆԿ 4+88	ՆԿ 5+24	ՆԿ 5+44	ՆԿ 5+64	ՆԿ 6+04

«ԱՐԽԻՏԵԿՏ» ՍՊԸ
ՓՈՐՁԱԳԻՏՈՒԹՅՈՒՆ
«____» _____ 20 Թ.

ԿՈՅՈՒՂՈՒ ԴԻՏԱՀՈՐ Ե/Բ
D=1.0մ, ԳԴՀ-28,29,31-37

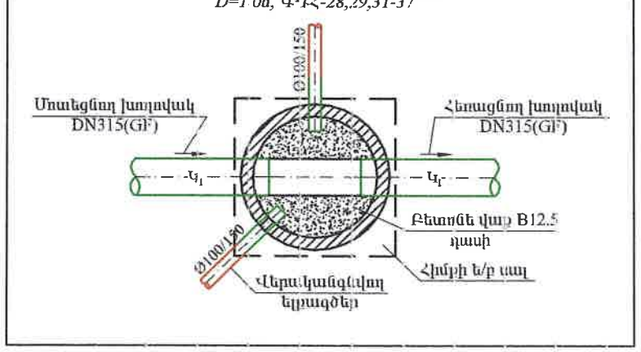

ԿՈՅՈՒՂՈՒ ԴԻՏԱՀՈՐ Ե/Բ
D=1.0մ, ԳԴՀ-2-10

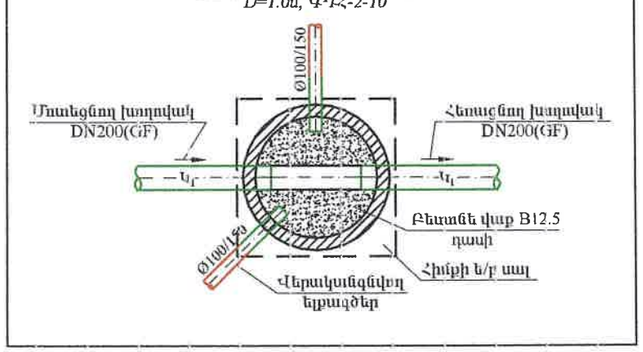

HEA ENGINEERING & DESIGN ԵՐԵՎԱՆ 2025թ.			Պատվիրատու՝ Վաղարշապատի համայնքապետարան	Պատմանագիր՝ N ՀՀ ԱՄՎՀ ԳՀԵՁՔ 25/2	
			ՎԱՂԱՐՇԱՊԱՏ ՀԱՄԱՅՆՔԻ ԷՋՄԻԱԾԻՆ ՔԱՂԱՔԻ Ռ. ՊԱՏԿԱՆՅԱՆ, ՍՈՍ ՄԱՆՈՒԿՅԱՆ, Մ. ԲԱՂԱՐՅԱՆ, Հ. ԹՈՒՄԱՆՅԱՆ ՓՈՂՈՑՆԵՐԻ ԿՈՅՈՒՂՈՒ ՀԱՄԱԿԱՐԳԻ ԿԱՌՈՒՑՄԱՆ ԵՎ Ռ. ՊԱՏԿԱՆՅԱՆ ՓՈՂՈՑԻ 300ՄՄ ՏՐԱՄԱԳԾԻ ԽՄԵԼՈՒ ՋՐԻ ՋՐԱԳԾԻ ՓՈԽԱՐԻՆՄԱՆ ՆԱԽԱԳԾԱՆԱԽԱՀԱՇՎԱՅԻՆ ՓԱՍՏԱԹՂԹԵՐԻ ԿԱԶՄՄԱՆ ՆՊԱՏԱՅՈՒԹՅՈՒՆ	Աշխատանքային նախագիծ	
ՆԳԻ	Է. Հովսեփյան			Բաժին - ՋՋ	
Նախագծեց	Մ. Թադևոսյան				
Սաուպեց	Է. Հովսեփյան		Նախագծվող կոյուղու կոլեկտոր Կ1-ի երկայնական կտրվածք ՆԿ 3+08-ՆԿ 6+04, ջրահեռացում կոյուղու խողովակների և ելքագծերի միացման հանգույցների հատակագծեր	թերթ	թերթեր
				6	33

ՆԱԽԱԳԾՎՈՂ ԿՈՅՈՒՂՈՒ ԿՈԼԵԿՏՈՐ Կ1-ի ԵՐԿԱՅՆԱԿԱՆ ԿՏՐՎԱԾՔ ՆԿ 6+04 - ՆԿ 9+02

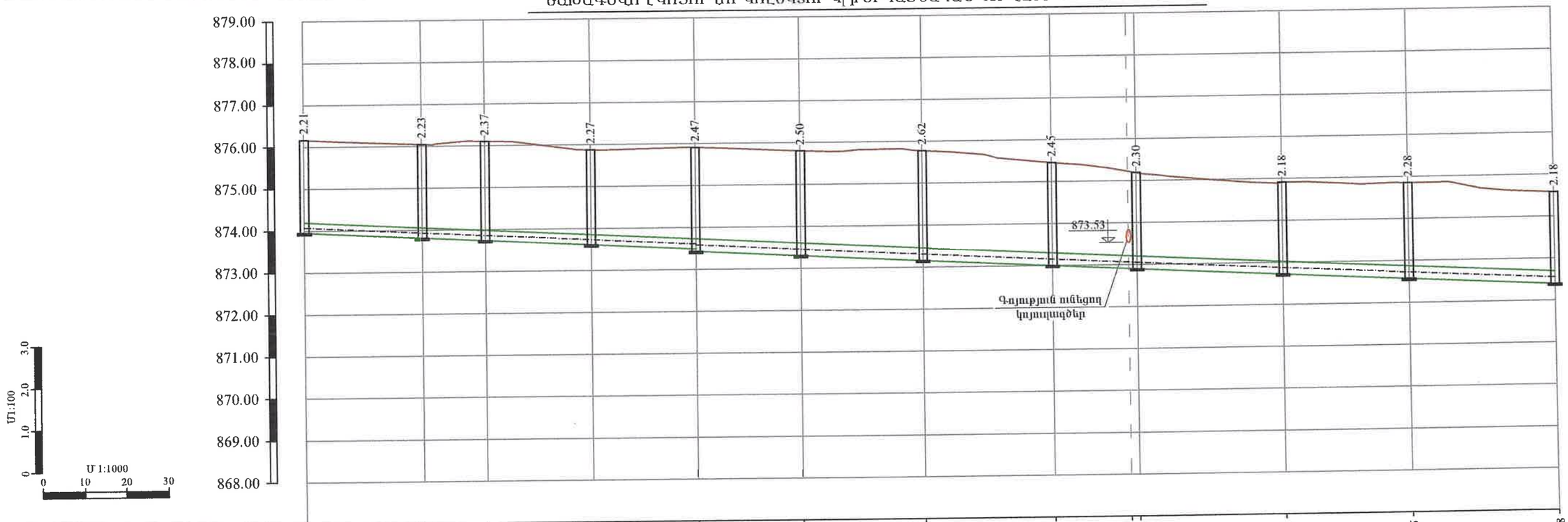

ԳՈՅՈՒԹՅՈՒՆ ՈՒՆԵՑՈՂ ԵԼԱԿԱՆԻՇՏԻ ՆԻՇԸ	876.16	876.05	876.10	875.88	875.91	875.80	875.78	875.45	875.23 875.19	874.91	874.85	874.58												
ԵԼԱԿԱՆԻՇՏԻ ՆԱԽԱԳԾԱՅԻՆ ՆԻՇԸ	876.16	876.05	876.10	875.88	875.91	875.80	875.78	875.45	875.23 875.19	874.91	874.85	874.58												
ԽՈՂՈՎԱԿԻ ՀԱՏԱԿԻ/ԱՌՎԱԿԻ ՆԻՇԵՐԸ	873.95	873.81	873.73	873.61	873.48 873.43	873.30	873.16	873.05	872.91 872.90	872.72	872.57	872.39												
ԽՈՂՈՎԱԿԻ ՆՅՈՒԹԸ ԵՎ ՏՐԱՄԱԳԻԾԸ	ՊՈԼԻԷԹԻԼԵՆԵ ԼԱՅՆՈՒԿԱՎՈՐ ԱԿՈՍԱՎՈՐ ԽՈՂՈՎԱԿՆԵՐ, DN250(GF) SN8 L=93.0 մ					ՊՈԼԻԷԹԻԼԵՆԵ ԼԱՅՆՈՒԿԱՎՈՐ ԱԿՈՍԱՎՈՐ ԽՈՂՈՎԱԿՆԵՐ, DN315(GF) SN8 L=205.0 մ																	
ԹԵՔՈՒԹՅՈՒՆ												0.005												
ԵՐԿԱՐՈՒԹՅՈՒՆ(մ)	298.0																							
ՀՈՐԵՐԻ ՀԱՄԱՐՆԵՐԸ	ԴԳՀ-23	ԴԳՀ-24	ԴԳՀ-25	ԴԳՀ-26	ԴԳՀ-27	ԴԳՀ-28	ԱԴՀ-2 α=70°	ԴԳՀ-29	ԴԳՀ-30	ԴԳՀ-31	ԴԳՀ-32	ԴԳՀ-33												
ՆՇԱԿԵՏԵՐԸ	ՆԿ 6+04	ՆԿ 6+32	ՆԿ 6+47	ՆԿ 6+72	ՆԿ 6+97	ՆԿ 7+22	ՆԿ 7+51	ՆԿ 7+82	ՆԿ 8+00 ՆԿ 8+02	ՆԿ 8+37	ՆԿ 8+67	ՆԿ 9+02												

ԿՈՅՈՒՂՈՒ ԴԻՏԱՀՈՐ Ե/Բ
D=1.5մ, ԳԴՀ-30

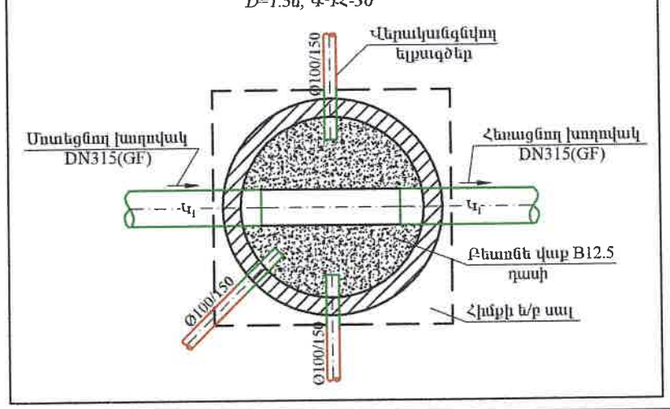

ԿՈՅՈՒՂՈՒ ԴԻՏԱՀՈՐ Ե/Բ
D=1.0մ, ԱԴՀ-1

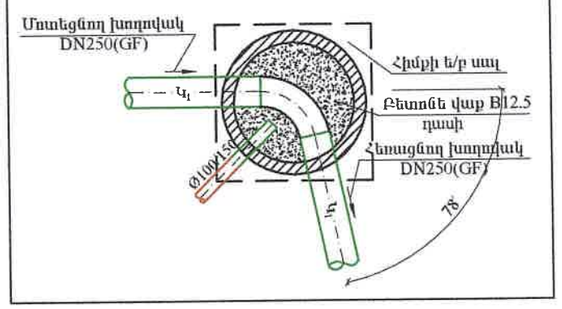

«ԱՐԽԻՏԵԿՏ» ՍՊԸ
ՓՈՐՁԱՔՆՆՈՒԹՅՈՒՆ
«_____» _____ 20 թ

HEA ENGINEERING & DESIGN ԵՐԵՎԱՆ 2025թ.			Պատվիրատու՝ Վաղարշապատի համայնքապետարան	Պայմանագիր՝ N ՀՀ ԱՄՎՀ ԳՀԾՁԲ 25/2	
			ՎԱՂԱՐՇԱՊԱՏ ՀԱՄԱՅՆՔԻ ԷՋՄԻԱԾԻՆ ՔԱՂԱՔԻ Ռ. ՊԱՏԿԱՆՅԱՆ, ՍՈՍ ՄԱՆՈՒԿՅԱՆ, Մ. ԲԱՂԴԱՍԱՐՅԱՆ, Հ. ԹՈՒՄԱՆՅԱՆ ՓՈՂՈՑՆԵՐԻ ԿՈՅՈՒՂՈՒ ՀԱՄԱԿԱՐԳԻ ԿԱՌՈՒՑՄԱՆ ԵՎ Ռ. ՊԱՏԿԱՆՅԱՆ ՓՈՂՈՑԻ 300ՄՄ ՏՐԱՄԱԳԾԻ ԽՄԵԼՈՒ ՋՐԻ ՋՐԱԳԾԻ ՓԽԽԱՐԻՆՄԱՆ ՆԱԽԱԳԾԱՆԱԽԱՀԱՇՎԱՅԻՆ ՓԱՍՏԱԹՂԹԵՐԻ ԿԱԶՄՄԱՆ ՇԱՌԱՅՈՒԹՅՈՒՆ	Աշխատանքային նախագիծ	
ԴԻՏ	Է.Հովսեփյան			Բաժին - ՋՋ	
Նախագծեց	Ս. Թադևոսյան		Նախագծվող կոյուղու կոլեկտոր Կ1-ի երկայնական կտրվածք ՆԿ 6+04-ՆԿ 9+02, դիտահորերում կոյուղու խողովակների և ելքագծերի միացման հանգույցների հատակագծեր	քերթ	քերթեր
Ստուգեց	Է.Հովսեփյան			7	38

ՆԱԽԱԳԾՎԱԾ ԿՈՅՈՒՂՈՒ ԿՈԼԵԿՏՈՐ Կ1-ի ԵՐԿԱՅՆԱԿԱՆ ԿՏՐՎԱԾՔ ՆԿ 9+02 - ՆԿ 11+05

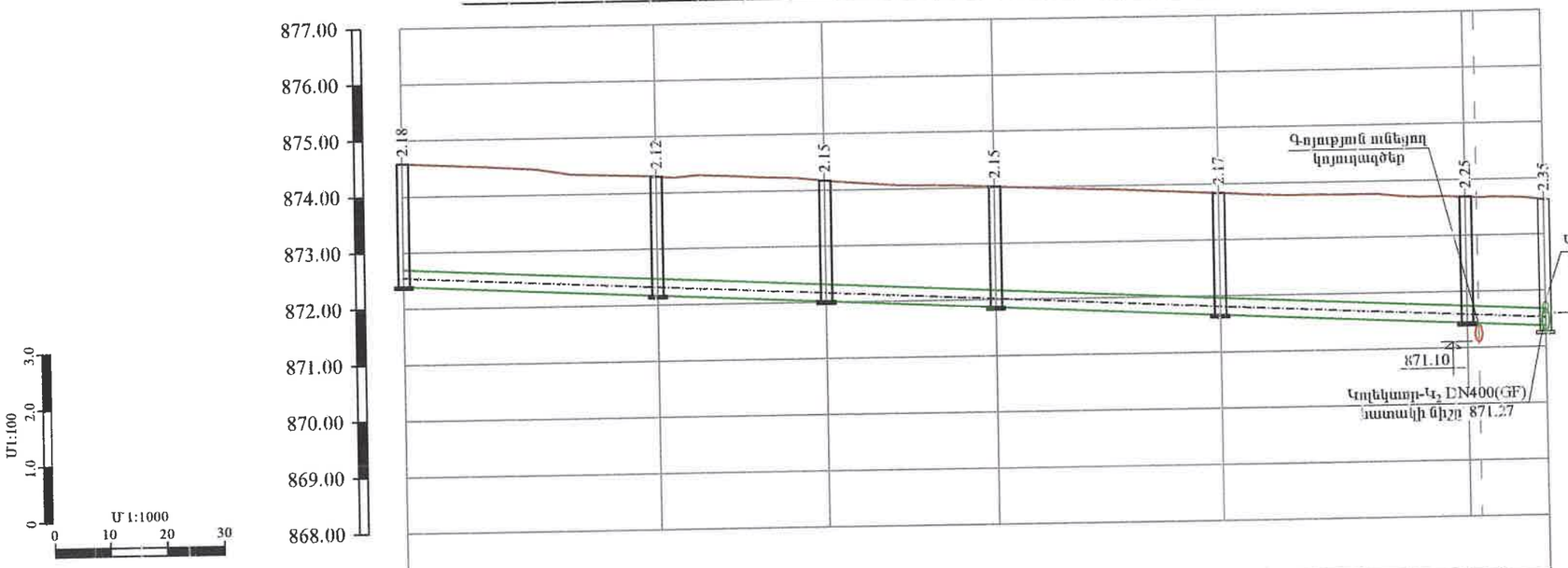

ԳՈՅՈՒԹՅՈՒՆ ՈՒՆԵՑՈՂ ԾԱՄԿՈՒՅԹԻ ՆԻՇԸ	874.58		874.29		874.17		874.02		873.84		873.69	873.68	873.62				
ԾԱՄԿՈՒՅԹԻ ՆԱԽԱԳԾԱՅԻՆ ՆԻՇԸ	874.58		874.29		874.17		874.02		873.84		873.69	873.68	873.62				
ԽՈՂՈՎԱԿԻ ՀԱՏԱԿԻ/ԱՌՎԱԿԻ ՆԻՇԵՐԸ	872.39		872.17		872.02		871.86		871.66		871.44	871.43	871.37	871.27			
ԽՈՂՈՎԱԿԻ ՆՅՈՒԹԸ ԵՎ ՏՐԱՄԱԳԻԾԸ	ՊՈԼԻԷԹԻԼԵՆԵ ԼԱՅՆՈՒԿԱՎՈՐ ԱԿՈՍԱՎՈՐ ԽՈՂՈՎԱԿՆԵՐ, DN315(GF) SN8 L=203.0 մ																
ԹԵՔՈՒԹՅՈՒՆ													0.005				
ԵՐԿԱՐՈՒԹՅՈՒՆ(մ)	203.0																
ՀՈՐԵՐԻ ՀԱՄԱՐՆԵՐԸ	ԴԳՀ-33			ԴԳՀ-34		ԴԳՀ-35		ԴԳՀ-36		ԴԳՀ-37			ԱԴՀ-3 α=90°				
ՆԻԱԿԵՏԵՐԸ	ՆԿ 9+02		ՆԿ 9+47		ՆԿ 9+77		ՆԿ 10+07		ՆԿ 10+47		ՆԿ 10+91	ՆԿ 10+93	ՆԿ 11+05				

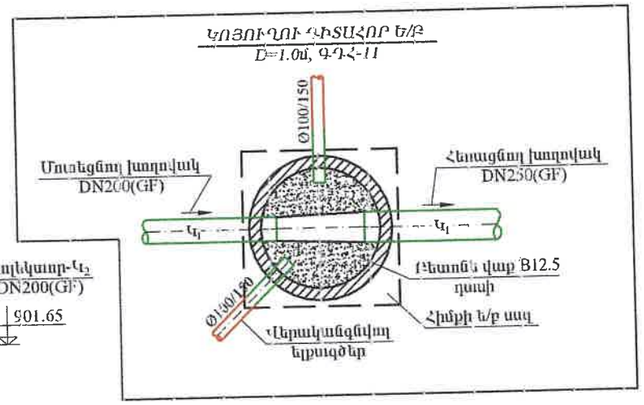

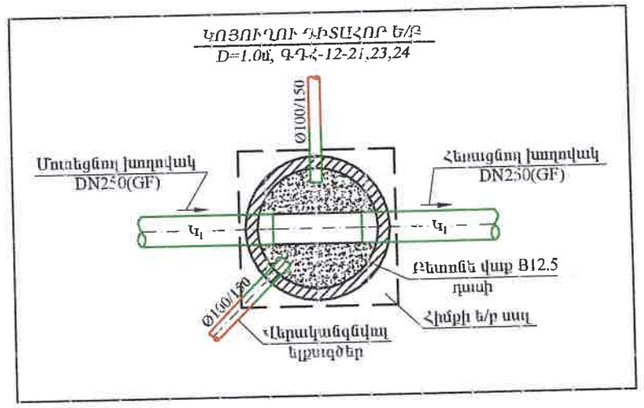

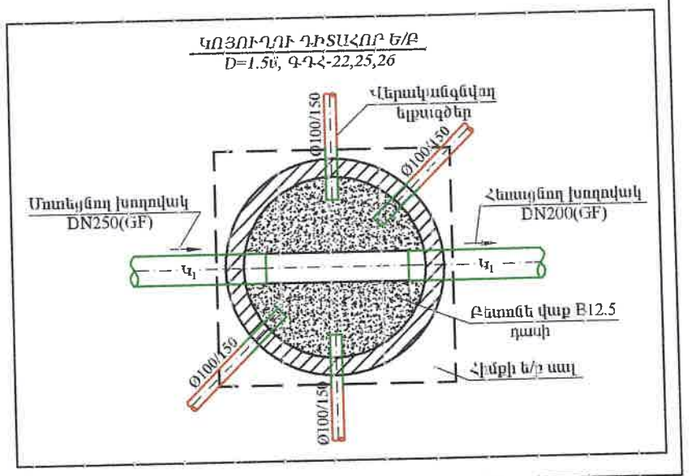

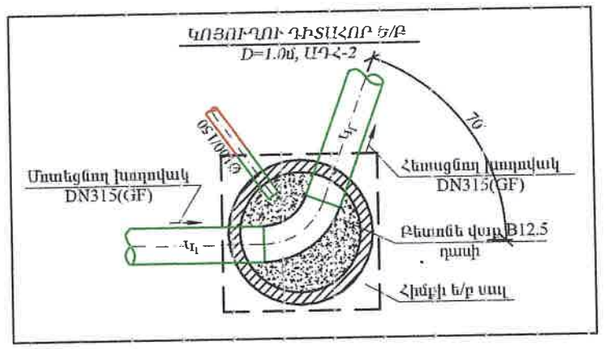

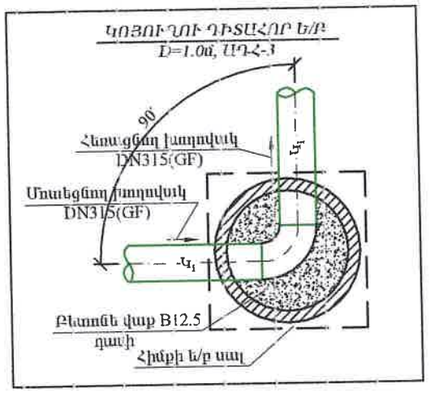

«ԱՐԽԻՏԵԿՏ» ՍՊԸ
ՓՈՐՁԱԳՆՈՒԹՅՈՒՆ
20 Թ.

HEA ENGINEERING & DESIGN ԵՐԵՎԱՆ 2025թ.			Պատվիրատու՝ Վայոց ձորի մարզպետարան	Պայմանագիր՝ N ՀՀ ԱՄՀՀ ԳՀՇՁԲ 25/2
			ՎԱՂԼԻՐՇԱՊԱՏ ՀԱՄԱՅՆՔԻ ԷՋՄԻԱՇԻՆ ՔԱՂԱՔԻ Ռ. ՊԱՏԿԱՆՅԱՆ, ՍՈՍ ՄԱՆՈՒԿՅԱՆ, Մ. ԲԱՂԴԱՍԱՐՅԱՆ, Հ. ԹՈՒՄԱՆՅԱՆ ՓՈՂՈՑՆԵՐԻ ԿՈՅՈՒՂՈՒ ՀԱՄԱԿԱՐԳԻ ԿԱՌՈՒՑՄԱՆ ԵՎ Ռ. ՊԱՏԿԱՆՅԱՆ ՓՈՂՈՑԻ 300ՄՄ ՏՐԱՄԱԳԾԻ ԽՄԵԼԻՒ ՋՐԻ ՋՐԱԳԾԻ ՓՈԽԱՐԻՆՄԱՆ ՆԱԽԱԳԾԱՆԱԽԱՀԱՇՎԱՌԻՆ ՓԱՍՏԱԹՂԹԵՐԻ ԿԱԶՄՄԱՆ ՏԵՍԱԿՈՒԹՅՈՒՆ	Աշխատանքային նախագիծ
ՆԳՀ	Է.Հովսեփյան			Բաժին - ՋՋ
Նախագծեց	Մ. Թադևոսյան		Նախագծվող կոյուղու կոլեկտոր Կ1-ի երկայնական կաքսածք ՆԿ 9+02-ՆԿ 11+05, պլանանշումով կոյուղու խողովակների և ելքուզծերի միացման հանգույցների հատակագծեր	թերթ: 8 / թերթեր: 38
Ստուգեց	Է.Հովսեփյան			

ԿՈԼԵԿՏՈՐ Կ1-Ի ԴԻՏԱՀՈՐԵՐԻ ՀԱՎԱՔՈՎԻ Ե/Բ ԿՈՆՍՏՐՈՒԿՑԻԱՆԵՐԻ ՄԱՄՆԱԳԻՐ

ԴԻՏԱՀՈՐԵՐԻ ՀԱՄԱՐՆԵՐԸ	ԴԻՏԱՀՈՐԵՐԻ ՏԻՊԸ	ԴԻՏԱՀՈՐԵՐԻ ՏՐԱՄԱԳԻԾԸ (մմ)	ԱՇԽԱՏԱՆՔԱՅԻՆ ԲԱՐՁՐՈՒԹՅՈՒՆԸ (մմ)	ՀԱՎԱՔՈՎԻ Ե/Բ ՀԻՄՆԱԿԱՆ ՏԱՐՐԵՐԻ ՏԻՊԵՐԸ									Բ 7.5 ԴԱՍԻ ԲԵՏՈՆԻ ՆԱԽԱՊԱՏ ԲԱՍՏԱԿԱՆ ՇԵՐՏ, h=10սմ ($մ^3$)	ԲԵՏՈՆԵ ՎԱՔ Բ 12.5 ԴԱՍԻ ԱՌՎԱԿԻ ԵՐԿԱԹԱՅՆԱՑ ՈՒՍՈՎ	
				ՀԻՄՔԻ ՄԱԼ ՀՄ-10 (հատ/$մ^3$)	ՀԻՄՔԻ ՄԱԼ ՀՄ-15 (հատ/$մ^3$)	ԾԱԾԿԻ ՄԱԼ ԾՄ-10 (հատ/$մ^3$)	ԾԱԾԿԻ ՄԱԼ ԾՄ-15 (հատ/$մ^3$)	ՊԱՏԻ ՕՂԱԿ ՊՕ-10-9 (հատ/$մ^3$)	ՊԱՏԻ ՕՂԱԿ ՊՕ-15-9 (հատ/$մ^3$)	ՊԱՏԻ ՕՂԱԿ ՊՕ-10-6 (հատ/$մ^3$)	ՊԱՏԻ ՕՂԱԿ ՊՕ-15-6 (հատ/$մ^3$)	ԹՈՒՋԵ ՇԱՆՐ ՄՏՈՑ ԿԱՓԿԱՊԻՉՈՎ ԳՈՍՏ 3634-99 (հատ)		h=(մմ)	($մ^3$)
ԿՈԼԵԿՏՈՐ Կ1															
ԳԴՀ-1	գծային	1500	1200	-	1/0.52	-	1/0.50	-	-	-	2/0.94	1	0.50	280	1.01
ԳԴՀ-2	գծային	1000	1200	1/0.20	-	1/0.25	-	-	-	2/0.42	-	1	0.35	260	0.51
ԳԴՀ-3	գծային	1000	1200	1/0.20	-	1/0.25	-	-	-	2/0.42	-	1	0.35	300	0.59
ԳԴՀ-4	գծային	1000	1200	1/0.20	-	1/0.25	-	-	-	2/0.42	-	1	0.35	280	0.55
ԳԴՀ-5	գծային	1000	1500	1/0.20	-	1/0.25	-	1/0.31	-	1/0.21	-	1	0.35	280	0.55
ԳԴՀ-6	գծային	1000	1200	1/0.20	-	1/0.25	-	-	-	2/0.42	-	1	0.35	430	0.84
ԳԴՀ-7	գծային	1000	1200	1/0.20	-	1/0.25	-	-	-	2/0.42	-	1	0.35	410	0.8
ԳԴՀ-8	գծային	1000	1200	1/0.20	-	1/0.25	-	-	-	2/0.42	-	1	0.35	400	0.78
ԳԴՀ-9	գծային	1000	1200	1/0.20	-	1/0.25	-	-	-	2/0.42	-	1	0.35	340	0.66
ԳԴՀ-10	գծային	1000	1200	1/0.20	-	1/0.25	-	-	-	2/0.42	-	1	0.35	340	0.66
ԳԴՀ-11	գծային	1000	1200	1/0.20	-	1/0.25	-	-	-	2/0.42	-	1	0.35	420	0.82
ԳԴՀ-12	գծային	1000	1200	1/0.20	-	1/0.25	-	-	-	2/0.42	-	1	0.35	380	0.74
ԳԴՀ-13	գծային	1000	1200	1/0.20	-	1/0.25	-	-	-	2/0.42	-	1	0.35	340	0.66
ԳԴՀ-14	գծային	1000	1200	1/0.20	-	1/0.25	-	-	-	2/0.42	-	1	0.35	340	0.66
ԳԴՀ-15	գծային	1000	1200	1/0.20	-	1/0.25	-	-	-	2/0.42	-	1	0.35	340	0.66
ԳԴՀ-16	գծային	1000	900	1/0.20	-	1/0.25	-	1/0.31	-	-	-	1	0.35	590	1.15
ԳԴՀ-17	գծային	1000	900	1/0.20	-	1/0.25	-	1/0.31	-	-	-	1	0.35	500	0.98
ԳԴՀ-18	գծային	1000	900	1/0.20	-	1/0.25	-	1/0.31	-	-	-	1	0.35	480	0.94
ԳԴՀ-19	գծային	1000	900	1/0.20	-	1/0.25	-	1/0.31	-	-	-	1	0.35	580	1.13
ԱԴՀ-1	անկյունային	1000	900	1/0.20	-	1/0.25	-	1/0.31	-	-	-	1	0.35	500	0.98
ԳԴՀ-20	գծային	1000	1200	1/0.20	-	1/0.25	-	-	-	2/0.42	-	1	0.35	510	0.99
ԳԴՀ-21	գծային	1000	1200	1/0.20	-	1/0.25	-	-	-	2/0.42	-	1	0.35	580	1.13
ԳԴՀ-22	գծային	1500	1500	-	1/0.52	-	1/0.50	-	1/0.70	-	1/0.47	1	0.50	420	1.52
ԳԴՀ-23	գծային	1000	1500	1/0.20	-	1/0.25	-	1/0.31	-	1/0.21	-	1	0.35	490	1.77
ԳԴՀ-24	գծային	1000	1500	1/0.20	-	1/0.25	-	1/0.31	-	1/0.21	-	1	0.35	510	1.84
ԳԴՀ-25	գծային	1500	1500	-	1/0.52	-	1/0.50	-	1/0.70	-	1/0.47	1	0.50	650	2.35
ԳԴՀ-26	գծային	1500	1500	-	1/0.52	-	1/0.50	-	1/0.70	-	1/0.47	1	0.50	550	1.99
ԳԴՀ-27	գծային	1000	1800	1/0.20	-	1/0.25	-	2/0.62	-	-	-	1	0.35	450	0.88
ԳԴՀ-28	գծային	1000	1800	1/0.20	-	1/0.25	-	2/0.62	-	-	-	1	0.35	480	0.94
ԱԴՀ-2	անկյունային	1000	1800	1/0.20	-	1/0.25	-	2/0.62	-	-	-	1	0.35	600	1.17
ԳԴՀ-29	գծային	1000	1800	1/0.20	-	1/0.25	-	2/0.62	-	-	-	1	0.35	430	0.84
ԳԴՀ-30	գծային	1500	1500	-	1/0.52	-	1/0.50	-	1/0.70	-	1/0.47	1	0.50	550	1.99
ԳԴՀ-31	գծային	1000	1500	1/0.20	-	1/0.25	-	1/0.31	-	1/0.21	-	1	0.35	460	0.9
ԳԴՀ-32	գծային	1000	1500	1/0.20	-	1/0.25	-	1/0.31	-	1/0.21	-	1	0.35	560	1.09
ԳԴՀ-33	գծային	1000	1500	1/0.20	-	1/0.25	-	1/0.31	-	1/0.21	-	1	0.35	460	0.9
ԳԴՀ-34	գծային	1000	1500	1/0.20	-	1/0.25	-	1/0.31	-	1/0.21	-	1	0.35	400	0.78
ԳԴՀ-35	գծային	1000	1500	1/0.20	-	1/0.25	-	1/0.31	-	1/0.21	-	1	0.35	430	0.84
ԳԴՀ-36	գծային	1000	1500	1/0.20	-	1/0.25	-	1/0.31	-	1/0.21	-	1	0.35	430	0.84
ԳԴՀ-37	գծային	1000	1500	1/0.20	-	1/0.25	-	1/0.31	-	1/0.21	-	1	0.35	450	0.88
ԱԴՀ-3	անկյունային	1000	1500	1/0.20	-	1/0.25	-	1/0.31	-	1/0.21	-	1	0.35	530	1.03
ԸՆԴԱՄԵՆԸ				35/ 7.00	5/ 2.60	35/ 8.75	5/ 2.50	24/ 7.44	4/ 2.80	41/ 8.61	6/ 2.82	40	14.75	17730	40.30

ՀԱՊԱՎՈՒՄՆԵՐ

ԱԴՀ ԱՆԿՅՈՒՆԱՅԻՆ ԴԻՏԱՀՈՐ

ԳԴՀ ԳԾԱՅԻՆ ԴԻՏԱՀՈՐ

«ԱՐՄՏԵՍՏՐՈՅ» ՍՊԸ
ՓՈՐՁԱԳՆՈՒԹՅՈՒՆ,
20 թ.
«____» _____

HEA ENGINEERING & DESIGN ԵՐԵՎԱՆ 2025թ.			Պատվիրատու՝ Վաղարշապատի համայնքապետարան	Պայմանագիր՝ N ՀՀ ԱՄՎՀ ԳՀՇՁԲ 25/2
ՆԳՀ	Է.Հովսեփյան		ՎԱՂԱՐՇԱՊԱՏ ՀԱՄԱՅՆՔԻ ԷՋՄԻԱՆԻՆ ՔԱՂԱՔԻ Ռ. ՊԱՏԿԱՆՅԱՆ, ՍՈՍ ՍԱՆՈՒԿՅԱՆ, Մ. ԲԱՂԴԱՍԱՐՅԱՆ, Հ. ԹՈՒՄԱՆՅԱՆ ՓՈՂՈՑՆԵՐԻ ԳՈՅՈՒՂՈՒ ՀԱՍԱԿԱԲԳԻ ԿԱՌՈՒՑՄԱՆ ԵՎ Ռ. ՊԱՏԿԱՆՅԱՆ ՓՈՂՈՑԻ 300ՄՄ ՏՐԱՄԱԳԾԻ ԽՄԵԼՈՒ ՋՐԱԳԾԻ ՓՈԽԱՐԻՆՄԱՆ ՆԱԽԱԳԾԱՆԱԽԱՀԱՇՎԱՅԻՆ ՓԱՍՏԱԹՂԹԵՐԻ ԿԱԶՄՄԱՆ ՇՍԱՀԱՅՈՒԹՅՈՒՆ	Աշխատանքային նախագիծ
Նախագծեց	Ս. Թադյան			Բաժին - ՋՋ
Ստուգեց	Է.Հովսեփյան		Նախագծվող կայուղու կոլեկտոր Կ1-ի դիտահորերի և/բ կոնստրուկցիաների մասնագիր	թերթ 9 / թերթեր 38

ԿՈԼԵԿՏՈՐ Կ1-Ի ԴԻՏԱՀՈՐԵՐԻ ՄԵՏԱՂԱԿԱՆ ԵԼԱՐԱՆՆԵՐԻ ՏԱՐՐԵՐԻ ՄԱՄՆԱԳԻՐ

Դիտահորերի համարները	Անվանում	Քանակ	Միավոր քաշ կգ	Քաշը, կգ
ԿՈԼԵԿՏՈՐ Կ1				
ԳԴՀ-1-4,6-15,20,21 ԱԴՀ-2-3	∟ 50 x 5 L=1000	32	4.0	128.00
	● Ø18A240 L=450	48	0.9	43.20
	∟ 50 x 5 L=150	64	0.6	38.40
	ԸՆԴՀԱՆՈՒՐԸ L=1000 մմ			209.60
ԳԴՀ-22-37 ԱԴՀ-1-3	∟ 50 x 5 L=1500	36	6.0	216.00
	● Ø18A240 L=450	72	0.9	64.80
	∟ 50 x 5 L=150	72	0.6	43.20
	ԸՆԴՀԱՆՈՒՐԸ L=1500 մմ			324.00
ԸՆԴԱՄԵՆԸ L=1000 + L=1500				533.60

ԿՈՅՈՒՂԱՆ (Կ1) ԿՈԼԵԿՏՈՐԻ ԽՐԱՄՈՒՂԱՆ ԼԱՅՆԱԿԱՆ ԿՏՐՎԱԾՔ

ՆԿ 0 + 00 ÷ ՆԿ 5 + 00

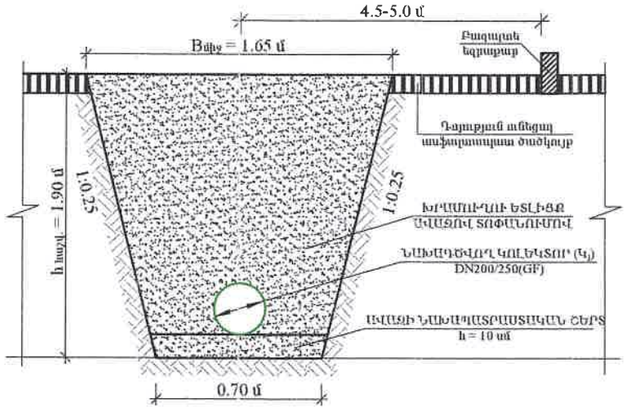

ԿՈՅՈՒՂԱՆ (Կ1) ԿՈԼԵԿՏՈՐԻ ԽՐԱՄՈՒՂԱՆ ԼԱՅՆԱԿԱՆ ԿՏՐՎԱԾՔ

ՆԿ 5 + 00 ÷ ՆԿ 11 + 05

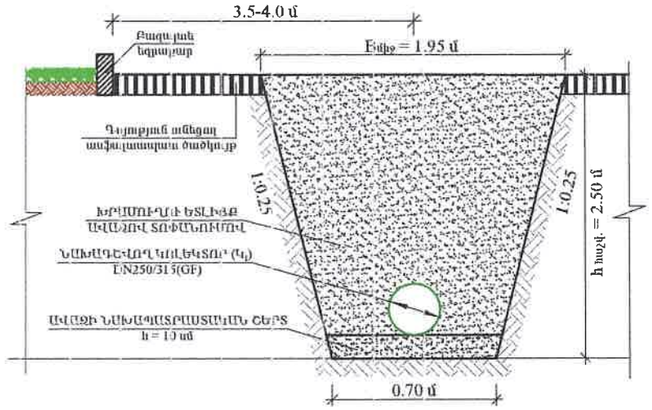

ԿՈԼԵԿՏՈՐ Կ1-Ի ԴԻՏԱՀՈՐԵՐԻ ՆԵՐԴԻՐ ԴԵՏԱԼՆԵՐԻ ՏԱՐՐԵՐԻ ՄԱՄՆԱԳԻՐ

Դիտահորերի համարները	Անվանում	Քանակ	Միավոր քաշ կգ	Ընդհանուր քաշը, կգ	Անվանում	Քանակ	Միավոր քաշ կգ	Ընդհանուր քաշը, կգ
ԳԴՀ-1-37, ԱԴՀ-1-3	ՆԵՐԴԻՐ ԴԵՏԱԼ ՆԴ-1 (140 հատ)				ՆԵՐԴԻՐ ԴԵՏԱԼ ՆԴ-2 (160 հատ)			
	-80x6 L=160	280	0.80	224.00	-80x6 L=160	160	0.80	128.0
	-80x6 L=100	140	0.50	70.00	-80x6 L=100	160	0.50	80.0
					-80x6 L=80	160	0.40	64.0
ԸՆԴՀԱՆՈՒՐԸ				294.00				272.00
ԸՆԴԱՄԵՆԸ ՆԴ1 + ՆԴ2				566.00				

ԿՈԼԵԿՏՈՐ Կ1 ՄԱՄՆԱԳԻՐ

Հ/Հ	ԱՆՎԱՆՈՒՄ	Չափ. միավոր	Ընդհ. քանակ
1	2	3	4
1	Պոլիէթիլենե (GF) լայնուկավոր ակոսավոր խողովակներ, DN315, SN8	գծմ	408.0
2	Պոլիէթիլենե (GF) լայնուկավոր ակոսավոր խողովակներ, DN250, SN8	գծմ	409.0
3	Պոլիէթիլենե (GF) լայնուկավոր ակոսավոր խողովակներ, DN200, SN8	գծմ	288.0
4	Ռեակինե խցօղակ DN315(GF)	հատ	68
5	Ռեակինե խցօղակ DN250(GF)	հատ	69
6	Ռեակինե խցօղակ DN200(GF)	հատ	48
7	Կոյուղու ե/բ ղիահոր D=1.5մ,	հատ	5
8	Կոյուղու ե/բ ղիահոր D=1.0մ,	հատ	35

ԹՈՒՅԼԱՏՐՎԱԾ է
ԳՈՐԾԱԲԱՆՈՒԹՅԱՆ,
«___» _____ 20__ թ.

HEA ENGINEERING & DESIGN ԵՐԵՎԱՆ, 2025թ.			Պատվիրատու՝ Վաղարշապատի համայնքապետարան	Պայմանագիր՝ N ՀՀ ԱՄՎՀ ԳՀՇՁՔ 25/2
			ՎԱՂԱՐՇԱՊԱՏ ՀԱՄԱՅՆՔԻ ԷՋՄԻԱՍԻՆ ՔԱՂԱՔԻ Ռ. ՊԱՏԿԱՆՅԱՆ, ՍՈՍ ՄԱՆՈՒԿՅԱՆ, Մ. ԲԱՂԴԱՍՅԱՆ, Հ. ԹՈՒՄԱՆՅԱՆ ՓՈՂՈՑՆԵՐԻ ԿՈՅՈՒՂՈՒ ՀԱՄԱԿԱՐԳԻ ԿԱՌՈՒՑՄԱՆ ԵՎ Ռ. ՊԱՏԿԱՆՅԱՆ ՓՈՂՈՑԻ 300ՄՄ ՏՐԱՄԱԳԾԻ ԽՈՇԵԼՈՒ ՋՐԻ ՋՐԱԳԾԻ ՓՈԽԱՐԻՆՄԱՆ ՆԱԽԱԳԾԱՆԱԽԱՀԱՇՎԵՏՅԱՆ ՓԱՍՏԱԹՂԹԵՐԻ ԿԱԶՄՄԱՆ ՇՍԱՀՍՈՒԹՅՈՒՆ	Աշխատանքային նախագիծ
ԴԱՌ	Է.Հովսեփյան			Քաղաք - ՋՋ
Նախագծեց	Մ. Թադևոսյան			
Ստուգեց	Է.Հովսեփյան		Նախագծվող կոյուղու կոլեկտոր Կ1-ի մասնաշրջիր և խրամուղու լայնական կտրվածքներ	թերթ / թերթեր
				10 / 38

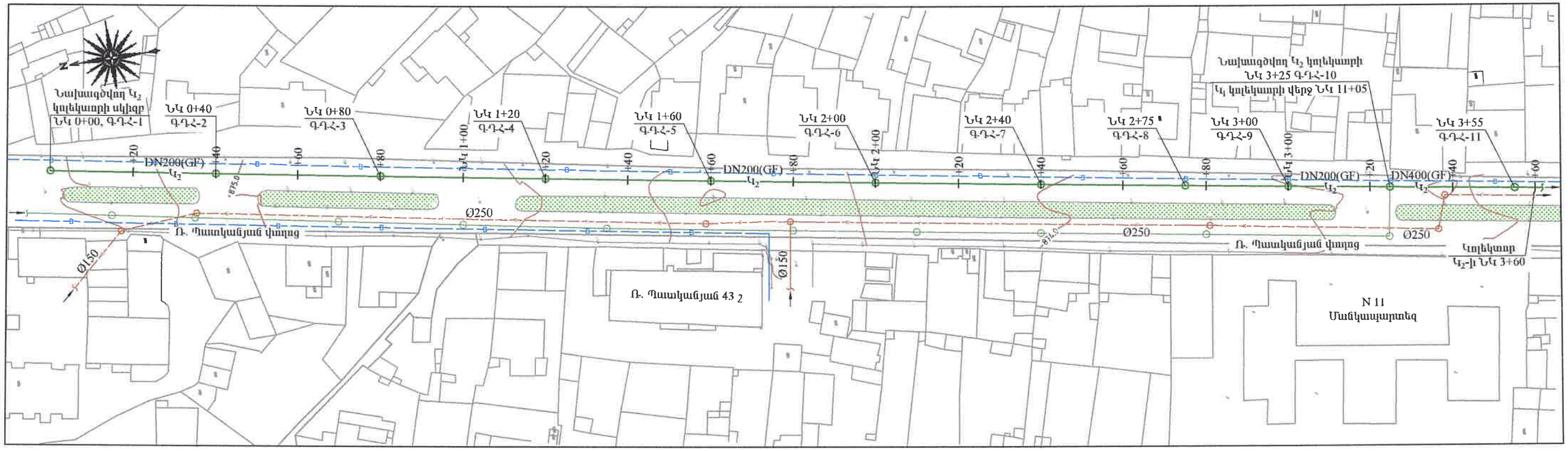

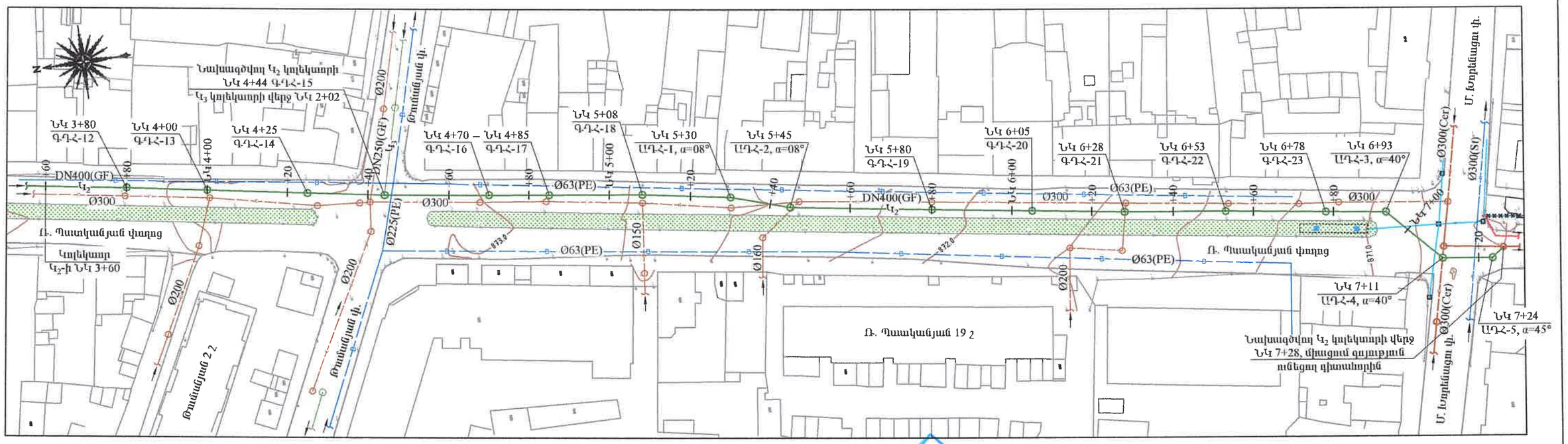

ՊԱՅՄԱՆԱԿԱՆ ՆՇԱՆՆԵՐ

DN	ՆԱԽԱԳԾՎՈՂ ԿՈՅՈՒՂՈՒ ԿՈԼԵԿՏՈՐՆԵՐ
K Ø K	ԳՈՅՈՒԹՅՈՒՆ ՈՒՆԵՑՈՂ ԿՈՅՈՒՂՈՒ ԿՈԼԵԿՏՈՐՆԵՐ
B Ø B	ԳՈՅՈՒԹՅՈՒՆ ՈՒՆԵՑՈՂ ՋՐԱԳԾԵՐ
Ø	ԳՈՅՈՒԹՅՈՒՆ ՈՒՆԵՑՈՂ ՇԱՀԱԳՈՐԾՈՒՄԻՑ ԴՈՒՐՍ ԲԵՐՎՈՂ ՋՐԱԳԾԵՐ
DN	ՆՈՒՅՆ ՆԱԽԱԼԳԾԻ ՇՐՋԱՆԱԿՆԵՐՈՒՄ ՇՐՋԱՆՑՎՈՂ ՋՐԱԳԾԵՐ

ՀԱՊԱՎՈՒՄՆԵՐ

ԱԴՀ	ԱՆԿՅՈՒՆԱՅԻՆ ԴԻՏԱՀՈՐ
ԳԴՀ	ԳՆԱՅԻՆ ԴԻՏԱՀՈՐ

«ԱՐԻՍՏԱ» ՍՊԸ
ՊՐՈՇԱԿԱՆՈՒԹՅՈՒՆ
20 թ.

HEA
ENGINEERING & DESIGN
ԵՐԵՎԱՆ 2025թ.

ՆԴԻ	Է.Հովսեփյան	
Նախագծեց	Ս. Թոքյան	
Սաուգեց	Է.Հովսեփյան	

Պատվիրատու՝
Վայոց ձորի մարզի համայնքապետարան

Պայմանագիր՝
N ՀՀ ԱՄՎՀ ԳՀՇՁԲ 25/2

ՎԱՂԱՐՇԱՊԱՏ ՀԱՄԱՅՆՔԻ ԷՋՄԻԱՆԻՆ ՔԱՂԱՔԻ Ռ. ՊԱՏԿԱՆՅԱՆ, ՍՈՍ ՄԱՆՈՒԿՅԱՆ, Մ. ԲԱՂԴԱՍԱՐՅԱՆ, Հ. ԹՈՒՄԱՆՅԱՆ ՓՈՂՈՑՆԵՐԻ ԿՈՅՈՒՂՈՒ ՀԱՄԱԿԱՐԳԻ ԿԱՌՈՒՑՄԱՆ ԵՎ Ռ. ՊԱՏԿԱՆՅԱՆ ՓՈՂՈՑԻ 300ՄՄ ՏՐԱՄԱԳԾԻ ԽՄԵԼՈՒ ՋՐԻ ՋՐԱԳԾԻ ՓՈԽԱՐԻՆՄԱՆ ՆԱԽԱԳԾԱՆԱՀԱՇՎԱՅԻՆ ՓԱՍՏԱԹՂԹԵՐԻ ԿԱԶՄՄԱՆ ՇԱՌԱՅՈՒԹՅՈՒՆ

Աշխատանքային նախագիծ

Բաժին - ՋՋ

Նախագծվող կոյուղու կոլեկտոր Կ2-ի ուղեգծի հատակագիծ ՆԿ 0+00-7+28 Մ 1:1000

թերթ	թերթեր
11	38

ՆԱԽԱԳԾՎՈՂ ԿՈՅՈՒՂՈՒ ԿՈՒԼԵԿՏՈՐ $Կ_2$-ի ԵՐԿԱՅՆԱԿԱՆ ԿՏՐՎԱԾՔ ՆԿ 0+00 - ՆԿ 3+00

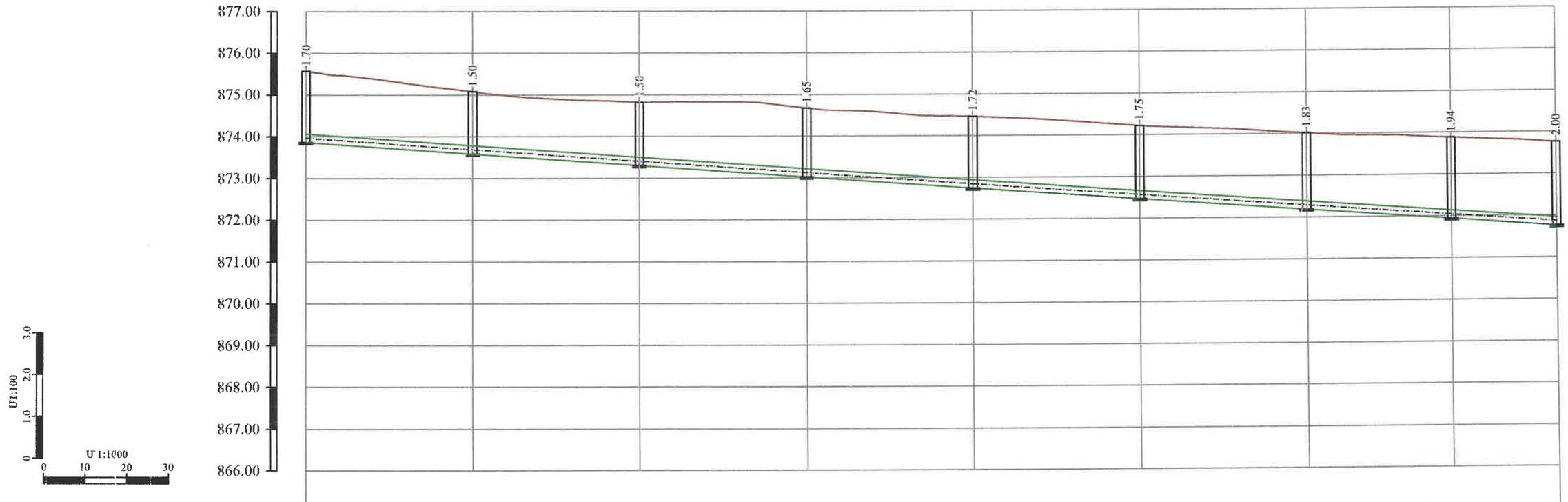

ԳՈՅՈՒԹՅՈՒՆ ՈՒՆԵՑՈՂ ԾԱԾԿՈՒՅԹԻ ՆԻՇԸ	875.57	875.08	874.82	874.68	874.46	874.22	874.02	873.88	873.76
ԾԱԾԿՈՒՅԹԻ ՆԱԽԱԳԾԱՅԻՆ ՆԻՇԸ	875.57	875.08	874.82	874.68	874.46	874.22	874.02	873.88	873.76
ԽՈՂՈՎԱԿԻ ՀԱՏԱԿԻ/ԱՌՎԱԿԻ ՆԻՇԵՐԸ	873.87	873.59	873.31	873.03	872.75	872.47	872.19	871.94	871.77
ԽՈՂՈՎԱԿԻ ՆՅՈՒԹԸ ԵՎ ՏՐԱՄԱԳԻԾԸ	ՊՈԼԻԷԹԻԼԵՆԵ ԼԱՅՆՈՒԿԱՎՈՐ ԼԿՈՍԱՎՈՐ ԽՈՂՈՎԱԿՆԵՐ, DN200(GF) SN8 L=300.0 մ								
ԹԵՔՈՒԹՅՈՒՆ / ԵՐԿԱՐՈՒԹՅՈՒՆ(մ)	300.0								0.007
ՀՈՐԵՐԻ ՀԱՄԱՐՆԵՐԸ	ԴԳՀ - 1	ԴԳՀ - 2	ԴԳՀ - 3	ԴԳՀ - 4	ԴԳՀ - 5	ԴԳՀ - 6	ԴԳՀ - 7	ԴԳՀ - 8	ԴԳՀ - 9
ՆՇԱԿԵՏԵՐԸ	ՆԿ 0+00	ՆԿ 0+40	ՆԿ 0+89	ՆԿ 1+20	ՆԿ 1+60	ՆԿ 2+00	ՆԿ 2+40	ՆԿ 2+75	ՆԿ 3+00

ԿՈՅՈՒՂՈՒ ԴԻՏԱՀՈՐ Ե/Բ
D=1.0մ, ԳԴՀ-1

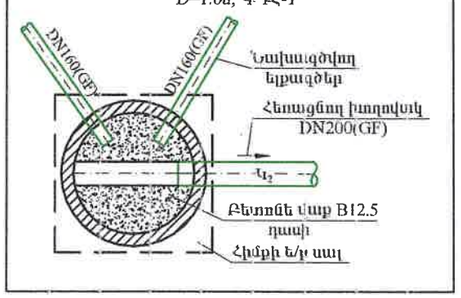

ԿՈՅՈՒՂՈՒ ԴԻՏԱՀՈՐ Ե/Բ
D=1.0մ, ԳԴՀ-2-9

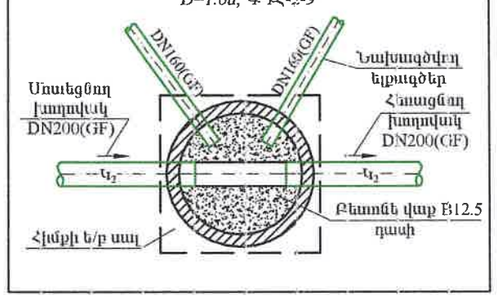

ՀԱՊԱՎՈՒՄՆԵՐ

ԱԴՀ ԱՆԿՅՈՒՆԱՅԻՆ ԴԻՏԱՀՈՐ

ԳԴՀ ԳՇԱՅԻՆ ԴԻՏԱՀՈՐ

ՀԱՅԱՍՏԱՆԻ ՀԱՆՐԱՊԵՏՈՒԹՅՈՒՆ
ՓՈՐՁԱԳԻՏՈՒԹՅՈՒՆ

HEA ENGINEERING & DESIGN

ԵՐԵՎԱՆ 2025թ.

ՆԴԻ	Է. Հովսեփյան	
Նախագծեց	Ս. Թադևոսյան	
Մասպեց	Է. Հովսեփյան	

Պատվիրատու՝ Վաղարշապատի համայնքապետարան

Պայմանագիր՝ N ՀՀ ԱՄՀԳ ԳՀՇՁԲ 25/2

ՎԱՂԱՐՇԱՊԱՏ ՀԱՄԱՅՆՔԻ ԷՋՄԻԱԾԻՆ ՔԱՂԱՔԻ Ռ. ՊԱՏԿԱՆՅԱՆ, ՍՈՍ ՄԱՆՈՒԿՅԱՆ, Մ. ԲԱՂԱՐՅԱՆ, Հ. ԹՈՒՄԱՆՅԱՆ ՓՈՂՈՑՆԵՐԻ ԿՈՅՈՒՂՈՒ ՀԱՄԱԿԱՐԳԻ ԿԱՌՈՒՑՄԱՆ ԵՎ Ռ. ՊԱՏԿԱՆՅԱՆ ՓՈՂՈՑԻ 300ՄՄ ՏՐԱՄԱԳԾԻ ԽՄԵԼՈՒ ՋՐԻ ՋՐԱԳԾԻ ՓՈԽԱՐԻՆՄԱՆ ՆԱԽԱԳԾԱՆԱԽԱՀԱՇՎԱՅԻՆ ՓԱՍՏԱԹՂԹԵՐԻ ԿԱԶՄՄԱՆ ՇՈՒԱՅՈՒԹՅՈՒՆ

Աշխատանքային նախագիծ

Բաժին - ՋՋ

Նախագծվող կոյուղու կոլեկտոր $Կ_2$ -ի երկայնական կտրվածք ՆԿ 0+00-ՆԿ 3+00, ներառյալ կոյուղու խողովակների և ելքագծերի միացման հանգույցների հատակագծեր

թերթ	թերթեր
12	33

ՆԱԽԱԳԾՎՈՂ ԿՈՅՈՒՂՈՒ ԿՈԼԵԿՏՈՐ Կ$_2$-ի ԵՐԿԱՅՆԱԿԱՆ ԿՏՐՎԱԾՔ ՆԿ 3+00 - ՆԿ 5+80

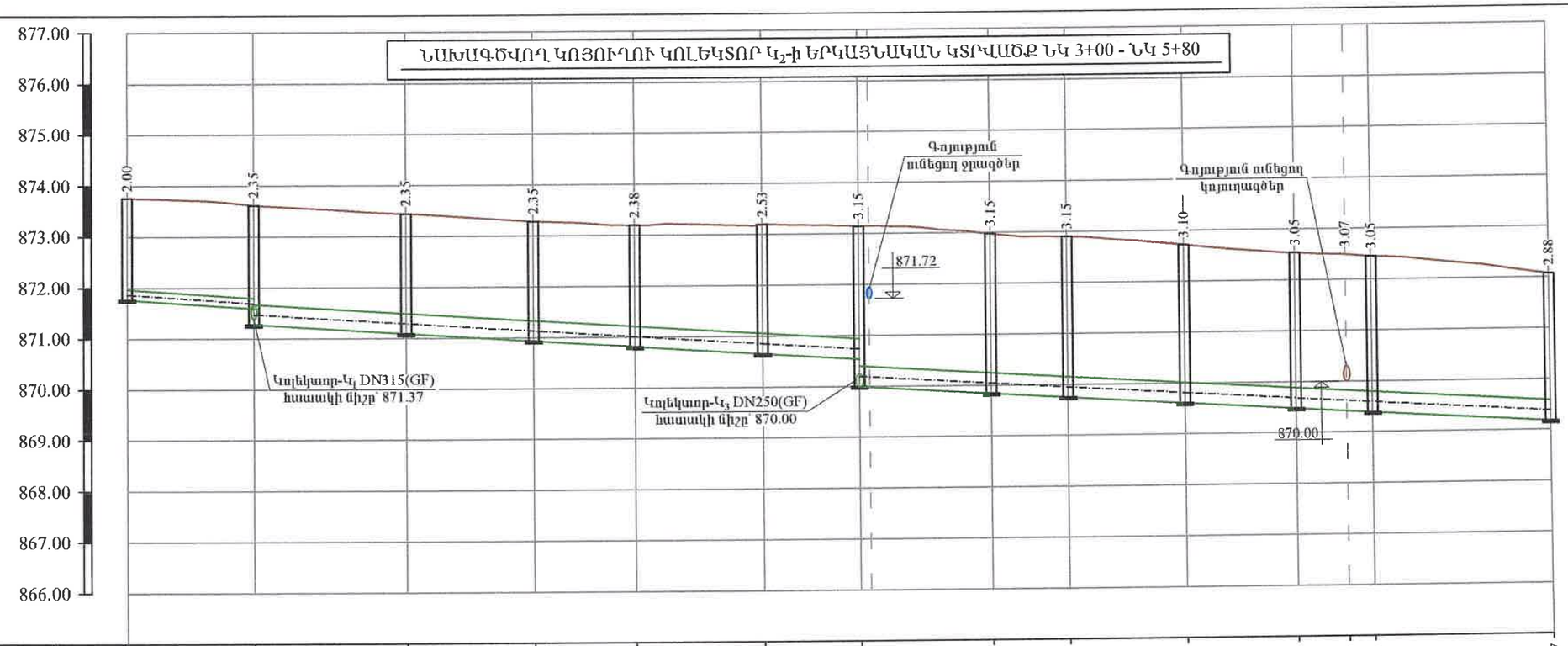

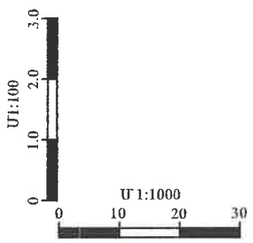

ԳՈՅՈՒԹՅՈՒՆ ՈՒՆԵՑՈՂ ԾԱԾԿՈՒՅԹԻ ՆԻՇԸ	873.76		873.62		873.44		873.28		873.20		873.20		873.15		872.97		872.90		872.72		872.54		872.49		872.45		872.07
ԾԱԾԿՈՒՅԹԻ ՆԱԽԱԳԾԱՅԻՆ ՆԻՇԸ	873.76		873.62		873.44		873.28		873.20		873.20		873.15		872.97		872.90		872.72		872.54		872.49		872.45		872.07
ԽՈՂՈՎԱԿԻ ՀԱՏԱԿԻ/ԱՌՎԱԿԻ ՆԻՇԵՐԸ	871.77		871.59 871.27		871.09		870.93		870.81		870.65		870.54 870.00		869.84		869.75		869.61		869.48		869.42		869.40		869.18
ԽՈՂՈՎԱԿԻ ՆՅՈՒԹԸ ԵՎ ՏՐԱՄԱԳԻՇԸ	DN200(GF) SN8 L=25.0 մ		ՊՈԼԻԷԹԻԼԵՆԵ ԼԱՅՆՈՒԿԱՎՈՐ ԱԿՈՍԱՎՈՐ ԽՈՂՈՎԱԿՆԵՐ, DN400(GF) SN8 L=255.0 մ																							
ԹԵՔՈՒԹՅՈՒՆ / ԵՐԿԱՐՈՒԹՅՈՒՆ(մ)	25.0	0.007	255.0																							0.006
ՀՈՐԵՐԻ ՀԱՄԱՐՆԵՐԸ	ԳԴՀ-9		ԳԴՀ-10		ԳԴՀ-11		ԳԴՀ-12		ԳԴՀ-13		ԳԴՀ-14		ԳԴՀ-15		ԳԴՀ-16		ԳԴՀ-17		ԳԴՀ-18		ՄԳՀ-1 α=08°		ՄԳՀ-2 α=08°				ԳԴՀ-19
ՆՇԱԿԵՏԵՐԸ	ՆԿ 3+00		ՆԿ 3+25		ՆԿ 3+55		ՆԿ 3+80		ՆԿ 4+00		ՆԿ 4+25		ՆԿ 4+44 ՆԿ 4+46		ՆԿ 4+70		ՆԿ 4+85		ՆԿ 5+08		ՆԿ 5+30		ՆԿ 5+40		ՆԿ 5+45		ՆԿ 5+80

ԿՈՅՈՒՂՈՒ ԴԻՏԱՀՈՐ Ե/Բ
D=1.5մ, ԳԴՀ-10

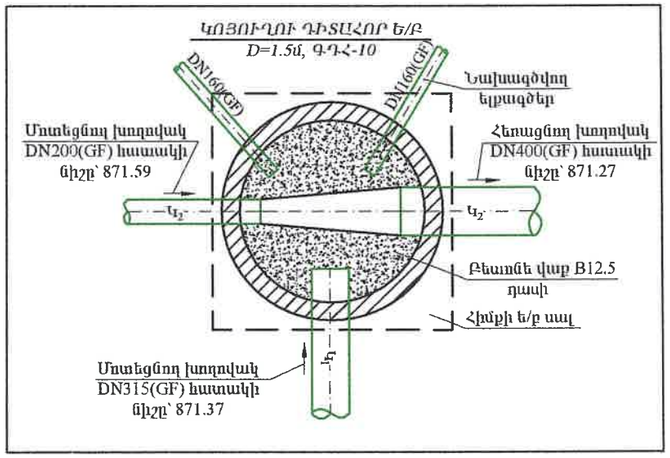

ԿՈՅՈՒՂՈՒ ԴԻՏԱՀՈՐ Ե/Բ
D=1.0մ, ԳԴՀ-11-14, 19-23

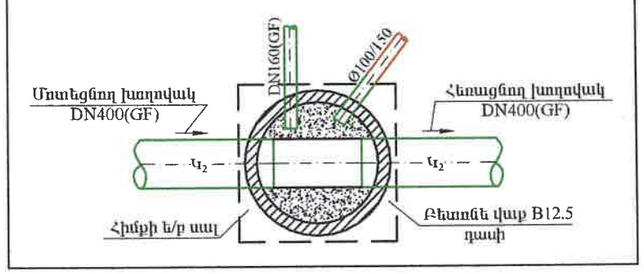

«ԱՐԽԻՏԵԿՏ» ՍՊԸ
ՓՈՐՁԱՔՆՈՒԹՅՈՒՆ,
«___» _____ 20 թ.

HEA ENGINEERING & DESIGN ԵՐԵՎԱՆ 2025թ.			Պատվիրատու՝ Վաղարշապատի համայնքապետարան	Պայմանագիր՝ N ՀՀ ԱՄՎՀ ԳՀԾՁԲ 25/2	
			ՎԱՂԱՐՇԱՊԱՏ ՀԱՄԱՅՆՔԻ ԷՋՄԻԱՇԻՆ ՔԱՂԱՔԻ Ռ. ՊԱՏԿԱՆՅԱՆ, ՍՈՍ ՄԱՆՈՒԿՅԱՆ, Մ. ԲԱՂԴԱՍՅԱՆ, Հ. ԹՈՒՄԱՆՅԱՆ ՓՈՂՈՑՆԵՐԻ ԿՈՅՈՒՂՈՒ ՀԱՄԱԿԱՐԳԻ ԿԱՌՈՒՑՄԱՆ ԵՎ Ռ. ՊԱՏԿԱՆՅԱՆ ՓՈՂՈՑԻ 300ՄՄ ՏՐԱՄԱԳԾԻ ԽՄԵԼՈՒ ՋՐԻ ՋՐԱԳԾԻ ՓՈԽԱՐԻՆՄԱՆ ՆԱԽԱԳԾԱՆԱԽԱՀԱՇՎԱՅԻՆ ՓԱՍՏԱԹՂԹԵՐԻ ԿԱԶՄՄԱՆ ՇՈՒՐՋՈՒԹՅՈՒՆ	Աշխատանքային նախագիծ	
Նդի	Է.Հովսեփյան			Բաժին - ՋՋ	
Նախագծեց	Մ. Թարյան				
Սաուգեց	Է.Հովսեփյան		Նախագծվող կոյուղու կոլեկտոր Կ$_2$-ի երկայնական կարվածք ՆԿ 3+00-ՆԿ 5+80, դիտանցքերում կոյուղու խողովակների և ելքագծերի միացման հանգույցների հատակագծեր	թերթ	թերթեր
				13	38

ՆԱԽԱԳԾՎՈՂ ԿՈՅՈՒՂՈՒ ԿՈԼԵԿՏՈՐ Կ$_2$-ի ԵՐԿԱՅՆԱԿԱՆ ԿՏՐՎԱԾՔ

ՆԿ 5+80 - ՆԿ 7+28

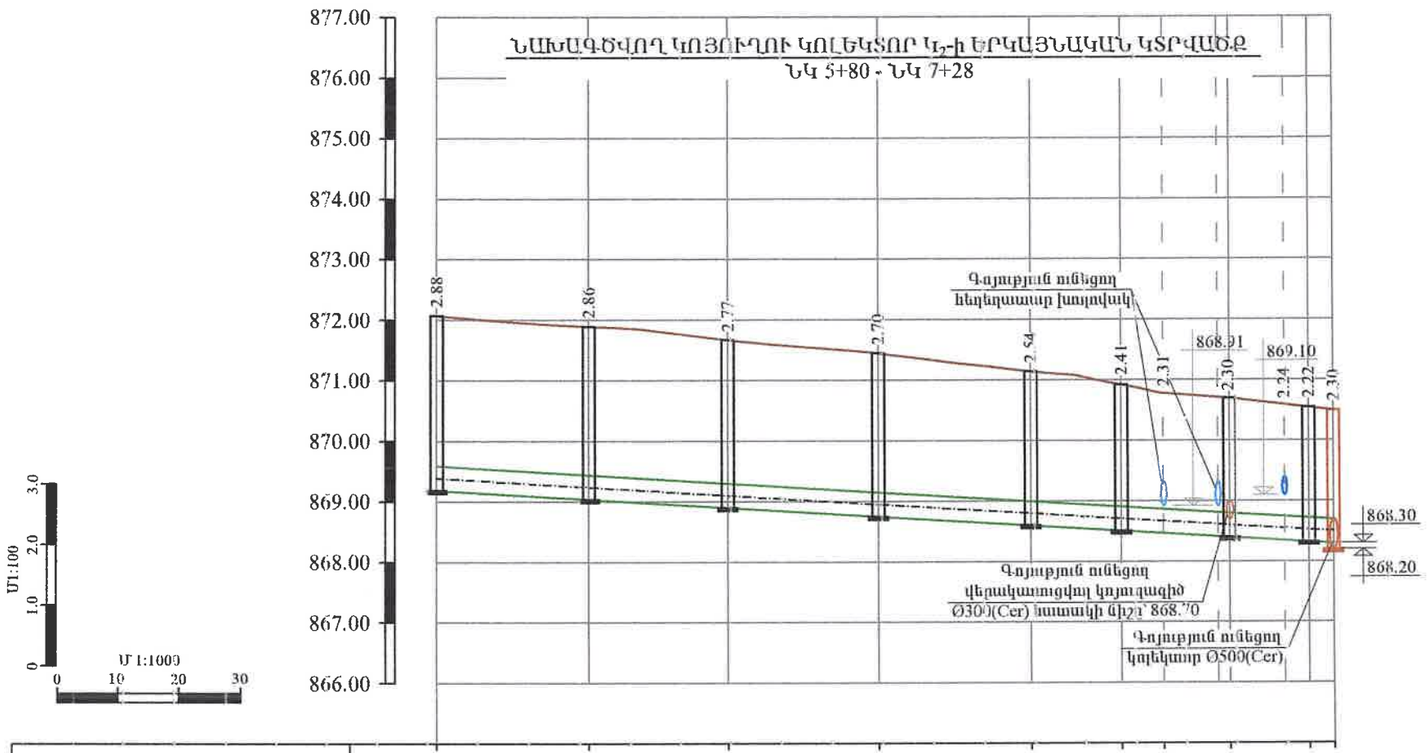

| | | |

ԿՈԼԵԿՏՈՐ Կ$_2$-Ի ԴԻՏԱՀՈՐԵՐԻ ՀԱՎԱՔՈՎԻ Ե/Բ ԿՈՆՍՏՐՈՒԿՑԻԱՆԵՐԻ ՄԱՄՆԱԳԻՐ

ԴԻՏԱՀՈՐԵՐԻ ՀԱՄԱՐՆԵՐԸ	ԴԻՏԱՀՈՐԵՐԻ ՏԻՊԸ	ԴԻՏԱՀՈՐԵՐԻ ՏՐՄԱՄԱԳԻՆԸ (մմ)	ԱՇԽԱՏԱՆՔԱՅԻՆ ԲԱՐՁՐՈՒԹՅՈՒՆԸ (մմ)	ՀԱՎԱՔՈՎԻ Ե/Բ ՀԻՄՆԱԿԱՆ ՏԱՐՐԵՐԻ ՏԻՊԵՐԸ									Բ 7.5 ԴԱՍԻ ԲԵՏՈՆԻ ՆԱԽԱՊԱՏՐԱՍՏԱԿԱՆ ՇԵՐՏ, h=10սմ (մ^3)	ԲԵՏՈՆԵ ՎԱՔ Բ 12.5 ԴԱՍԻ ԱՌՎԱԿԻ ԵՐԿԱԹԱՅՆԱՑՈՒՄՈՎ	
				ՀԻՄՔԻ ՍԱԼ ՀՄ-10 (հատ/մ^3)	ՀԻՄՔԻ ՍԱԼ ՀՄ-15 (հատ/մ^3)	ՇԱՇԿԻ ՍԱԼ ՇՄ-10 (հատ/մ^3)	ՇԱՇԿԻ ՍԱԼ ՇՄ-15 (հատ/մ^3)	ՊԱՏԻ ՕՂԱԿ ՊՕ-10-9 (հատ/մ^3)	ՊԱՏԻ ՕՂԱԿ ՊՕ-15-9 (հատ/մ^3)	ՊԱՏԻ ՕՂԱԿ ՊՕ-10-6 (հատ/մ^3)	ՊԱՏԻ ՕՂԱԿ ՊՕ-15-6 (հատ/մ^3)	ԹՈՒՋԵ ՇԱՆՐ ՄՏՈՑ ԿԱՓԿԱՐԻՉՈՎ ԳՈՍՏ 3634-99 (հատ)		h=(մմ)	(մ^3)
ԿՈԼԵԿՏՈՐ Կ$_2$															
ԳԴՀ-1	գծային	1000	1200	1/0.20	-	1/0.25	-	-	-	2/0.42	-	1	0.35	280	0.55
ԳԴՀ-2	գծային	1000	900	1/0.20	-	1/0.25	-	1/0.31	-	-	-	1	0.35	380	0.74
ԳԴՀ-3	գծային	1000	900	1/0.20	-	1/0.25	-	1/0.31	-	-	-	1	0.35	380	0.74
ԳԴՀ-4	գծային	1000	900	1/0.20	-	1/0.25	-	1/0.31	-	-	-	1	0.35	530	1.03
ԳԴՀ-5	գծային	1000	1200	1/0.20	-	1/0.25	-	-	-	2/0.42	-	1	0.35	300	0.59
ԳԴՀ-6	գծային	1000	1200	1/0.20	-	1/0.25	-	-	-	2/0.42	-	1	0.35	330	0.64
ԳԴՀ-7	գծային	1000	1200	1/0.20	-	1/0.25	-	-	-	2/0.42	-	1	0.35	410	0.8
ԳԴՀ-8	գծային	1000	1200	1/0.20	-	1/0.25	-	-	-	2/0.42	-	1	0.35	520	1.01
ԳԴՀ-9	գծային	1000	1200	1/0.20	-	1/0.25	-	-	-	2/0.42	-	1	0.35	280	0.55
ԳԴՀ-10	գծային	1500	1500	-	1/0.52	-	1/0.50	-	1/0.70	-	1/0.47	1	0.50	630	2.27
ԳԴՀ-11	գծային	1000	1500	1/0.20	-	1/0.25	-	1/0.31	-	1/0.21	-	1	0.35	630	1.23
ԳԴՀ-12	գծային	1000	1500	1/0.20	-	1/0.25	-	1/0.31	-	1/0.21	-	1	0.35	630	1.23
ԳԴՀ-13	գծային	1000	1500	1/0.20	-	1/0.25	-	1/0.31	-	1/0.21	-	1	0.35	660	1.29
ԳԴՀ-14	գծային	1000	1800	1/0.20	-	1/0.25	-	2/0.62	-	-	-	1	0.35	510	0.99
ԳԴՀ-15	գծային	1500	2400	-	1/0.52	-	1/0.50	-	2/1.40	-	1/0.47	1	0.50	530	1.91
ԳԴՀ-16	գծային	1500	2400	-	1/0.52	-	1/0.50	-	2/1.40	-	1/0.47	1	0.50	530	1.91
ԳԴՀ-17	գծային	1500	2400	-	1/0.52	-	1/0.50	-	2/1.40	-	1/0.47	1	0.50	530	1.91
ԳԴՀ-18	գծային	1500	2400	-	1/0.52	-	1/0.50	-	2/1.40	-	1/0.47	1	0.5	525	1.9
ԱԴՀ-1	անկյունային	1500	2400	-	1/0.52	-	1/0.50	-	2/1.40	-	1/0.47	1	0.5	520	1.88
ԱԴՀ-2	անկյունային	1500	2400	-	1/0.52	-	1/0.50	-	2/1.40	-	1/0.47	1	0.5	520	1.88
ԳԴՀ-19	գծային	1000	2100	1/0.20	-	1/0.25	-	1/0.31	-	2/0.42	-	1	0.35	560	1.09
ԳԴՀ-20	գծային	1000	2100	1/0.20	-	1/0.25	-	1/0.31	-	2/0.42	-	1	0.35	540	1.05
ԳԴՀ-21	գծային	1000	2100	1/0.20	-	1/0.25	-	1/0.31	-	2/0.42	-	1	0.35	450	0.88
ԳԴՀ-22	գծային	1000	1800	1/0.20	-	1/0.25	-	2/0.62	-	-	-	1	0.35	680	1.33
ԳԴՀ-23	գծային	1000	1800	1/0.20	-	1/0.25	-	2/0.62	-	-	-	1	0.35	510	0.99
ԱԴՀ-3	անկյունային	1000	1500	1/0.20	-	1/0.25	-	1/0.31	-	1/0.21	-	1	0.35	690	1.35
ԱԴՀ-4	անկյունային	1500	1500	-	1/0.52	-	1/0.50	-	1/0.70	-	1/0.47	1	0.50	625	2.26
ԱԴՀ-5	անկյունային	1000	1500	1/0.20	-	1/0.25	-	1/0.31	-	1/0.21	-	1	0.35	500	0.98
ԸՆԴԱՄԵՆԸ				20/ 4.0	8/ 4.16	20/ 5.0	8/ 4.0	17/ 5.27	14/ 9.8	23/ 4.83	8/ 3.76	28	11.00	14180	34.97

ՀԱՊԱՎՈՒՄՆԵՐ

ԱԴՀ ԱՆԿՅՈՒՆԱՅԻՆ ԴԻՏԱՀՈՐ

ԳԴՀ ԳԾԱՅԻՆ ԴԻՏԱՀՈՐ

«ԱՐԽԻՏԵԿՏ» ՍՊԸ
ՓՈՐՁԱԳԻՏՈՒԹՅՈՒՆ
«___» _____ 20 Թ.

ԿՈԼԵԿՏՈՐ Կ$_2$ ՄԱՄՆԱԳԻՐ

Հ/Հ	Ա Ն Վ Ա Ն Ո Ւ Մ	Չափ. միավոր	Ընդհ. քանակ
1	2	3	4
1	Պոլիէթիլենե (GF) լայնուկավոր ակոսավոր խողովակներ, DN400, SN8	գծմ	403.0
2	Պոլիէթիլենե (GF) լայնուկավոր ակոսավոր խողովակներ, DN200, SN8	գծմ	325.0
3	Ռեպիեն խցօղակ DN400(GF)	հատ	67
4	Ռեպիեն խցօղակ DN200(GF)	հատ	54
5	Կոյուղու ե/բ դիտահոր D=1.5մ,	հատ	7
6	Կոյուղու ե/բ դիտահոր D=1.0մ,	հատ	21

ԿՈՅՈՒՂՈՒ (Կ$_2$) ԿՈԼԵԿՏՈՐԻ ԽՐԱՄՈՒՂՈՒ ԼԱՅՆԱԿԱՆ ԿՏՐՎԱԾՔ

ՆԿ 4 + 45 ÷ ՆԿ 7 + 28

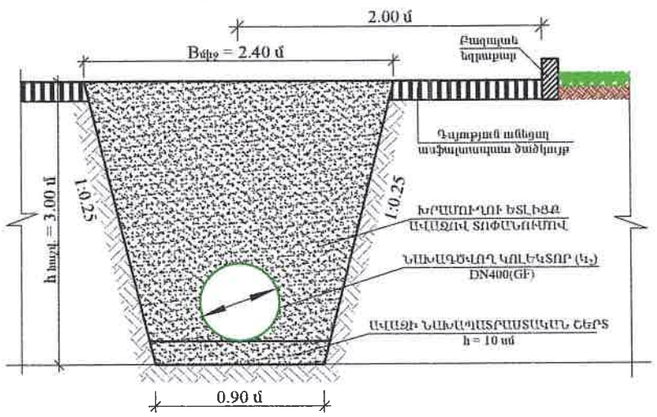

ԿՈԼԵԿՏՈՐ Կ$_2$-Ի ԴԻՏԱՀՈՐԵՐԻ ՄԵՏԱՂԱԿԱՆ ԵԼԱԲԱՆՆԵՐԻ ՏԱՐՐԵՐԻ ՄԱՄՆԱԳԻՐ

Դիտահորերի համարները	Անվանում	Քանակ	Միավոր քաշ կգ	Քաշը, կգ
ԿՈԼԵԿՏՈՐ Կ$_2$				
ԳԴՀ-1,5-9	∟ 50 x 5 L=1000	12	4.0	48.00
	● Ø18A240 L=450	36	0.9	32.40
	∟ 50 x 5 L=150	48	0.6	28.80
	ԸՆԴՀԱՆՈՒՐԸ L=1000 մմ			109.20
ԳԴՀ-10-23 ԱԴՀ-1-5	∟ 50 x 5 L=1500	38	6.0	228.00
	● Ø18A240 L=450	76	0.9	68.40
	∟ 50 x 5 L=150	76	0.6	45.60
	ԸՆԴՀԱՆՈՒՐԸ L=1500 մմ			342.00
ԸՆԴԱՄԵՆԸ L=1000 + L=1500				451.20

ԿՈԼԵԿՏՈՐ Կ$_2$-Ի ԴԻՏԱՀՈՐԵՐԻ ՆԵՐԴԻՐ ԴԵՏԱԼՆԵՐԻ ՏԱՐՐԵՐԻ ՄԱՄՆԱԳԻՐ

Դիտահորերի համարները	Անվանում	Քանակ	Միավոր քաշ կգ	Ընդհանուր քաշը, կգ	Անվանում	Քանակ	Միավոր քաշ կգ	Ընդհանուր քաշը, կգ
ԳԴՀ-1-23, ԱԴՀ-1-5	ՆԵՐԴԻՐ ԴԵՏԱԼ ՆԴ-1 (140 հատ)				ՆԵՐԴԻՐ ԴԵՏԱԼ ՆԴ-2 (112 հատ)			
	-80x6 L=160	280	0.80	224.00	-80x6 L=160	112	0.80	89.6
	-80x6 L=100	140	0.50	70.00	-80x6 L=100	112	0.50	56.0
					-80x6 L=80	112	0.40	44.8
ԸՆԴՀԱՆՈՒՐԸ				294.00				190.40
ԸՆԴԱՄԵՆԸ ՆԴ1 + ՆԴ2				484.40				

HEA ENGINEERING & DESIGN	Պատվիրատու՝ Վաղարշապատի համայնքապետարան	Պայմանագիր՝ N ՀՀ ԱՄՎՀ ԳՀՇՁԲ 25/2	
ԵՐԵՎԱՆ 2025թ.	ՎԱՂԱՐՇԱՊԱՏ ՀԱՄԱՅՆՔԻ ԷՋՄԻԱՆԻՆ ՔԱՂԱՔԻ Ռ. ՊԱՏԿԱՆՅԱՆ, ՍՈՍ ՄԱՆՈՒԿՅԱՆ, Մ. ԲԱՂԴԱՍԱՐՅԱՆ, Հ. ԹՈՒՄԱՆՅԱՆ ՓՈՂՈՑՆԵՐԻ ԿՈՅՈՒՂՈՒ ՀԱՄԱԿԱՐԳԻ ԿԱՌՈՒՑՄԱՆ ԵՎ Ռ. ՊԱՏԿԱՆՅԱՆ ՓՈՂՈՑԻ 300ՄՄ ՏՐՄԱԱԳԾԻ ԽՍԵԼՈՒ ՋՐԻ ՋՐԱԳԾԻ ՓՈԽԱՐԻՆՄԱՆ ՆԱԽԱԳԾԱՆԱԽԱՀԱՇՎԱՅԻՆ ՓԱՍՏԱԹՂԹԵՐԻ ԿԱԶՄՄԱՆ ՇՈՒՐՋՅՈՒԹՅՈՒՆ	Աշխատանքային նախագիծ	
		Բաժին - ՋՁ	
ՆԳՀ Է.Հովսեփյան	Նախագծված կոյուղու կոլեկտոր Կ$_2$-ի մասնագրեր և խրամուղու լայնական կտրվածք	էջեր	էջերը
Նախագծեց Ս. Թարյան		15	38
Սարգեց Է.Հովսեփյան			

ԿՈՅՈՒՂՈՒ ԴԻՏԱՀՈՐ Ե/Բ
D=1.5մ, ԱԴՀ-2

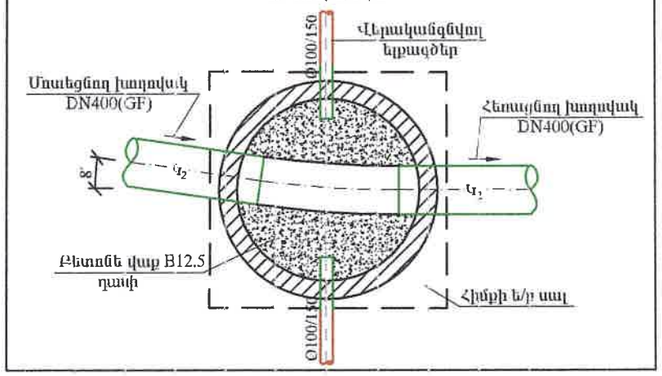

ԿՈՅՈՒՂՈՒ ԴԻՏԱՀՈՐ Ե/Բ
D=1.0մ, ԱԴՀ-3

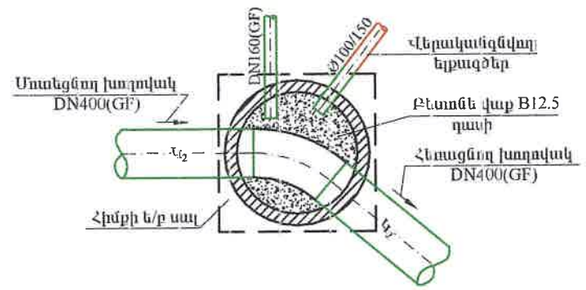

ԿՈՅՈՒՂՈՒ ԴԻՏԱՀՈՐ Ե/Բ
D=1.5մ, ԱԴՀ-4

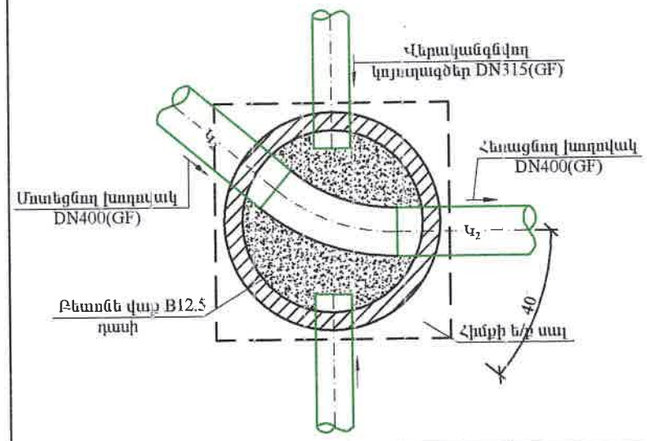

ԿՈՅՈՒՂՈՒ ԴԻՏԱՀՈՐ Ե/Բ
D=1.5մ, ԱԴՀ-5

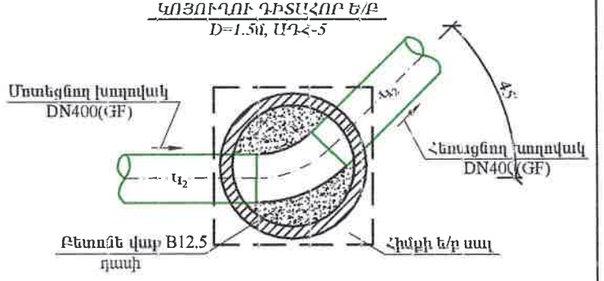

Գոյություն ունեցող դիտահորում նախագծվող կոլեկտոր Q_2-ի միացման հանգույցի հատակագիծ

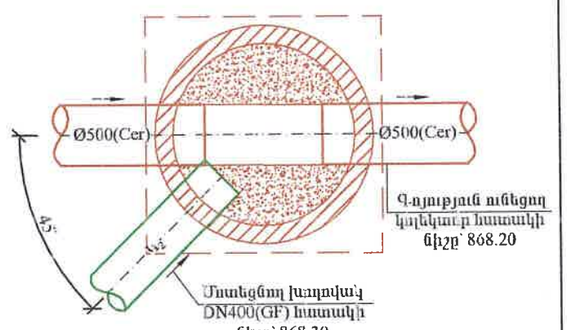

ՀԱՍՏԱՏՎԱԾ է ՀԱՍԱՐԱԿԱՅԻՆ ՓՈՐՁԱԳԻՏՈՒԹՅՈՒՆ
20 թ.

HEA ENGINEERING & DESIGN ԵՐԵՎԱՆ 2025թ.			Պատվիրատու՝ Վաղարշապատի համայնքապետարան	Պայմանագիր՝ N ՀՀ ԱՄՎՀ ԳՀՇՁԲ 25/2
			ՎԱՂԱՐՇԱՊԱՏ ՀԱՄԱՅՆՔԻ ԷՋՄԻԱՆԻՆ ՔԱՂԱՔԻ Ռ. ՊԱՏԿԱՆՅԱՆ, ՍՈՍ ՄԱՆՈՒԿՅԱՆ, Մ. ԲԱՂԴԱՍԱՐՅԱՆ, Հ. ԹՈՒՄԱՆՅԱՆ ՓՈՂՈՑՆԵՐԻ ԿՈՅՈՒՂՈՒ ՀԱՄԱԿԱՐԳԻ ԿԱՌՈՒՑՄԱՆ ԵՎ Ռ. ՊԱՏԿԱՆՅԱՆ ՓՈՂՈՑԻ 300ՄՄ ՏՐԱՄԱԳԾԻ ԽՄԵԼՈՒ ՋՐԻ ՋՐԱԳԾԻ ՓՈԽԱՐԻՆՄԱՆ ՆԱԽԱԳԾԱՆԱՀԱՇՎԱՅԻՆ ՓԱՍՏԱԹՂԹԵՐԻ ԿԱԶՄՄԱՆ ՇՈՒՐՋ ԱՇԽԱՏԱՆՔԱՅԻՆ	Աշխատանքային նախագիծ
ՆԳՒ	Է.Հովսեփյան			Բաժին - ՋՋ
Նախագծեց	Մ. Թարյան			
Ստուգեց	Է.Հովսեփյան		Նախագծվող կոյուղու կոլեկտոր Q_2-ի միացումներում կոյուղու խողովակների և ելքագծերի մվացման հանգույցների հատակագծեր	թերթ: 16 / թերթեր: 38

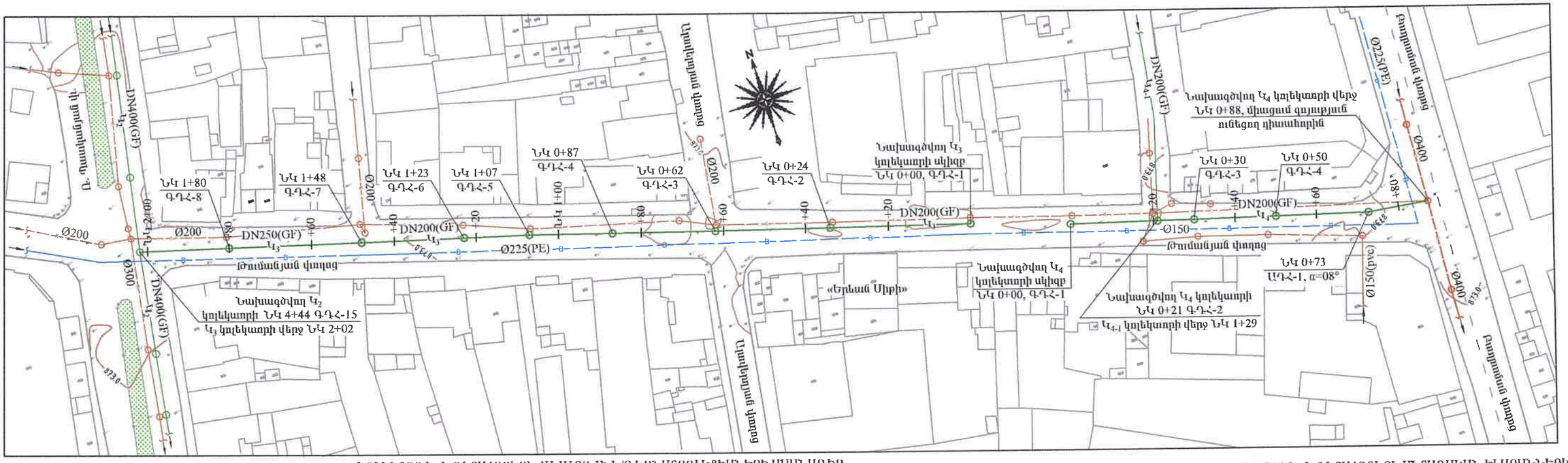

ԿՈԼԵԿՏՈՐ Կ3-Ի ԴԻՏԱՀՈՐԵՐԻ ՀԱՎԱՔՈՒՄԻ Ե/Բ ԿՈՆՍՏՐՈՒԿՑԻԱՆԵՐԻ ՍԱՄՆԱԳԻՐ

ԴԻՏԱՀՈՐԵՐԻ ՀԱՄԱՐՆԵՐԸ	ԴԻՏԱՀՈՐԵՐԻ ՏԻՊԸ	ԴԻՏԱՀՈՐԵՐԻ ՏՐԱՄԱԳԻԾԸ (մմ)	ԱԾԽԱՏԱՆՔԱՅԻՆ ԲԱՐՁՐՈՒԹՅՈՒՆԸ (մմ)	ՀԱՎԱՔՈՒՄԻ Ե/Բ ՀԻՄՆԱԿԱՆ ՏԱՐՐԵՐԻ ՏԻՊԵՐԸ									Բ 7.5 ԴԱՍԻ ԲԵՏՈՆԻ ՆԱԽԱՊԱՏ ԲԱՍՏԱԿԱՆ ՇԵՐՏ, h=10սմ (մ³)	ԲԵՏՈՆԵ ՎԱՔ Բ12.5 ԴԱՍԻ ԱՌՎԱԿԻ ԵՐԿԱԹԱՅՆԱՑ ՈՒՄՈՎ	
				ՀԻՄՔԻ ՍԱԼ ՀՄ-10 (հատ/մ³)	ՀԻՄՔԻ ՍԱԼ ՀՄ-15 (հատ/մ³)	ԵԱԾԿԻ ՍԱԼ ԾՄ-10 (հատ/մ³)	ԵԱԾԿԻ ՍԱԼ ԾՄ-15 (հատ/մ³)	ՊԱՏԻ ՕՂԱԿ ՊՕ-10-9 (հատ/մ³)	ՊԱՏԻ ՕՂԱԿ ՊՕ-15-9 (հատ/մ³)	ՊԱՏԻ ՕՂԱԿ ՊՕ-10-6 (հատ/մ³)	ՊԱՏԻ ՕՂԱԿ ՊՕ-15-6 (հատ/մ³)	ԹՈՒՋԵ ԵԼԱՆԻ ՄՏՈՑ ԿԱՓԱՐԻՉՈՎ ԳՈՍՏ 3634-99 (հատ)		h=(մմ)	(մ³)
ԿՈԼԵԿՏՈՐ Կ3															
ԳԴՀ-1	գծային	1000	900	1/0.20	-	1/0.25	-	1/0.31	-	-	-	1	0.35	380	0.74
ԳԴՀ-2	գծային	1000	900	1/0.20	-	1/0.25	-	1/0.31	-	-	-	1	0.35	550	1.07
ԳԴՀ-3	գծային	1000	1200	1/0.20	-	1/0.25	-	-	-	2/0.42	-	1	0.35	460	0.9
ԳԴՀ-4	գծային	1000	1500	1/0.20	-	1/0.25	-	1/0.31	-	1/0.21	-	1	0.35	280	0.55
ԳԴՀ-5	գծային	1000	1500	1/0.20	-	1/0.25	-	1/0.31	-	1/0.21	-	1	0.35	530	1.03
ԳԴՀ-6	գծային	1000	1800	1/0.20	-	1/0.25	-	2/0.62	-	-	-	1	0.35	400	0.78
ԳԴՀ-7	գծային	1000	2100	1/0.20	-	1/0.25	-	1/0.31	-	2/0.42	-	1	0.35	450	0.88
ԳԴՀ-8	գծային	1000	2400	1/0.20	-	1/0.25	-	2/0.62	-	1/0.21	-	1	0.35	350	0.68
ԸՆԴԱՄԵՆԸ				8/ 1.60	-	8/ 2.0	-	8/ 2.48	-	7/ 1.47	-	8	2.80	3400	6.63

ԿՈԼԵԿՏՈՐ Կ3-Ի ԴԻՏԱՀՈՐԵՐԻ ՄԵՏԱՂԱԿԱՆ ԵԼԱՐԱՆՆԵՐԻ ՏԱՐՐԵՐԻ ՍԱՄՆԱԳԻՐ

Դիտահորերի համարները	Անվանում	Քանակ	Միավոր քաշ կգ	Քաշը, կգ
ԿՈԼԵԿՏՈՐ Կ3				
ԳԴՀ-3	∟50 x 5 L=1000	2	4.0	8.00
	● Ø18A240 L=450	3	0.9	2.70
	∟50 x 5 L=150	4	0.6	2.40
	ԸՆԴՀԱՆՈՒՐԸ L=1000 մմ			13.10
ԳԴՀ-4-8	∟50 x 5 L=1500	10	6.0	60.00
	● Ø18A240 L=450	40	0.9	36.00
	∟50 x 5 L=150	40	0.6	24.00
	ԸՆԴՀԱՆՈՒՐԸ L=1500 մմ			120.00
ԸՆԴԱՄԵՆԸ L=1000 + L=1500				133.10

ԿՈԼԵԿՏՈՐ Կ3-Ի ԴԻՏԱՀՈՐԵՐԻ ՆԵՐԴԻՐ ԴԵՏԱԼՆԵՐԻ ՏԱՐՐԵՐԻ ՍԱՄՆԱԳԻՐ

Դիտահորերի համարները	Անվանում	Քանակ	Միավոր քաշ կգ	Ընդհանուր քաշը, կգ	Անվանում	Քանակ	Միավոր քաշ կգ	Ընդհանուր քաշը, կգ
	ՆԵՐԴԻՐ ԴԵՏԱԼ ՆԴ-1 (32 հատ)				ՆԵՐԴԻՐ ԴԵՏԱԼ ՆԴ-2 (32 հատ)			
ԳԴՀ-1-8	-80x6 L=160	64	0.80	51.20	-80x6 L=160	32	0.80	25.6
	-80x6 L=100	32	0.50	16.00	-80x6 L=100	32	0.50	16.0
					-80x6 L=80	32	0.40	12.8
ԸՆԴՀԱՆՈՒՐԸ				67.20				54.40
ԸՆԴԱՄԵՆԸ ՆԴ1 + ՆԴ2				121.60				

ՀԱՊՂԱՎՈՒՄՆԵՐ

ԱԴՀ ԱՆԿՅՈՒՆԱՅԻՆ ԴԻՏԱՀՈՐ

ԳԴՀ ԳԾԱՅԻՆ ԴԻՏԱՀՈՐ

ՊԱՅՄԱՆԱԿԱՆ ՆՇԱՆՆԵՐ

DN	ՆԱԽԱԳԾՎՈՂ ԿՈՅՈՒՂՈՒ ԿՈԼԵԿՏՈՐՆԵՐ
—K— Ø —K—	ԳՈՅՈՒԹՅՈՒՆ ՈՒՆԵՑՈՂ ԿՈՅՈՒՂՈՒ ԿՈԼԵԿՏՈՐՆԵՐ
—B— Ø —B—	ԳՈՅՈՒԹՅՈՒՆ ՈՒՆԵՑՈՂ ՄԱՅՐՈՒՂԱՅԻՆ ՋՐԱԳԾԵՐ

ԿՈԼԵԿՏՈՐ Կ3 ՍԱՄՆԱԳԻՐ

Հ/Հ	Ա Ն Վ Ա Ն Ո Ւ Մ	Չափ. միավոր	Ընդհ. քանակ
1	2	3	4
1	Պոլիէթիլենե (GF) լայնուկավոր ակոսավոր խողովակներ, DN250, SN8	գծմ	54.0
2	Պոլիէթիլենե (GF) լայնուկավոր ակոսավոր խողովակներ, DN200, SN8	գծմ	148.0
3	Ռետինե խցօղակ DN250(GF)	հատ	9
4	Ռետինե խցօղակ DN200(GF)	հատ	25
5	Կոյուղու ե/բ դիտահոր D=1.0մ,	հատ	8

HEA
ENGINEERING & DESIGN
ԵՐԵՎԱՆ 2025թ.

ՆԳՀ	Է.Հովսեփյան	
Նախագծեց	Մ. Թադևոսյան	
Սանգեց	Է.Հովսեփյան	

Պատվիրատու՝ Վանաձորի քաղաքապետարան

Պայմանագիր՝ N ՀՀ ԱՄՎՀ ԳՀՇՁԲ 25/2

ՎԱՂԱՐՇԱՊԱՏ ՀԱՄԱՅՆՔԻ ԷՋՄԻԱԾԻՆ ՔԱՂԱՔԻ Ռ. ՊԱՏԿԱՆՅԱՆ, ՍՈՍ ՍԱՆՈՒԿՅԱՆ, Մ. ԲԱՂԴԱՍԱՐՅԱՆ, Հ. ԹՈՒՄԱՆՅԱՆ ՓՈՂՈՑՆԵՐԻ ԿՈՅՈՒՂՈՒ ՀԱՄԱԿԱՐԳԻ ԿԱՌՈՒՑՄԱՆ ԵՎ Ռ. ՊԱՏԿԱՆՅԱՆ ՓՈՂՈՑԻ 300ՄՄ ՏՐՄԱԼԱԳԾԻ ԽՄԵԼՈՒ ՋՐԻ ՋՐԱԳԾԻ ՓՈԽԱՐԻՆՄԱՆ ՆԱԽԱԳԾԱՆԱԽԱՀԱՇՎԱՅԻՆ ՓԱՍՏԱԹՂԹԵՐԻ ԿԱԶՄՄԱՆ ԾԱՌԱՅՈՒԹՅՈՒՆ

Աշխատանքային նախագիծ

Բաժին - ՋՋ

Նախագծվող կոյուղու կոլեկտոր Կ3-ի և Կ4-ի ուղեգծի հատակագծեր Մ 1:1000, Կ3-ի մասնագրեր

էջերը	էջերթեր
17	38

ՀԱՍՏԱՏՎԱԾ է
ՓՈՐՁԱԳԻՏՈՒԹՅԱՆ,
20 թ.
«____» _____

ՆԱԽԱԳԾՎՈՂ ԿՈՅՈՒՂՈՒ ԿՈԼԵԿՏՈՐ Կ$_3$-ի ԵՐԿԱՅՆԱԿԱՆ ԿՏՐՎԱԾՔ ՆԿ 0+00 - ՆԿ 2+02

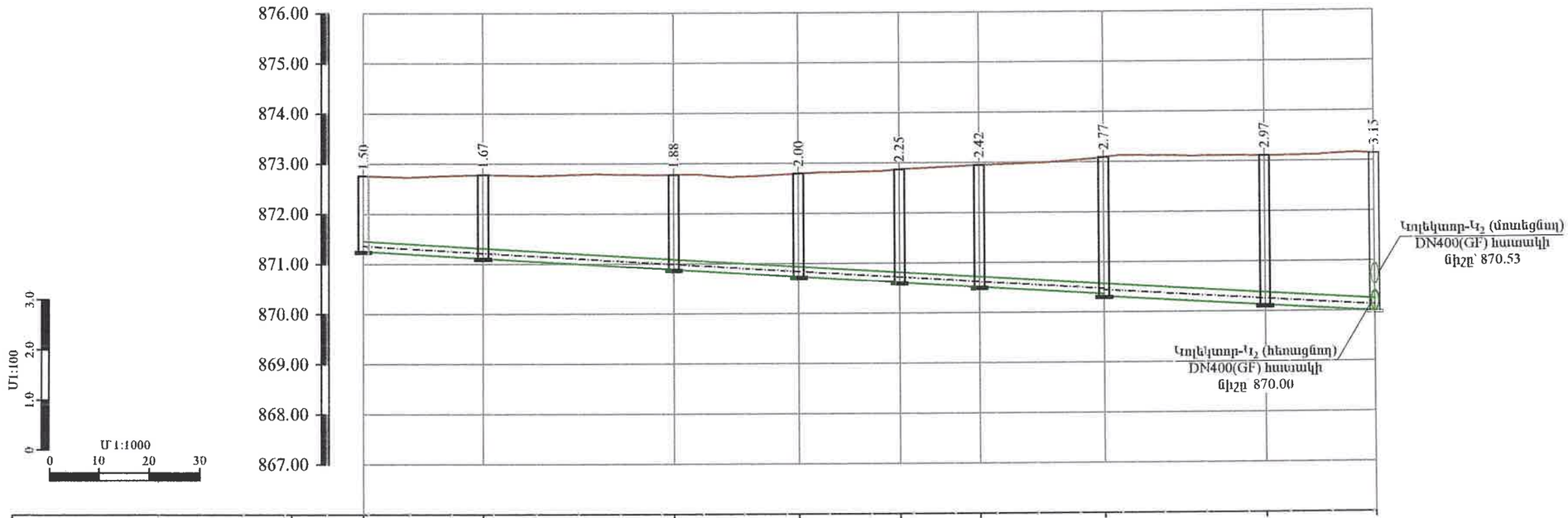

ԳՈՅՈՒԹՅՈՒՆ ՈՒՆԵՑՈՂ ԾԱԾԿՈՒՅԹԻ ՆԻՇԸ	872.76	872.78	872.77	872.79	872.87	872.95	873.09	873.10	873.15
ԾԱԾԿՈՒՅԹԻ ՆԱԽԱԳԾԱՅԻՆ ՆԻՇԸ	872.76	872.78	872.77	872.79	872.87	872.95	873.09	873.10	873.15
ԽՈՂՈՎԱԿԻ ՀԱՏԱԿԻ/ԱՌՎԱԿԻ ՆԻՇԵՐԸ	871.26	871.11	870.88	870.73	870.62	870.52	870.32	870.13	870.00
ԽՈՂՈՎԱԿԻ ՆՅՈՒԹԸ ԵՎ ՏՐԱՄԱԳԻԾԸ	ՊՈԼԻԷԹԻԼԵՆԵ ԼԱՅՆՈՒԿԱՎՈՐ ԱԿՈՍԱՎՈՐ ԽՈՂՈՎԱԿՆԵՐ, DN200(GF) SN8 L=148.0 մ						ՊՈԼԻԷԹԻԼԵՆԵ ԼԱՅՆՈՒԿԱՎՈՐ ԱԿՈՍԱՎՈՐ ԽՈՂՈՎԱԿՆԵՐ DN250 (GF) SN8 L=54.0 մ		
ԹԵՔՈՒԹՅՈՒՆ / ԵՐԿԱՐՈՒԹՅՈՒՆ(մ)	202.0								0.006
ՀՈՐԵՐԻ ՀԱՄԱՐՆԵՐԸ	ԳԴՀ - 1	ԳԴՀ - 2	ԳԴՀ - 3	ԳԴՀ - 4	ԳԴՀ - 5	ԳԴՀ - 6	ԳԴՀ - 7	ԳԴՀ - 8	
ՆՇԱԿԵՏԵՐԸ	ՆԿ 0+00	ՆԿ 0+24	ՆԿ 0+62	ՆԿ 0+87	ՆԿ 1+07	ՆԿ 1+23	ՆԿ 1+48	ՆԿ 1+80	ՆԿ 2+02

ԿՈՅՈՒՂՈՒ (Կ$_3$) ԿՈԼԵԿՏՈՐԻ ԽՐԱՄՈՒՂՈՒ ԼԱՅՆԱԿԱՆ ԿՏՐՎԱԾՔ
ՆԿ 0 + 00 ÷ ՆԿ 1 + 48

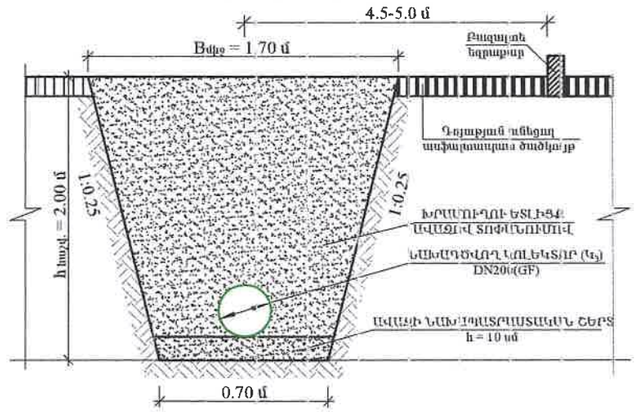

ԿՈՅՈՒՂՈՒ (Կ$_3$) ԿՈԼԵԿՏՈՐԻ ԽՐԱՄՈՒՂՈՒ ԼԱՅՆԱԿԱՆ ԿՏՐՎԱԾՔ
ՆԿ 1 + 48 ÷ ՆԿ 2 + 02

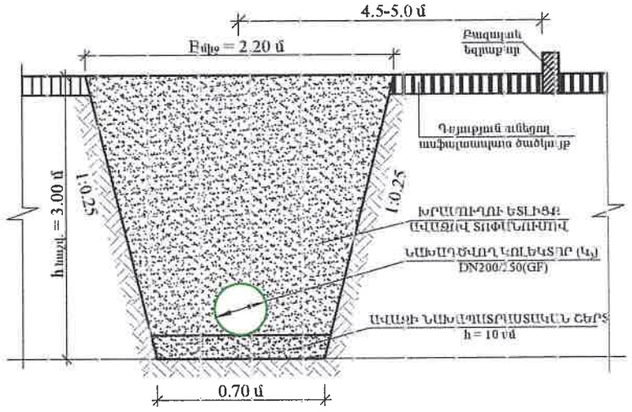

ՀԱՊԱՎՈՒՄՆԵՐ

ԱԴՀ ԱՆԿՅՈՒՆԱՅԻՆ ԴԻՏԱՀՈՐ

ԳԴՀ ԳԾԱՅԻՆ ԴԻՏԱՀՈՐ

«ԱՐՍԻՏԵԿՏ» ՍՊԸ
ՓՈՐՁԱԳԻՏՈՒԹՅՈՒՆ,
20 Թ.

HEA ENGINEERING & DESIGN ԵՐԵՎԱՆ 2025թ.			Պատվիրատու՝ Վաղարշապատի համայնքապետարան	Պայմանագիր՝ N ՀՀ ԱՄՎՀ ԳՀՇՁԲ 25/2	
			ՎԱՂԱՐՇԱՊԱՏ ՀԱՄԱՅՆՔԻ ԷՋՄԻԱԾԻՆ ՔԱՂԱՔԻ Ռ. ՊԱՏԿԱՆՅԱՆ, ՍՈՍ ՄԱՆՈՒԿՅԱՆ, Մ. ԲԱՂԴԱՍՅԱՆ, Հ. ԹՈՒՄԱՆՅԱՆ ՓՈՂՈՑՆԵՐԻ ԿՈՅՈՒՂՈՒ ՀԱՄԱԿԱՐԳԻ ԿԱՌՈՒՑՄԱՆ ԵՎ Ռ. ՊԱՏԿԱՆՅԱՆ ՓՈՂՈՑԻ 300ՄՄ ՏՐԱՄԱԳԾԻ ԽՄԵԼՈՒ ՋՐԻ ՋՐԱԳԾԻ ՓՈԽԱՐԻՆՄԱՆ ՆԱԽԱԳԾՄԱՆ-ԱՀԱՇՎԱՅԻՆ ՓԱՍՏԱԹՂԹԵՐԻ ԿԱԶՄՄԱՆ ՇՐՋԱՅՈՒԹՅՈՒՆ	Աշխատանքային նախագիծ	
ՆԴՀ	Է.Հովսեփյան			Բաժին - ՋՋ	
Նախագծեց	Ս. Թարյան				
Սաուզեց	Է.Հովսեփյան		Նախագծվող կոյուղու կոլեկտոր Կ$_3$-ի երկայնական և լայնական կտրվածքներ	թերթ	թերթեր
				18	38

ԿՈԼԵԿՏՈՐ Կ$_4$-Ի ԴԻՏԱՀՈՐԵՐԻ ՀԱՎԱՔՈՎԻ Ե/Բ ԿՈՆՍՏՐՈՒԿՑԻԱՆԵՐԻ ՄԱՄՆԱԳԻՐ

ԴԻՏԱՀՈՐԵՐԻ ՀԱՄԱՐՆԵՐԸ	ԴԻՏԱՀՈՐԵՐԻ ՏԻՊԸ	ԴԻՏԱՀՈՐԵՐԻ ՏՐԱՄԱԳԻԾԸ (մմ)	ԱՇԽԱՏԱՆՔԱՅԻՆ ԲԱՐՁՐՈՒԹՅՈՒՆԸ (մմ)	ՀԱՎԱՔՈՎԻ Ե/Բ ՀԻՄՆԱԿԱՆ ՏԱՐՐԵՐԻ ՏԻՊԵՐԸ									Բ 7.5 ԴԱՍԻ ԲԵՏՈՆԻ ՆԱԽԱՊԱՏՐԱՍՏԱԿԱՆ ՇԵՐՏ, h=10սմ (մ^3)	ԲԵՏՈՆԵ ՎԱՔ Բ 12.5 ԴԱՍԻ ԱՌՎԱԿԻ ԵՐԿԱԹԱՅՆԱՑ ՈՒՄՈՎ	
				ՀԻՄՔԻ ՍԱԼ ՀՄ-10 (հատ/մ^3)	ՀԻՄՔԻ ՍԱԼ ՀՄ-15 (հատ/մ^3)	ԾԱՆԿԻ ՍԱԼ ԾՄ-10 (հատ/մ^3)	ԾԱՆԿԻ ՍԱԼ ԾՄ-15 (հատ/մ^3)	ՊԱՏԻ ՕՂԱԿ ՊՕ-10-9 (հատ/մ^3)	ՊԱՏԻ ՕՂԱԿ ՊՕ-15-9 (հատ/մ^3)	ՊԱՏԻ ՕՂԱԿ ՊՕ-10-6 (հատ/մ^3)	ՊԱՏԻ ՕՂԱԿ ՊՕ-15-6 (հատ/մ^3)	ԹՈՒՋԵ ԾԱՆՐ ՄՏՈՑ ԿԱՓՈՒՐԻՉՈՎ ԳՈՍՏ 3634-99 (հատ)		h=(մմ)	(մ^3)
ԿՈԼԵԿՏՈՐ Կ$_4$															
ԳԴՀ-1	գծային	1000	1200	1/0.20	-	1/0.25	-	-	-	2/0.42	-	1	0.35	280	0.55
ԳԴՀ-2	գծային	1000	1200	1/0.20	-	1/0.25	-	-	-	2/0.42	-	1	0.35	410	0.8
ԳԴՀ-3	գծային	1000	1200	1/0.20	-	1/0.25	-	-	-	2/0.42	-	1	0.35	530	1.03
ԳԴՀ-4	գծային	1000	1500	1/0.20	-	1/0.25	-	1/0.31	-	1/0.21	-	1	0.35	280	0.55
ԱԴՀ-1	անկյունային	1000	1500	1/0.20	-	1/0.25	-	1/0.31	-	1/0.21	-	1	0.35	530	1.03
ԸՆԴԱՄԵՆԸ				8/ 1.60	-	8/ 2.0	-	2/ 0.62	-	8/ 1.68	-	5	1.75	2030	3.96

ԿՈՅՈՒՂՈՒ ԴԻՏԱՀՈՐ Ե/Բ
D=1.0մ, ԳԴՀ-1

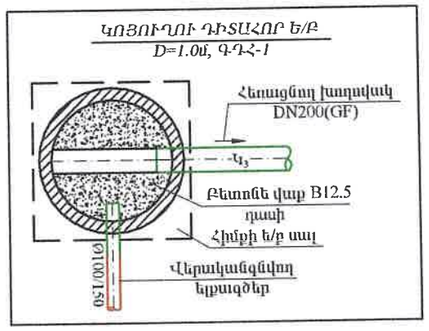

ԿՈՅՈՒՂՈՒ ԴԻՏԱՀՈՐ Ե/Բ
D=1.0մ, ԳԴՀ-2-8

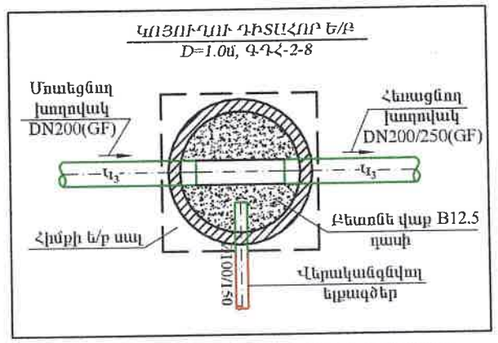

ՆԱԽԱԳԾՎՈՂ ԿՈՅՈՒՂՈՒ ԿՈԼԵԿՏՈՐ Կ$_4$-ի ԵՐԿԱՅՆԱԿԱՆ ԿՏՐՎԱԾՔ ՆԿ 0+00 - ՆԿ 0+88

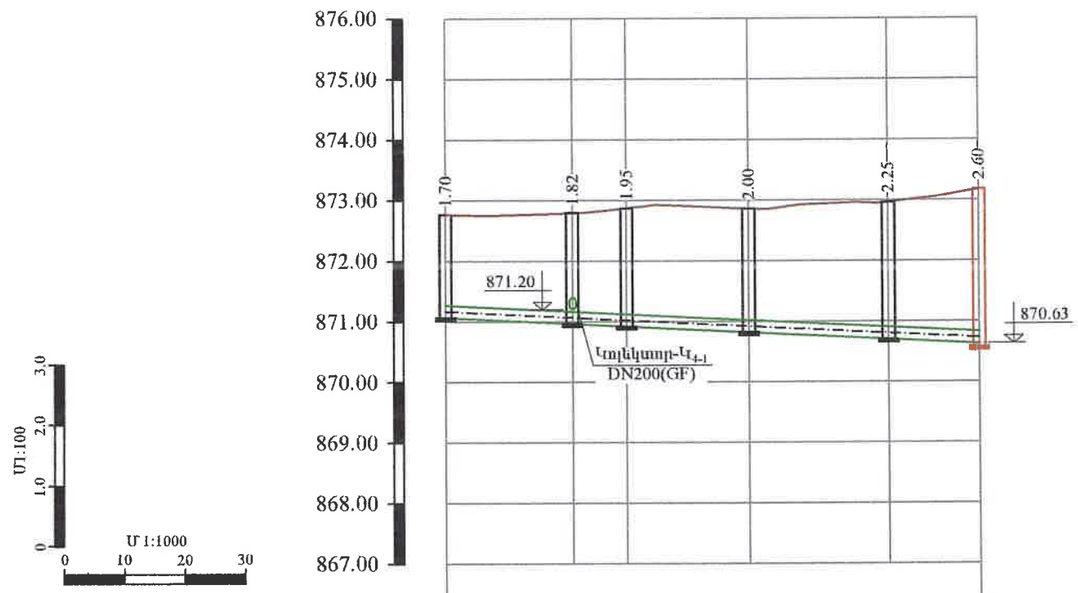

ԳՈՅՈՒԹՅՈՒՆ ՈՒՆԵՑՈՂ ԾԱԾԿՈՒՅԹԻ ՆԻՇԸ	872.77	872.79	872.84	872.86	872.96	873.18	
ԾԱԾԿՈՒՅԹԻ ՆԱԽԱԳԾԱՅԻՆ ՆԻՇԸ	872.77	872.79	872.84	872.86	872.96	873.18	
ԽՈՂՈՎԱԿԻ ՀԱՏԱԿԻ/ԱՌՎԱԿԻ ՆԻՇԵՐԸ	871.07	870.96	870.89	870.86	870.71	870.63 / 870.57	
ԽՈՂՈՎԱԿԻ ՆՅՈՒԹԸ ԵՎ ՏՐԱՄԱԳԻԾԸ	ՊՈԼԻԷԹԻԼԵՆԵ ԼԱՅՆՈՒԿԱՎՈՐ ԱԿՈՍԱՎՈՐ ԽՈՂՈՎԱԿՆԵՐ, DN200(GF) SN8 L=88.0 մ						
ԹԵՔՈՒԹՅՈՒՆ / ԵՐԿԱՐՈՒԹՅՈՒՆ(մ)	88.0				0.005		
ՀՈԲԵՐԻ ՀԱՄԱՐՆԵՐԸ	ԳԴՀ-1	ԳԴՀ-2	ԳԴՀ-3	ԳԴՀ-4	ԱԴՀ-1 α=08°		
ՆՇԱԿԵՏԵՐԸ	ՆԿ 0+00	ՆԿ 0+21	ՆԿ 0+30	ՆԿ 0+50	ՆԿ 0+73	ՆԿ 0+88	

ԿՈԼԵԿՏՈՐ Կ$_4$-Ի ԴԻՏԱՀՈՐԵՐԻ ՄԵՏԱՂԱԿԱՆ ԵԼԱՐԱՆՆԵՐԻ ՏԱՐՐԵՐԻ ՄԱՄՆԱԳԻՐ

Դիտահորերի համարները	Անվանում	Քանակ	Միավոր քաշ կգ	Քաշը, կգ
ԿՈԼԵԿՏՈՐ Կ$_4$				
ԳԴՀ-1-3	∟ 50 x 5 L=1000	6	4.0	24.00
	● Ø18A240 L=450	9	0.9	8.10
	∟ 50 x 5 L=150	12	0.6	7.20
	ԸՆԴՀԱՆՈՒՐԸ L=1000 մմ			39.30
ԳԴՀ-4 ԱԴՀ-1	∟ 50 x 5 L=1500	4	6.0	24.00
	● Ø18A240 L=450	8	0.9	7.20
	∟ 50 x 5 L=150	8	0.6	4.80
	ԸՆԴՀԱՆՈՒՐԸ L=1500 մմ			36.00
ԸՆԴԱՄԵՆԸ L=1000 + L=1500				75.30

ԿՈՅՈՒՂՈՒ (Կ$_4$) ԿՈԼԵԿՏՈՐԻ ԽՐԱՄՈՒՂՈՒ ԼԱՅՆԱԿԱՆ ԿՏՐՎԱԾՔ
ՆԿ 0 + 00 ÷ ՆԿ 0 + 88

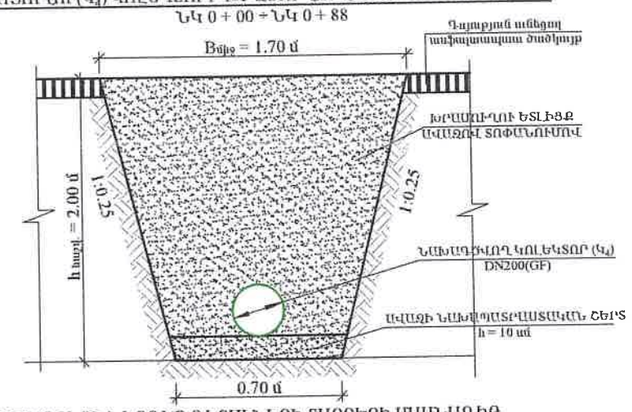

ԿՈԼԵԿՏՈՐ Կ$_4$-Ի ԴԻՏԱՀՈՐԵՐԻ ՆԵՐԴԻՐ ԴԵՏԱԼՆԵՐԻ ՏԱՐՐԵՐԻ ՄԱՄՆԱԳԻՐ

Դիտահորերի համարները	Անվանում	Քանակ	Միավոր քաշ կգ	Ընդհանուր քաշը, կգ	Անվանում	Քանակ	Միավոր քաշ կգ	Ընդհանուր քաշը, կգ
	ՆԵՐԴԻՐ ԴԵՏԱԼ ՆԴ-1 (20 հատ)				ՆԵՐԴԻՐ ԴԵՏԱԼ ՆԴ-2 (20 հատ)			
ԳԴՀ-1-4 ԱԴՀ-1	-80x6 L=160	40	0.80	32.00	-80x6 L=160	20	0.80	16.0
	-80x6 L=100	20	0.50	10.00	-80x6 L=100	20	0.50	10.0
					-80x6 L=80	20	0.40	8.0
ԸՆԴՀԱՆՈՒՐԸ				42.00				34.00
ԸՆԴԱՄԵՆԸ ՆԴ-1 + ՆԴ-2				76.00				

ԿՈԼԵԿՏՈՐ Կ$_4$ ՄԱՄՆԱԳԻՐ

Հ/Հ	Անվանում	Չափմ. միավոր	Ընդհ. քանակ
1	2	3	4
1	Պոլիէթիլեն (GF) լայնակողմյա ալիքավոր խողովակներ, DN200, SN8	գծմ	88.0
2	Ռետինե խցօղակ DN200(GF)	հատ	15
3	Կոյուղու ե/բ դիմասեղ D=1.0մ,	հատ	5

ԱՐԽԻՏԵԿՏ Ս.ՊՊԻ ՓՈՐՁԱԳՐՈՒԹՅՈՒՆ
20 թ.

HEA ENGINEERING & DESIGN ԵՐԵՎԱՆ 2025թ.			Պատվիրատու՝ Վաղարշապատի համայնքապետարան	Պայմանագիր՝ N ՀՀ ԼՄՎՀ ԳՀԾՁԲ 25/2
			ՎԱՂԱՐՇԱՊԱՏ ՀԱՄԱՅՆՔԻ ԷՋՄԻԱՆԻՆ ՔԱՂԱՔԻ Ռ. ՊԱՏԿԱՆՅԱՆ, ՍՈՍ ՄԱՆՈՒԿՅԱՆ, Մ. ԲԱՂԴԱՍԱՐՅԱՆ, Հ. ԹՈՒՄԱՆՅԱՆ ՓՈՂՈՑՆԵՐԻ ԿՈՅՈՒՂՈՒ ՀԱՄԱԿԱՐԳԻ ԿԱՌՈՒՑՄԱՆ ԵՎ Ռ. ՊԱՏԿԱՆՅԱՆ ՓՈՂՈՑԻ 300ՄՄ ՏՐԱՄԱԳԾԻ ԽՄԵԼՈՒ ՋՐԻ ՋՐԱԳԾԻ ՓՈԽԱՐԻՆՄԱՆ ՆԱԽԱԳԾՄԱՆԱԽԱՀԱԾՎԱՅԻՆ ՓԱՍՏԱԹՂԹԵՐԻ ԿԱԶՄՄԱՆ ՇՈՒՐՋ ԱՇԽԱՏԱՆՔԱՅԻՆ ՆԱԽԱԳԻԾ	Աշխատանքային նախագիծ
Նդհ	Է.Հովսեփյան			Բաժին - ՋՋ
Նախագծեց	Ս. Թարյան			
Սաուգեց	Է.Հովսեփյան		Նախագծվող կոյուղու կոլեկտոր Կ$_4$-ի երկայնական և լայնական կտրվածքներ, մասնագրեր և դիտահորերում կոյուղու խողովակների և ելքագծերի միացման հանգույցների հատակագծեր	թերթ 19 / թերթեր 38

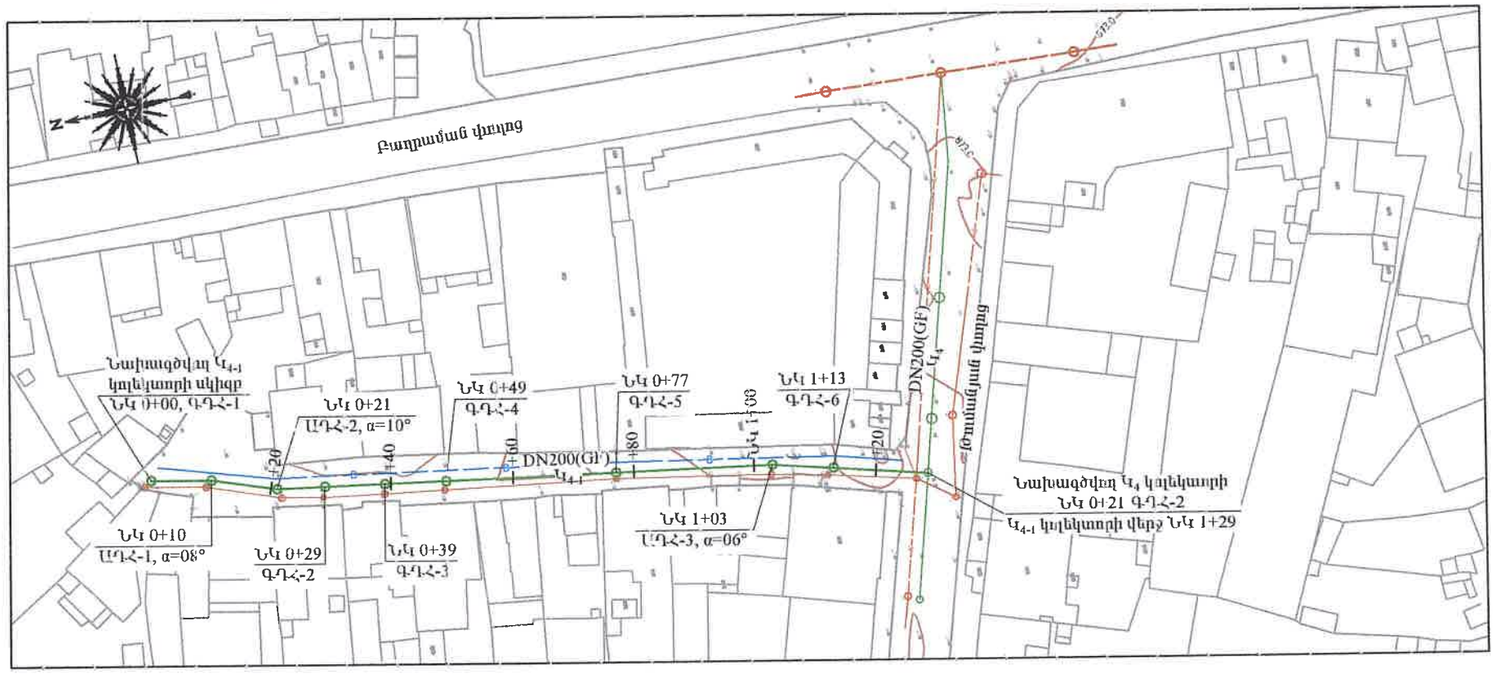

ՊԱՅՄԱՆԱԿԱՆ ՆՇԱՆՆԵՐ

DN	ՆԱԽԱԳԾՎՈՂ ԿՈՅՈՒՂՈՒ ԿՈԼԵԿՏՈՐՆԵՐ
—K—Ø—K—	ԳՈՅՈՒԹՅՈՒՆ ՈՒՆԵՑՈՂ ԿՈՅՈՒՂՈՒ ԿՈԼԵԿՏՈՐՆԵՐ
—B—Ø—B—	ԳՈՅՈՒԹՅՈՒՆ ՈՒՆԵՑՈՂ ՄԱՅՐՈՒՂԱՅԻՆ ՋՐԱԳԾԵՐ
	ԳՈՅՈՒԹՅՈՒՆ ՈՒՆԵՑՈՂ ՍՏՈՐԳԵՏՆՅԱ ԷԼ. ՀՈՍԱՆՔԻ ՄԱԼՈՒԽՆԵՐ

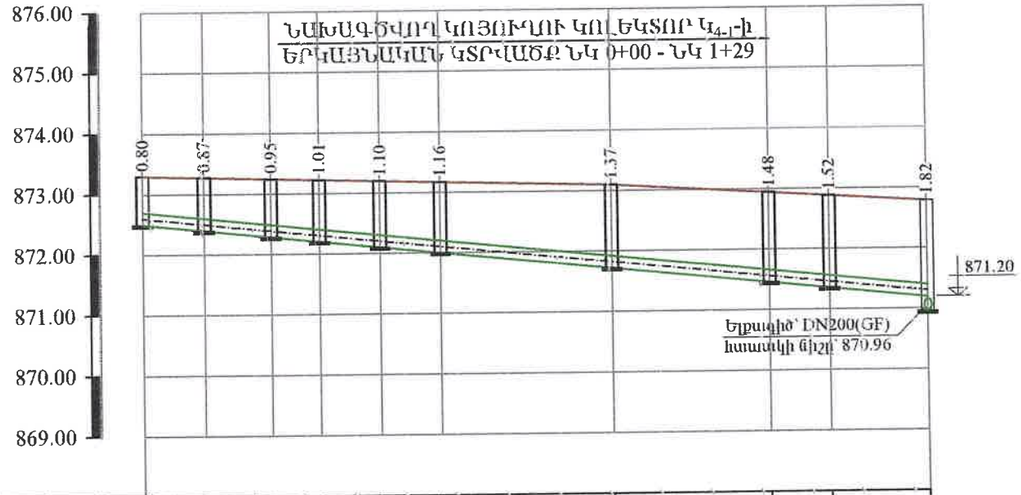

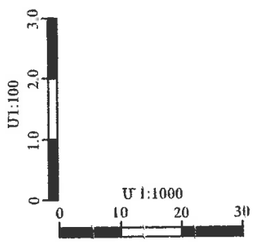

ԳՈՅՈՒԹՅՈՒՆ ՈՒՆԵՑՈՂ ՄԱԾԿՈՒՅԹԻ ՆԻՇԸ	873.30	873.27	873.25	873.22	873.19	873.17	873.10	872.94	872.88	872.79
ՄԱԾԿՈՒՅԹԻ ՆԱԽԱԳԾԱՅԻՆ ՆԻՇԸ	873.30	873.27	873.25	873.22	873.19	873.17	873.10	872.94	872.88	872.79
ԽՈՂՈՎԱԿԻ ՀԱՏԱԿԻ/ԱՌՎԱԿԻ ՆԻՇԵՐԸ	872.50	872.40	872.28	872.20	872.10	872.06	871.72	871.46	871.36	871.20 870.96
ԽՈՂՈՎԱԿԻ ՆՅՈՒԹԸ ԵՎ ՏՐԱՄԱԼԻՄԸ	ՊՈԼԻԷԹԻԼԵՆԵ ԼԱՅՆՈՒԿԱՎՈՐ ԱԿՈՍԱՎՈՐ ԽՈՂՈՎԱԿՆԵՐ, DN200(GF) SN8 L=103.0 մ									
ԹԵՔՈՒԹՅՈՒՆ / ԵՐԿԱՐՈՒԹՅՈՒՆ(մ)	91.0									0.01
ՀՈՐԵՐԻ ՀԱՄԱՐՆԵՐԸ	ԳԴՀ-1	ԱԴՀ-1 α=08°	ՍԴՀ-2 α=10°	ԳԴՀ-2	ԳԴՀ-3	ԳԴՀ-4	ԳԴՀ-5	ԱԴՀ-3 α=06°	ԳԴՀ-6	
ՆԻՇԱԿԵՏԵՐԸ	ՆԿ 0+00	ՆԿ 0+10	ՆԿ 0+21	ՆԿ 0+29	ՆԿ 0+39	ՆԿ 0+49	ՆԿ 0+77	ՆԿ 1+03	ՆԿ 1+13	ՆԿ 1+29

ԿՈՅՈՒՂՈՒ (Կ4-1) ԿՈԼԵԿՏՈՐԻ ԽՐԱՄՈՒՂՈՒ ԼԱՅՆԱԿԱՆ ԿՏՐՎԱԾՔ

ՆԿ 0 + 00 ÷ ՆԿ 1 + 29

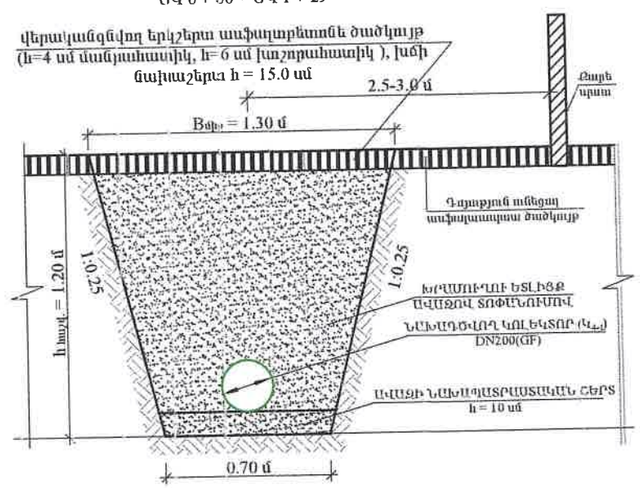

ՀԱՍՏԱՏՎԱԾ ԵՄ ՀԱՄԱՁԱՅՆ ՓՈՐՁԱԳԻՏՈՒԹՅՈՒՆ,
20 թ.

HEA ENGINEERING & DESIGN ԵՐԵՎԱՆ 2025թ.			Պատվիրատու՝ Վայոց ձորի մարզպետարան	Պայմանագիր՝ N ՀՀ ԱՄՎՀ ԳՀՇՁԲ 25/2
			ՎԱՂԱՐՇԱՊԱՏ ՀԱՄԱՅՆՔԻ ԷՋՄԻԱՆԻՆ ՔԱՂԱՔԻ Ռ. ՊԱՏԿԱՆՅԱՆ, ՍՈՍ ՄԱՆՈՒԿՅԱՆ, Մ. ԲԱՂԴԱՍԱՐՅԱՆ, Հ. ԹՈՒՄԱՆՅԱՆ ՓՈՂՈՑՆԵՐԻ ԿՈՅՈՒՂՈՒ ՀԱՄԱԿԱՐԳԻ ԿԱՌՈՒՑՄԱՆ ԵՎ Ռ. ՊԱՏԿԱՆՅԱՆ ՓՈՂՈՑԻ 300ՄՄ ՏՐԱՄԱԳԾԻ ԽՄԵԼՈՒ ՋՐԻ ՋՐԱԳԾԻ ՓՈԽԱՐԻՆՄԱՆ ՆԱԽԱԳԾԱՆԱԽԱՀԱՇՎԱՌԻՆ ՓԱՍՏԱԹՂԹԵՐԻ ԿԱԶՄՄԱՆ ՇՈՒԱՅՈՒԹՅՈՒՆ	Աշխատանքային նախագիծ
ՆԳԻ	Է.Հովսեփյան			Բաժին - ՋՋ
Նախագծեց	Ս. Թադյան		Նախագծվող կոյուղու կոլեկտոր Կ4-1-ի ուղեգծի հատակագիծ Մ 1:1000, երկայնական և լայնական կտրվածքներ	թերթ: 20 / թերթեր: 38
Սարգեց	Է.Հովսեփյան			

ԿՈԼԵԿՏՈՐ Կ4-1-Ի ԴԻՏԱՀՈՐԵՐԻ ՀԱՎԱՔՈՎԻ Ե/Բ ԿՈՆՍՏՐՈՒԿՑԻԱՆԵՐԻ ՄԱՄՆԱԳԻՐ

ԴԻՏԱՀՈՐԵՐԻ ՀԱՄԱՐՆԵՐԸ	ԴԻՏԱՀՈՐԵՐԻ ՏԻՊԸ	ԴԻՏԱՀՈՐԵՐԻ ՏՐԱՄԱԳԻԾԸ (մմ)	ԱՇԽԱՏԱՆՔԱՅԻՆ ԲԱՐՁՐՈՒԹՅՈՒՆԸ (մմ)	ՀԱՎԱՔՈՎԻ Ե/Բ ՀԻՄՆԱԿԱՆ ՏԱՐՐԵՐԻ ՏԻՊԵՐԸ									Բ 7.5 ԴԱՍԻ ԲԵՏՈՆԻ ՆԱԽԱՊԱՏ ՐԱՍՏԱԿԱՆ ՇԵՐՏ, h=10սմ (մ³)	ԲԵՏՈՆԵ ՎԱՔ Բ 12.5 ԴԱՍԻ ԱՌՎԱԿԻ ԵՐԿԱԹԱՅՆԱՑ ՈՒՄՈՎ	
				ՀԻՄՔԻ ՍԱԼ ՀՍ-10 (հատ/մ³)	ՀԻՄՔԻ ՍԱԼ ՀՍ-15 (հատ/մ³)	ԾԱԾԿԻ ՍԱԼ ԾՍ-10 (հատ/մ³)	ԾԱԾԿԻ ՍԱԼ ԾՍ-15 (հատ/մ³)	ՊԱՏԻ ՕՂԱԿ ՊՕ-10-9 (հատ/մ³)	ՊԱՏԻ ՕՂԱԿ ՊՕ-15-9 (հատ/մ³)	ՊԱՏԻ ՕՂԱԿ ՊՕ-10-6 (հատ/մ³)	ՊԱՏԻ ՕՂԱԿ ՊՕ-15-6 (հատ/մ³)	ԹՈՒՋԵ ԾԱՆՐ ՄՏՈՑ ԿԱՓՈՒՐՉՈՎ ԳՈՍՏ 3634-99 (հատ)		h=(մմ)	(մ³)
ԿՈԼԵԿՏՈՐ Կ4-1															
ԳԴՀ-1	գծային	1000	280	1/0.20	-	1/0.25	-	-	-	-	-	1	0.35	300	0.59
ԱԴՀ-1	անկյունային	1000	350	1/0.20	-	1/0.25	-	-	-	-	-	1	0.35	300	0.59
ԱԴՀ-2	անկյունային	1000	430	1/0.20	-	1/0.25	-	-	-	-	-	1	0.35	300	0.59
ԳԴՀ-2	գծային	1000	490	1/0.20	-	1/0.25	-	-	-	-	-	1	0.35	300	0.59
ԳԴՀ-3	գծային	1000	600	1/0.20	-	1/0.25	-	-	-	1/0.21	-	1	0.35	280	0.55
ԳԴՀ-4	գծային	1000	600	1/0.20	-	1/0.25	-	-	-	1/0.21	-	1	0.35	340	0.66
ԳԴՀ-5	գծային	1000	600	1/0.20	-	1/0.25	-	-	-	1/0.21	-	1	0.35	550	1.07
ԱԴՀ-3	անկյունային	1000	900	1/0.20	-	1/0.25	-	1/0.31	-	-	-	1	0.35	360	0.7
ԳԴՀ-6	գծային	1000	900	1/0.20	-	1/0.25	-	1/0.31	-	-	-	1	0.35	400	0.78
ԸՆԴԱՄԵՆԸ				9/ 1.80	-	9/ 2.25	-	2/ 0.62	-	3/ 0.63	-	6	2.10	1820	3.55

ԿՈԼԵԿՏՈՐ Կ4-1-Ի ԴԻՏԱՀՈՐԵՐԻ ՄԵՏԱՂԱԿԱՆ ԵԼԱՐՎԱՆՆԵՐԻ ՏԱՐՐԵՐԻ ՄԱՄՆԱԳԻՐ

Դիտահորերի համարները	Անվանում	Քանակ	Միավոր քաշ կգ	Քաշը, կգ
ԿՈԼԵԿՏՈՐ Կ4-1				
ԳԴՀ-6 ԱԴՀ-3	∟ 50 x 5 L=1000	4	4.0	16.00
	● Ø18A240 L=450	8	0.9	7.20
	∟ 50 x 5 L=150	8	0.6	4.80
	ԸՆԴՀԱՆՈՒՐԸ L=1000 մմ			28.00
ԸՆԴԱՄԵՆԸ L=1000՝				28.00

ԿՈԼԵԿՏՈՐ Կ4-1 ՄԱՄՆԱԳԻՐ

Հ/Հ	Ա Ն Վ Ա Ն Ո Ւ Մ	Չափ. միավոր	Ընդհ. քանակ
1	2	3	4
1	Պոլիէթիլենե (GF) լայնուկավոր ակոսավոր խողովակներ, DN200, SN8	գծմ	129.0
2	Ռեզինե խցօղակ DN200(GF)	հատ	22
3	Կոյուղու ե/բ դիտահոր D=1.0մ,	հատ	9
4	Բետոնե լեկալ աղյուսներ B15 դասի	մ³	1.20

ԿՈԼԵԿՏՈՐ Կ4-1-Ի ԴԻՏԱՀՈՐԵՐԻ ՆԵՐԴԻՐ ԴԵՏԱԼՆԵՐԻ ՏԱՐՐԵՐԻ ՄԱՄՆԱԳԻՐ

Դիտահորերի համարները	Անվանում	Քանակ	Միավոր քաշ կգ	Ընդհանուր քաշը, կգ	Անվանում	Քանակ	Միավոր քաշ կգ	Ընդհանուր քաշը, կգ
ԳԴՀ-1-2 ԱԴՀ-1-4	ՆԵՐԴԻՐ ԴԵՏԱԼ ՆԴ-1 (0 հատ)				ՆԵՐԴԻՐ ԴԵՏԱԼ ՆԴ-2 (36 հատ)			
	-80x6 L=160	0	0.80	0.00	-80x6 L=160	36	0.80	28.8
	-80x6 L=100	0	0.50	0.00	-80x6 L=100	36	0.50	18.0
					-80x6 L=80	36	0.40	14.4
ԸՆԴՀԱՆՈՒՐԸ				0.00				61.20
ԸՆԴԱՄԵՆԸ ՆԴ1 + ՆԴ2				61.20				

ՀԱՊԱՎՈՒՄՆԵՐ

ԱԴՀ ԱՆԿՅՈՒՆԱՅԻՆ ԴԻՏԱՀՈՐ

ԳԴՀ ԳԾԱՅԻՆ ԴԻՏԱՀՈՐ

ՓՈՐՁԱԳԻՏՈՒԹՅՈՒՆ 20 թ.

HEA ENGINEERING & DESIGN ԵՐԵՎԱՆ 2025թ.			Պատվիրատու՝ Վաղարշապատի համայնքապետարան	Պայմանագիր՝ N ՀՀ ԱՄՎՀ ԳՀՇՁԲ 25/2
ՆԴՀ	Է.Հովսեփյան		ՎԱՂԱՐՇԱՊԱՏ ՀԱՄԱՅՆՔԻ ԷՋՄԻԱԾԻՆ ՔԱՂԱՔԻ Ռ. ՊԱՏԿԱՆՅԱՆ, ՍՈՍ ՄԱՆՈՒԿՅԱՆ, Մ. ԲԱՂԴԱՍԱՐՅԱՆ, Հ. ԹՈՒՄԱՆՅԱՆ ՓՈՂՈՑՆԵՐԻ ԿՈՅՈՒՂՈՒ ՀԱՄԱԿԱՐԳԻ ԿԱՌՈՒՑՄԱՆ ԵՎ Ռ. ՊԱՏԿԱՆՅԱՆ ՓՈՂՈՑԻ 300ՄՄ ՏՐԱՄԱԳԾԻ ԽՍԵԼՈՒ ՋՐԻ ՋՐԱԳԾԻ ՓՈԽԱՐԻՆՄԱՆ ՆԱԽԱԳԾԱՆԱԽԱՀԱՇՎԱՅԻՆ ՓԱՍՏԱԹՂԹԵՐԻ ԿԱԶՄՄԱՆ ՍԱՌԱՅՈՒԹՅՈՒՆ	Աշխատանքային նախագիծ
Նախագծեց	Մ. Թադևոսյան			Բաժին - ՋՋ
Սառգեց	Է.Հովսեփյան		Նախագծվող կոյուղու կոլեկտոր Կ4-1-ի մասնագրեր	էջեր: 21 / էջերեր: 38

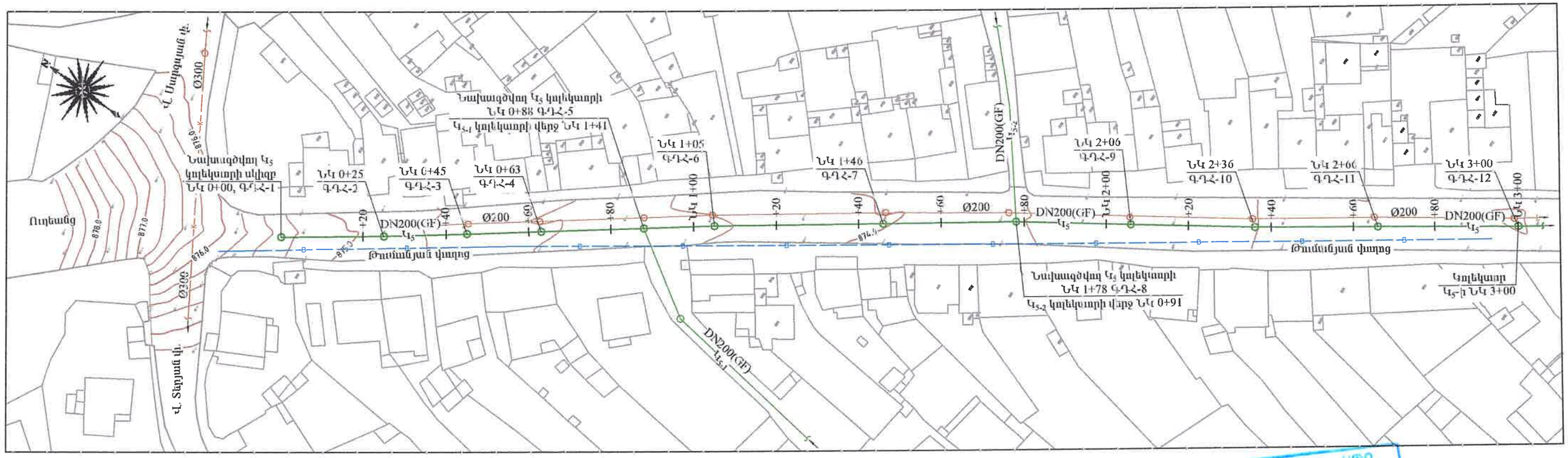

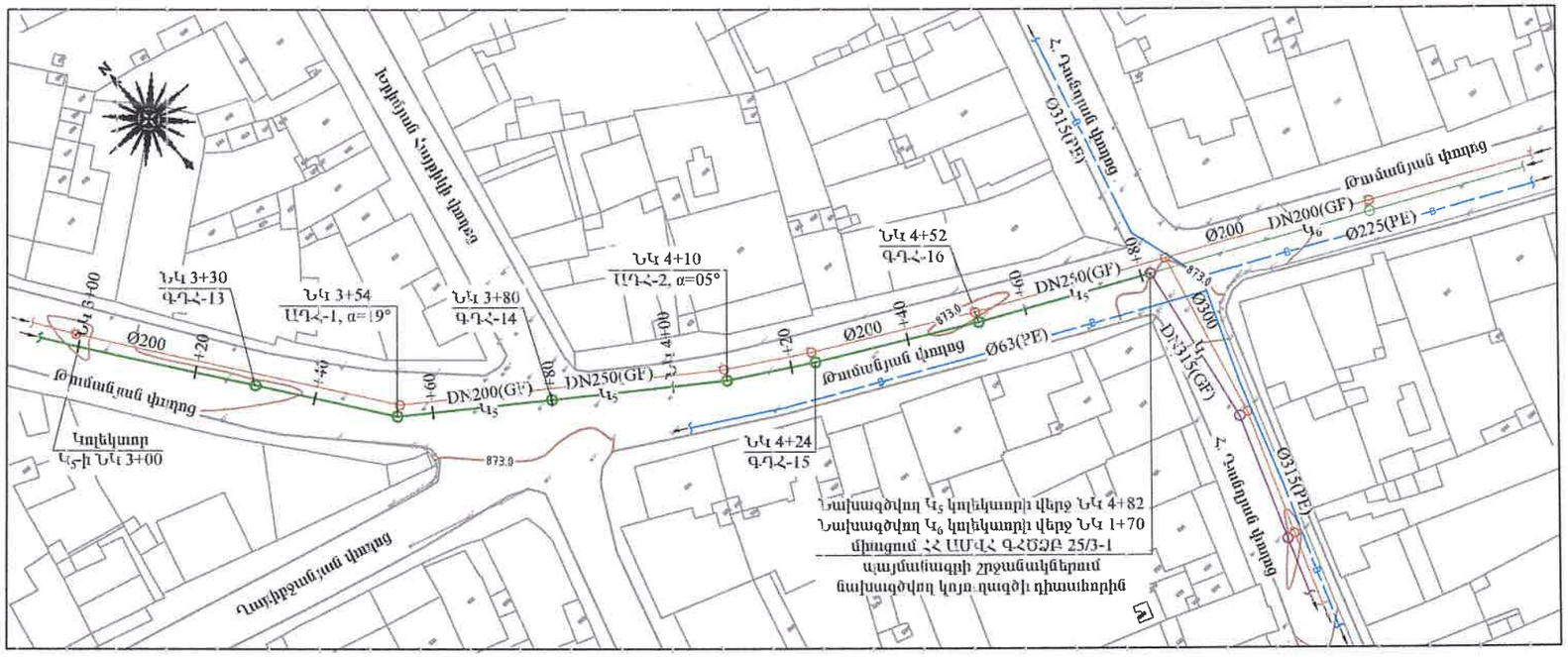

«ԱՐԽԻՏԵԿՏ» ՍՊԸ
ՓՈՐՁԱԳՆՈՒԹՅՈՒՆ
«___» _____ 20__ թ.

ՀԱՊԱՎՈՒՄՆԵՐ	
ԱԴՀ	ԱՆԿՅՈՒՆԱՅԻՆ ԴԻՏԱՀՈՐ
ԳԴՀ	ԳԾԱՅԻՆ ԴԻՏԱՀՈՐ

ՊԱՅՄԱՆԱԿԱՆ ՆՇԱՆՆԵՐ	
DN	ՆԱԽԱԳԾՎՈՂ ԿՈՅՈՒՂՈՒ ԿՈԼԵԿՏՈՐՆԵՐ
K Ø K	ԳՈՅՈՒԹՅՈՒՆ ՈՒՆԵՑՈՂ ԿՈՅՈՒՂՈՒ ԿՈԼԵԿՏՈՐՆԵՐ
B Ø B	ԳՈՅՈՒԹՅՈՒՆ ՈՒՆԵՑՈՂ ՄԱՅՐՈՒԼԱՅԻՆ ՋՐԱԳԾԵՐ
DN	ՀՀ ԱՄՎՀ ԳՀԾՁԲ 25/3-1 ԾԱԾԿԱԳՐՈՎ ՊԱՅՄԱՆԱԳՐԻ ՇՐՋԱՆԱԿՆԵՐՈՒՄ ՆՈՒՅՆ ԿԱԶՄԱԿԵՐՊՈՒԹՅԱՆ ԿՈՂՄԻՑ ՆԱԽԱԳԾՎՈՂ ԿՈՅՈՒՂՈՒ ԿՈԼԵԿՏՈՐՆԵՐ

HEA ENGINEERING & DESIGN ԵՐԵՎԱՆ 2025թ.			Պատվիրատու՝ Վաղարշապատի համայնքապետարան	Պատվիրագիր՝ N ՀՀ ԱՄՎՀ ԳՀԾՁԲ 25/2
			ՎԱՂԱՐՇԱՊԱՏ ՀԱՄԱՅՆՔԻ ԷՋՄԻԱՆԻՆ ՔԱՂԱՔԻ Ռ. ՊԱՏԿԱՆՅԱՆ, ՄՈՍ ՄԱՆՈՒԿՅԱՆ, Մ. ԲԱՂՊԱՍՅԱՆ, Հ. ԹՈՒՄԱՆՅԱՆ ՓՈՂՈՑՆԵՐԻ ԿՈՅՈՒՂՈՒ ՀԱՄԱԿԱՐԳԻ ԿԱՌՈՒՑՄԱՆ ԵՎ Ռ. ՊԱՏԿԱՆՅԱՆ ՓՈՂՈՑԻ 300ՄՄ ՏՐԱՄԱԳԾԻ ԽՈՇԵԼՈՒ ՋՐԻ ՋՐԱԳԾԻ ՓՈԽԱՐԻՆՄԱՆ ՆԱԽԱԳԾԱՅԻՆ-ԱՀԱԾՎԱՅԻՆ ՓԱՍՏԱԹՂԹԵՐԻ ԿԱԶՄՄԱՆ ՇԱՐԱԴՐՈՒԹՅՈՒՆ	Աշխատանքային նախագիծ Բաժին - ՋՍՀ
Գլխավոր ինժ.	Ի.Հովսեփյան		Նախագծվող կոյուղու կոլեկտոր Կ5-ի ուղեգծի հատակագիծ ՆԿ 0+00-4+82 Մ 1:1000	էջերը 22 / թերթերը 38
Նախագծող	Ս. Թարյան			
Սարգեց	Ի.Հովսեփյան			

ՆԱԽԱԳԾՎՈՂ ԿՈՅՈՒՂՈՒ ԿՈԼԵԿՏՈՐ Կ5-ի ԵՐԿԱՅՆԱԿԱՆ ԿՏՐՎԱԾՔ ՆԿ 0+00 - ՆԿ 2+66

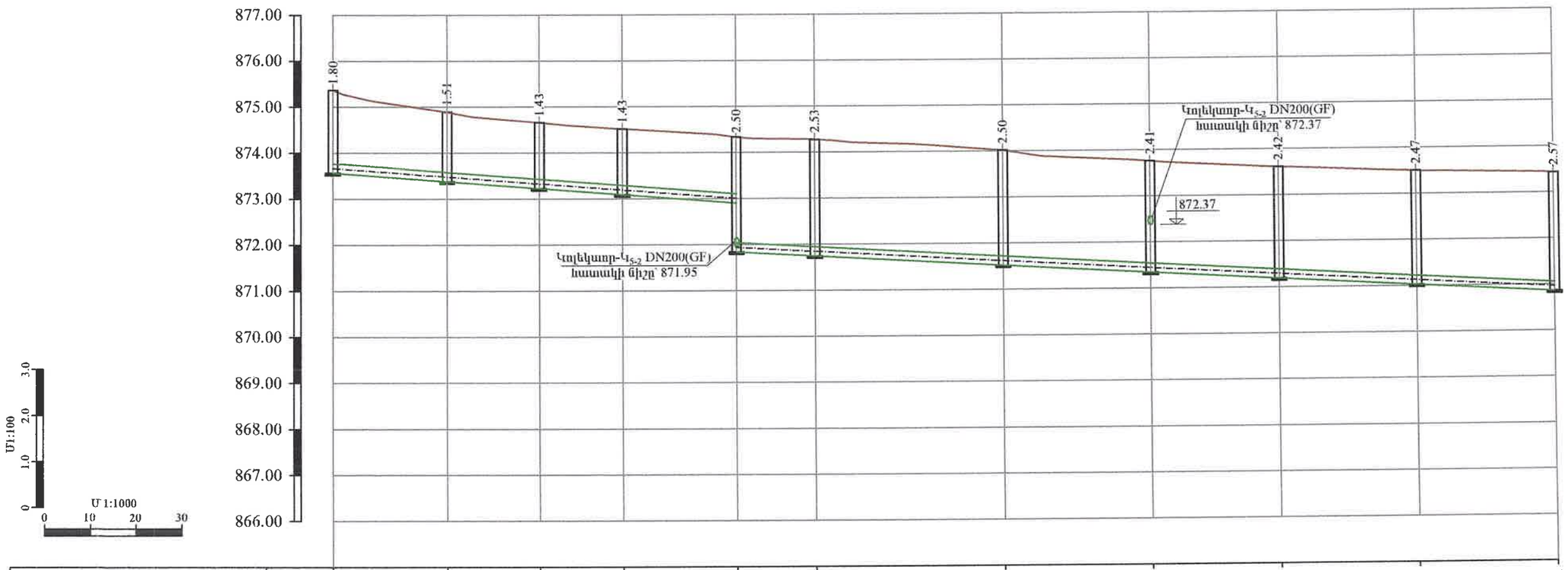

ԳՈՅՈՒԹՅՈՒՆ ՈՒՆԵՑՈՂ ՇԱՇԿՈՒՅԹԻ ՆԻՇԸ	875.37	874.89	874.66	874.52	874.34	874.27	874.02	873.76	873.61	873.50	873.43
ՇԱՇԿՈՒՅԹԻ ՆԱԽԱԳՇԱՅԻՆ ՆԻՇԸ	875.37	874.89	874.66	874.52	874.34	874.27	874.02	873.76	873.61	873.50	873.43
ԽՈՂՈՎԱԿԻ ՀԱՏԱԿԻ/ԼՈՎԱԿԻ ՆԻՇԵՐԸ	873.57	873.38	873.23	873.09	872.90 871.84	871.74	871.52	871.34	871.19	871.03	870.86
ԽՈՂՈՎԱԿԻ ՆՅՈՒԹԸ ԵՎ ՏՐԱՄԱԼԳԻՇԸ	ՊՈԼԻԷԹԻԼԵՆԵ ԼԱՅՆՈՒԿԱՎՈՐ ԱԿՈՍԱՎՈՐ ԽՈՂՈՎԱԿՆԵՐ, DN200(GF) SN8 L=266.0 մ										
ԹԵՔՈՒԹՅՈՒՆ / ԵՐԿԱՐՈՒԹՅՈՒՆ(մ)	88.0				0.007 178.0						0.0055
ՀՈՐԵՎԻ ՀԱՄԱՐՆԵՐԸ	ԴԴՀ-1	ԴԴՀ-2	ԴԴՀ-3	ԴԴՀ-4	ԴԴՀ-5	ԴԴՀ-6	ԴԴՀ-7	ԴԴՀ-8	ԴԴՀ-9	ԴԴՀ-10	ԴԴՀ-11
ՆՇԱԿԵՏԵՐԸ	ՆԿ 0+00	ՆԿ 0+25	ՆԿ 0+45	ՆԿ 0+63	ՆԿ 0+88	ՆԿ 1+05	ՆԿ 1+46	ՆԿ 1+78	ՆԿ 2+06	ՆԿ 2+36	ՆԿ 2+66

ՊԱՅՄԱՆԱԿԱՆ ՆՇԱՆՆԵՐ

- ԳՈՅՈՒԹՅՈՒՆ ՈՒՆԵՑՈՂ ՀՈՂԻ ԳԻԾ
- Ø ԳՈՅՈՒԹՅՈՒՆ ՈՒՆԵՑՈՂ ԿՈՅՈՒՂՈՒ ԿՈԼԵԿՏՈՐՆԵՐ
- DN ՆԱԽԱԳԾՎՈՂ ԿՈՅՈՒՂՈՒ ԿՈԼԵԿՏՈՐՆԵՐ
- ՆԱԽԱԳԾՎՈՂ ԿՈՅՈՒՂՈՒ Ե/Բ ԴԻՏԱՀՈՐԵՐ

HEA
ENGINEERING & DESIGN
ԵՐԵՎԱՆ 2025թ.

ՆԳԻ	Է.Հովսեփյան	
Նախագծեց	Ս. Թարյան	
Սաուգեց	Է.Հովսեփյան	

Պատվիրատու՝ Վաղարշապատի համայնքապետարան

Պայմանագիր՝ N ՀՀ ԱՄՎՀ ԳՀԾՁԲ 25/2

ՎԱՂԱՐՇԱՊԱՏ ՀԱՄԱՅՆՔԻ ԷՋՄԻԱԾԻՆ ՔԱՂԱՔԻ Ռ. ՊԱՏԿԱՆՅԱՆ, ՍՈՍ ՄԱՆՈՒԿՅԱՆ, Մ. ԲԱՂՐԱՄՅԱՆ, Հ. ԹՈՒՄԱՆՅԱՆ ՓՈՂՈՑՆԵՐԻ ԿՈՅՈՒՂՈՒ ՀԱՄԱԿԱՐԳԻ ԿԱՌՈՒՑՄԱՆ ԵՎ Ռ. ՊԱՏԿԱՆՅԱՆ ՓՈՂՈՑԻ 300ՄՄ ՏՐԱՄԱԼԳԾԻ ԽՄԵԼՈՒ ՋՐԻ ՋՐԱԳԾԻ ՓՈԽԱՐԻՆՄԱՆ ՆԱԽԱԳԾԱՆԱԽԱՀԱՇՎԱՅԻՆ ՓԱՍՏԱԹՂԹԵՐԻ ԿԱԶՄՄԱՆ ՇԱՀԱՅՈՒԹՅՈՒՆ

Աշխատանքային նախագիծ

Բաժին - ՋՋ

Նախագծվող կոյուղու կոլեկտոր Կ5-ի երկայնական կտրվածք ՆԿ 0+00-ՆԿ 2+66

թերթ	թերթեր
23	38

ՆԱԽԱԳԾՎՈՂ ԿՈՅՈՒՂՈՒ ԿՈԼԵԿՏՈՐ Կ₆-ի ԵՐԿԱՅՆԱԿԱՆ ԿՏՐՎԱԾՔ ՆԿ 2+66 - ՆԿ 4+82

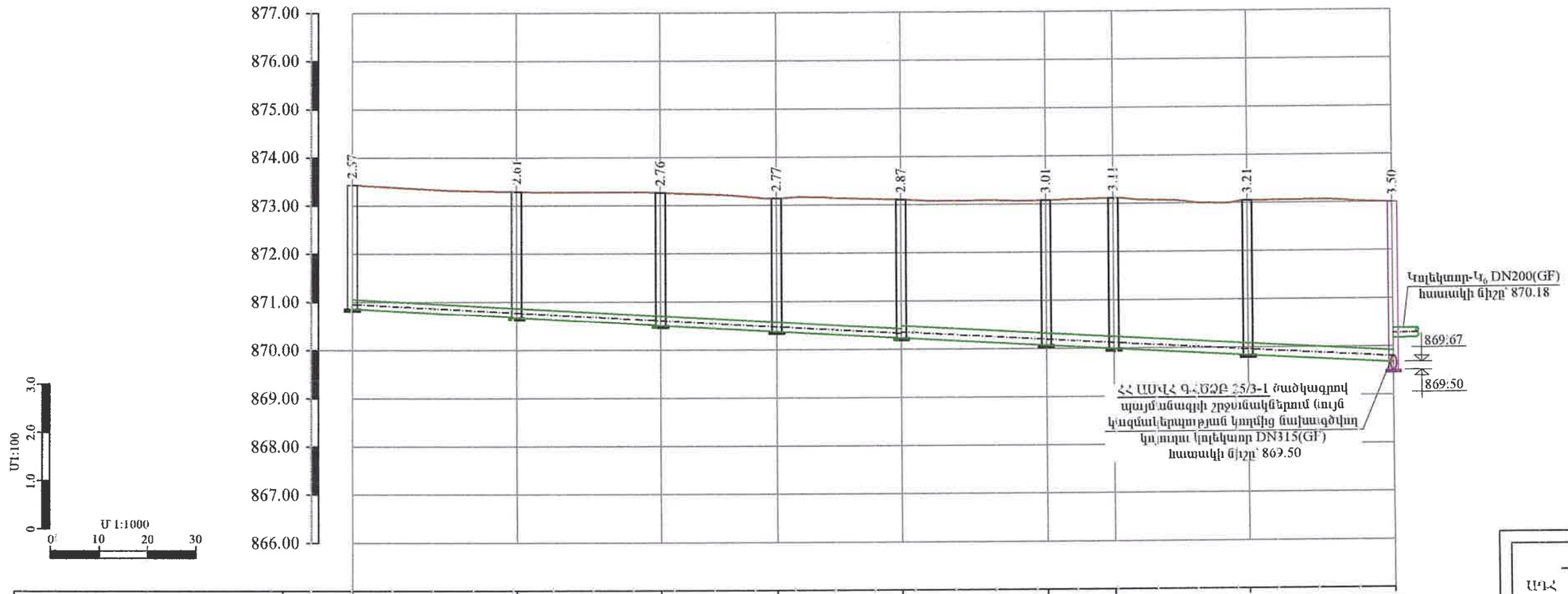

ԳՈՅՈՒԹՅՈՒՆ ՈՒՆԵՑՈՂ ԾԱԾԿՈՒՅԹԻ ՆԻՇԸ	873.45		873.29		873.27		873.14		873.10		873.08		873.11		873.05		873.00	
ԾԱԾԿՈՒՅԹԻ ՆԱԽԱԳԾԱՅԻՆ ՆԻՇԸ	873.45		873.29		873.27		873.14		873.10		873.08		873.11		873.05		873.00	
ԽՈՂՈՎԱԿԻ ՀԱՏԱԿԻ/ԱՌՎԱԿԻ ՆԻՇԵՐԸ	870.86		870.67		870.50		870.37		870.23		870.07		869.99		869.83		869.67 869.50	
ԽՈՂՈՎԱԿԻ ՆՅՈՒԹԸ ԵՎ ՏՐԱՄԱԳԻԾԸ	ՊՈԼԻԷԹԻԼԵՆԵ ԼԱՅՆՈՒԿԱՎՈՐ ԱԿՈՄԱՎՈՐ ԽՈՂՈՎԱԿՆԵՐ DN200(GF) SN8 L=114.0 մ										ՊՈԼԻԷԹԻԼԵՆԵ ԼԱՅՆՈՒԿԱՎՈՐ ԱԿՈՄԱՎՈՐ ԽՈՂՈՎԱԿՆԵՐ, DN250(GF) SN8 L=102.0 մ							
ԹԵՔՈՒԹՅՈՒՆ / ԵՐԿԱՐՈՒԹՅՈՒՆ(մ)	216.0																0.0055	
ՀՈՐԵՐԻ ՀԱՄԱՐՆԵՐԸ	ԴԳ-11		ԴԳ-12		ԴԳ-13		ԱԴ-1 α=19		ԴԳ-14		ԱԴ-2 α=05°		ԴԳ-15		ԴԳ-16			
ՆՇԱԿԵՏԵՐԸ	ՆԿ 2+66		ՆԿ 3+00		ՆԿ 3+30		ՆԿ 3+54		ՆԿ 3+80		ՆԿ 4+10		ՆԿ 4+24		ՆԿ 4+52		ՆԿ 4+82	

ՀԱՊԱՎՈՒՄՆԵՐ

ԱԴՀ ԱՆԿՅՈՒՆԱՅԻՆ ԴԻՏԱՀՈՐ

ԳԴՀ ԳԾԱՅԻՆ ԴԻՏԱՀՈՐ

ՊԱՅՄԱՆԱԿԱՆ ՆՇԱՆՆԵՐ

- ԳՈՅՈՒԹՅՈՒՆ ՈՒՆԵՑՈՂ ՀՈՂԻ ԳԻԾ
- Ø ԳՈՅՈՒԹՅՈՒՆ ՈՒՆԵՑՈՂ ԿՈՅՈՒՂՈՒ ԿՈԼԵԿՏՈՐՆԵՐ
- DN ՆԱԽԱԳԾՎՈՂ ԿՈՅՈՒՂՈՒ ԿՈԼԵԿՏՈՐՆԵՐ
- ՆԱԽԱԳԾՎՈՂ ԿՈՅՈՒՂՈՒ Ե/Բ ԴԻՏԱՀՈՐԵՐ

HEA ENGINEERING & DESIGN

ԵՐԵՎԱՆ 2025թ.

ՆԳԻ	Է.Հովսեփյան	
Նախագծեց	Մ. Թադևոսյան	
Սառգեց	Է.Հովսեփյան	

Պատվիրատու՝ Վաղարշապատի համայնքապետարան

Պայմանագիր՝ N ՀՀ ԱՄՎՀ ԳՀՇՁԲ 25/2

ՎԱՂԱՐՇԱՊԱՏ ՀԱՄԱՅՆՔԻ ԷՋՄԻԱԾԻՆ ՔԱՂԱՔԻ Ռ. ՊԱՏԿԱՆՅԱՆ, ՄՈՍ ՄԱՆՈՒԿՅԱՆ, Մ. ԲԱՂԴԱՍԱՐՅԱՆ, Հ. ԹՈՒՄԱՆՅԱՆ ՓՈՂՈՑՆԵՐԻ ԿՈՅՈՒՂՈՒ ՀԱՄԱԿԱՐԳԻ ԿԱՌՈՒՑՄԱՆ ԵՎ Ռ. ՊԱՏԿԱՆՅԱՆ ՓՈՂՈՑԻ 300ՄՄ ՏՐԱՄԱԳԾ ԽՄԵԼՈՒ ՋՐԻ ՋՐԱԳԾԻ ՓՈԽԱՐԻՆՄԱՆ ՆԱԽԱԳԾԱՆԱԽԱՀԱՇՎԱՅԻՆ ՓԱՍՏԱԹՂԹԵՐԻ ԿԱԶՄՄԱՆ ՇՆԱՀԱՅՈՒԹՅՈՒՆ

Աշխատանքային նախագիծ

Բաժին - ՋՋ

Նախագծվող կոյուղու կոլեկտոր Կ₅-ի երկայնական կտրվածք ՆԿ 2+66-ՆԿ 4+82

թերթ	թերթերը
24	38

ԿՈԼԵԿՏՈՐ Կ$_5$-Ի ԴԻՏԱՀՈՐԵՐԻ ՀԱՎԱՔՈՎԻ Ե/Բ ԿՈՆՍՏՐՈՒԿՑԻԱՆԵՐԻ ՄԱՄՆԱԳԻՐ

ԴԻՏԱՀՈՐԵՐԻ ՀԱՄԱՐՆԵՐԸ	ԴԻՏԱՀՈՐԵՐԻ ՏԻՊԸ	ԴԻՏԱՀՈՐԵՐԻ ՏՐԱՄԱԳԻՏԸ (մմ)	ԱՇԽԱՏԱՆՔԱՅԻՆ ԲԱՐՁՐՈՒԹՅՈՒՆԸ (մմ)	ՀԱՎԱՔՈՎԻ Ե/Բ ՀԻՄՆԱԿԱՆ ՏԱՐԵՐԵՐԻ ՏԻՊԵՐԸ									Բ 7.5 ԴԱՍԻ ԲԵՏՈՆԻ ՆԱԽԱՊԱՏՐԱՍԱԿԱՆ ՇԵՐՏ, h=10սմ (մ^3)	ԲԵՏՈՆԵ ՎԱՔ Բ 12.5 ԴԱՍԻ ԱՌՎԱԿԻՑ ԵՐԿԱԹԱՅՆԱՑՈՒՄՈՎ	
				ՀԻՄՔԻ ՄԱԼ ՀՄ-10 (հատ/մ^3)	ՀԻՄՔԻ ՄԱԼ ՀՄ-15 (հատ/մ^3)	ՇԱՇԿԻ ՄԱԼ ՇՄ-10 (հատ/մ^3)	ՇԱՇԿԻ ՄԱԼ ՇՄ-15 (հատ/մ^3)	ՊԱՏԻ ՕՂԱԿ ՊՕ-10-9 (հատ/մ^3)	ՊԱՏԻ ՕՂԱԿ ՊՕ-15-9 (հատ/մ^3)	ՊԱՏԻ ՕՂԱԿ ՊՕ-10-6 (հատ/մ^3)	ՊԱՏԻ ՕՂԱԿ ՊՕ-15-6 (հատ/մ^3)	ԹՈՒՋԵ ՇԱՆԵՐ ՄՏՈՑ ԿԱՓԱՐԻՉՈՎ ԳՈՍՏ 3634-99 (հատ)		h=(մմ)	(մ^3)
ԿՈԼԵԿՏՈՐ Կ$_5$															
ԳԴՀ-1	գծային	1000	1200	1/0.20	-	1/0.25	-	-	-	2/0.42	-	1	0.35	380	0.74
ԳԴՀ-2	գծային	1000	900	1/0.20	-	1/0.25	-	1/0.31	-	-	-	1	0.35	390	0.76
ԳԴՀ-3	գծային	1000	900	1/0.20	-	1/0.25	-	1/0.31	-	-	-	1	0.35	310	0.6
ԳԴՀ-4	գծային	1000	900	1/0.20	-	1/0.25	-	1/0.31	-	-	-	1	0.35	310	0.6
ԳԴՀ-5	գծային	1000	1800	1/0.20	-	1/0.25	-	2/0.62	-	-	-	1	0.35	480	0.94
ԳԴՀ-6	գծային	1500	1800	-	1/0.52	-	1/0.50	-	2/1.40	-	-	1	0.50	510	1.84
ԳԴՀ-7	գծային	1500	1800	-	1/0.52	-	1/0.50	-	2/1.40	-	-	1	0.50	480	1.73
ԳԴՀ-8	գծային	1500	1800	-	1/0.52	-	1/0.50	-	2/1.40	-	-	1	0.50	390	1.41
ԳԴՀ-9	գծային	1500	1800	-	1/0.52	-	1/0.50	-	2/1.40	-	-	1	0.50	400	1.44
ԳԴՀ-10	գծային	1500	1800	-	1/0.52	-	1/0.50	-	2/1.40	-	-	1	0.50	450	1.62
ԳԴՀ-11	գծային	1500	1800	-	1/0.52	-	1/0.50	-	2/1.40	-	-	1	0.50	550	1.99
ԳԴՀ-12	գծային	1500	2100	-	1/0.52	-	1/0.50	-	1/ 0.70	-	2/0.94	1	0.50	290	1.05
ԳԴՀ-13	գծային	1000	2100	1/0.20	-	1/0.25	-	1/0.31	-	2/0.42	-	1	0.35	440	0.86
ԱԳՀ-1	անկյունային	1000	2100	1/0.20	-	1/0.25	-	1/0.31	-	2/0.42	-	1	0.35	450	0.88
ԳԴՀ-14	գծային	1000	2100	1/0.20	-	1/0.25	-	1/0.31	-	2/0.42	-	1	0.35	550	1.07
ԱԳՀ-2	անկյունային	1500	2400	-	1/0.52	-	1/0.50	-	2/1.40	-	1/0.47	1	0.50	390	1.41
ԳԴՀ-15	գծային	1500	2400	-	1/0.52	-	1/0.50	-	2/1.40	-	1/0.47	1	0.50	490	1.77
ԳԴՀ-16	գծային	1500	2400	-	1/0.52	-	1/0.50	-	2/1.40	-	1/0.47	1	0.50	590	2.13
ԸՆԴԱՄԵՆԸ				8/ 1.60	10/ 5.20	8/ 2.0	10/ 5.0	8/ 2.48	19/ 13.3	8/ 3.36	8/ 3.76	18	7.80	7850	22.84

ԿՈԼԵԿՏՈՐ Կ$_5$-Ի ԴԻՏԱՀՈՐԵՐԻ ՄԵՏԱՂԱԿԱՆ ԵԼԱՐԱՆՆԵՐԻ ՏԱՐԵՐԵՐԻ ՄԱՄՆԱԳԻՐ

Դիտահորերի համարները	Անվանում	Քանակ	Միավոր քաշ կգ	Ընդհանուր քաշը, կգ
ԿՈԼԵԿՏՈՐ Կ$_5$				
ԳԴՀ-1-4	∟50 x 5 L=1000	8	4.0	32.00
	● Ø18A240 L=450	12	0.9	10.80
	∟50 x 5 L=150	16	0.6	9.60
	ԸՆԴՀԱՆՈՒՐԸ L=1000 մմ			52.40
ԳԴՀ-5-11	∟50 x 5 L=1500	14	6.0	84.00
	● Ø18A240 L=450	28	0.9	25.20
	∟50 x 5 L=150	28	0.6	16.80
	ԸՆԴՀԱՆՈՒՐԸ L=1500 մմ			126.0000
ԳԴՀ-12-16 ԱԳՀ-1-2	∟50 x 5 L=2000	14	8.0	112.00
	● Ø18A240 L=450	35	0.9	31.50
	∟50 x 5 L=150	28	0.6	16.80
	ԸՆԴՀԱՆՈՒՐԸ L=2000 մմ			160.30
ԸՆԴԱՄԵՆԸ L=1000 + L=1500 + L=2000				338.70

ԿՈԼԵԿՏՈՐ Կ$_5$ ՄԱՄՆԱԳԻՐ

Հ/Հ	Ա Ն Վ Ա Ն ՈՒ Մ	Չափ. միավոր	Ընդհ. քանակ
1	2	3	4
1	Պոլիէթիլենե (GF) լայնուկավոր ակոսավոր խողովակներ, DN250, SN8	գծմ	102.0
2	Պոլիէթիլենե (GF) լայնուկավոր ակոսավոր խողովակներ, DN200, SN8	գծմ	380.0
3	Ռետինե խցօղակ DN250(GF)	հատ	17
4	Ռետինե խցօղակ DN200(GF)	հատ	64
5	Կոյուղու ե/բ դիտահոր D=1.5մ,	հատ	10
6	Կոյուղու ե/բ դիտահոր D=1.0մ,	հատ	8

ԿՈԼԵԿՏՈՐ Կ$_5$-Ի ԴԻՏԱՀՈՐԵՐԻ ՆԵՐԴԻՐ ԴԵՏԱԼՆԵՐԻ ՏԱՐԵՐԵՐԻ ՄԱՄՆԱԳԻՐ

Դիտահորերի համարները	Անվանում	Քանակ	Միավոր քաշ կգ	Ընդհանուր քաշը, կգ	Անվանում	Քանակ	Միավոր քաշ կգ	Ընդհանուր քաշը, կգ
	ՆԵՐԴԻՐ ԴԵՏԱԼ ՆԴ-1 (88 հատ)				ՆԵՐԴԻՐ ԴԵՏԱԼ ՆԴ-2 (72 հատ)			
ԳԴՀ-1-16, ԱԳՀ-1-2	-80x6 L=160	176	0.80	140.80	-80x6 L=160	72	0.80	57.6
	-80x6 L=100	88	0.50	44.00	-80x6 L=100	72	0.50	36.0
					-80x6 L=80	72	0.40	28.8
ԸՆԴՀԱՆՈՒՐԸ				184.80				122.40
ԸՆԴԱՄԵՆԸ ՆԴ1 + ՆԴ2				307.20				

ԿՈՅՈՒՂՈՒ (Կ$_5$) ԿՈԼԵԿՏՈՐԻ ԽՐԱՄՈՒՂՈՒ ԼԱՅՆԱԿԱՆ ԿՏՐՎԱԾՔ

ՆԿ 3 + 80 ÷ ՆԿ 4 + 82

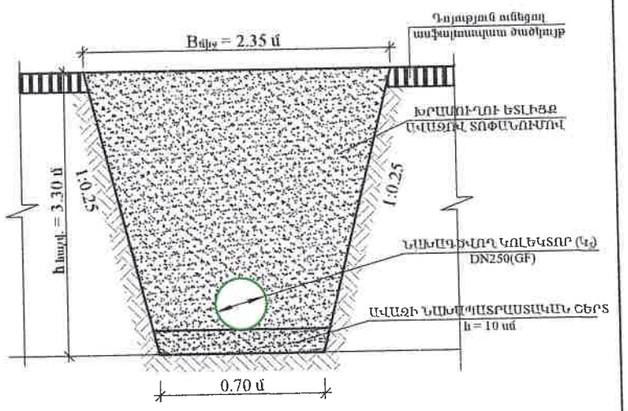

ԿՈՅՈՒՂՈՒ (Կ$_5$) ԿՈԼԵԿՏՈՐԻ ԽՐԱՄՈՒՂՈՒ ԼԱՅՆԱԿԱՆ ԿՏՐՎԱԾՔ

ՆԿ 0 + 00 ÷ ՆԿ 0 + 88

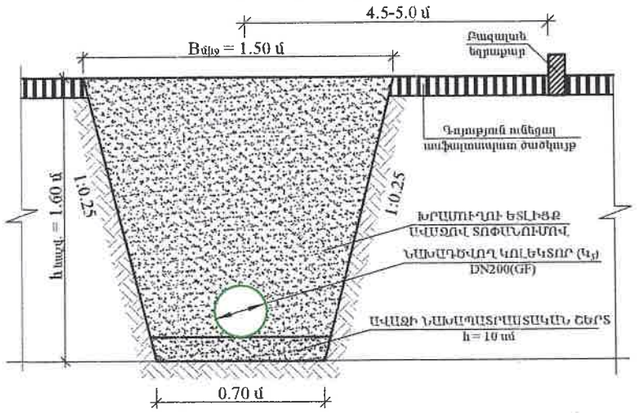

ԿՈՅՈՒՂՈՒ (Կ$_5$) ԿՈԼԵԿՏՈՐԻ ԽՐԱՄՈՒՂՈՒ ԼԱՅՆԱԿԱՆ ԿՏՐՎԱԾՔ

ՆԿ 0 + 88 ÷ ՆԿ 3 + 80

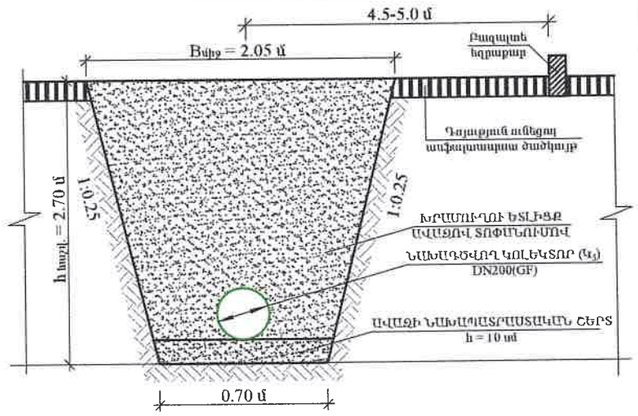

ՀԱՊԱՎՈՒՄՆԵՐ

ԱԳՀ ԱՆԿՅՈՒՆԱՅԻՆ ԴԻՏԱՀՈՐ

ԳԴՀ ԳԾԱՅԻՆ ԴԻՏԱՀՈՐ

ՀԱՍՏԱՏՎԱԾ է
ՓՈՐՁԱՊԵՏՈՒԹՅԱՆ,
20 թ.

HEA ENGINEERING & DESIGN ԵՐԵՎԱՆ 2025թ.		Պատվիրատու՝ Վաղարշապատի համայնքապետարան	Պատվիրագիր՝ N ՀՀ ԱՄՎՀ ԳՀՇՁԲ 25/2
ՆԴՀ	Է.Հովսեփյան	ՎԱՂԱՐՇԱՊԱՏ ՀԱՄԱՅՆՔԻ ԷՋՄԻԱՆԻՆ ՔԱՂԱՔԻ Ռ. ՊԱՏԿԱՆՅԱՆ, ՄՍՍ ՍԱՆՈՒԿՅԱՆ, Մ. ՔԱՂԱՐԱՅԱՆ, Հ. ԹՈՒՄԱՆՅԱՆ ՓՈՂՈՑՆԵՐԻ ԿՈՅՈՒՂՈՒ ՀԱՄԱԿԱՐԳԻ ԿԱՌՈՒՑՄԱՆ ԵՎ Ռ. ՊԱՏԿԱՆՅԱՆ ՓՈՂՈՑԻ 300ՄՄ ՏՐԱՄԱԳԾԻ ԽՍԵԼՈՒ ՋՐԱԳԾԻ ՓՈԽԱՐԻՆՄԱՆ ՆԱԽԱԳԾԱՆԱԽԱՀԱՇՎԱՅԻՆ ՓԱՍՏԱԹՂԹԵՐԻ ԿԱԶՄՄԱՆ ՇՈՒՐՋ ԱՇԽԱՏԱՆՔԱՅԻՆ ՆԱԽԱԳԻԾ	Աշխատանքային նախագիծ
Նախագծեց	Ս. Թարյան		Բաժին - ՋՋ
Սարգեց	Է.Հովսեփյան	Նախագծվող կոյուղու կոլեկտոր Կ$_5$-ի խրամուղու լայնական կտրվածքներ և մասնագրեր	էջերի թիվ 25 / էջերի թիվ 38

ԿՈՅՈՒՂՈՒ ԴԻՏԱՀՈՐ Ե/Բ
D=1.0մ, ԳԴՀ-7

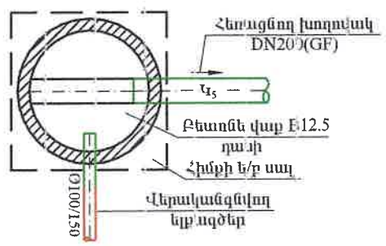

ԿՈՅՈՒՂՈՒ ԴԻՏԱՀՈՐ Ե/Բ
D=1.0մ, ԳԴՀ-2-13

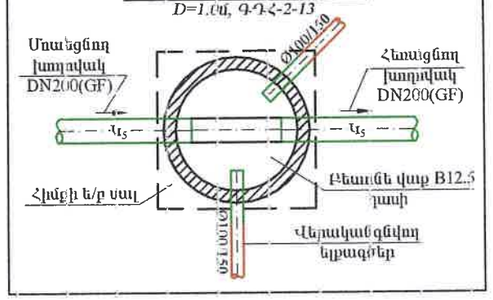

ԿՈՅՈՒՂՈՒ ԴԻՏԱՀՈՐ Ե/Բ
D=1.0մ, ԱԴՀ-1

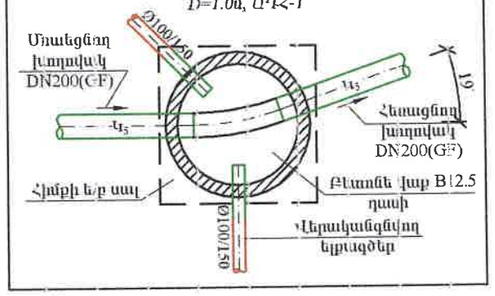

ԿՈՅՈՒՂՈՒ ԴԻՏԱՀՈՐ Ե/Բ
D=1.0մ, ԳԴՀ-14

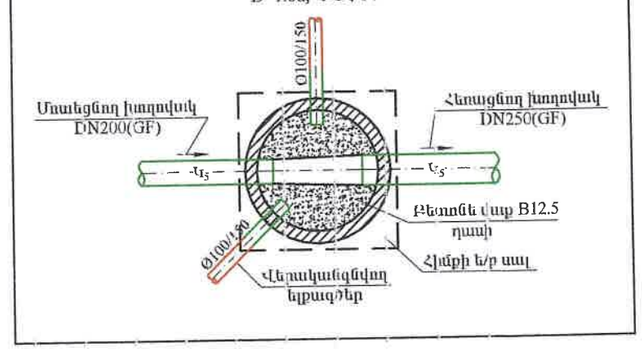

ԿՈՅՈՒՂՈՒ ԴԻՏԱՀՈՐ Ե/Բ
D=1.5մ, ԱԴՀ-2

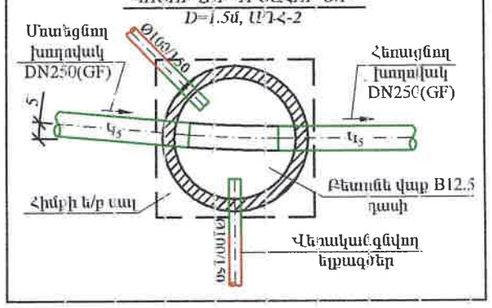

ԿՈՅՈՒՂՈՒ ԴԻՏԱՀՈՐ Ե/Բ
D=1.5մ, ԳԴՀ-15,16

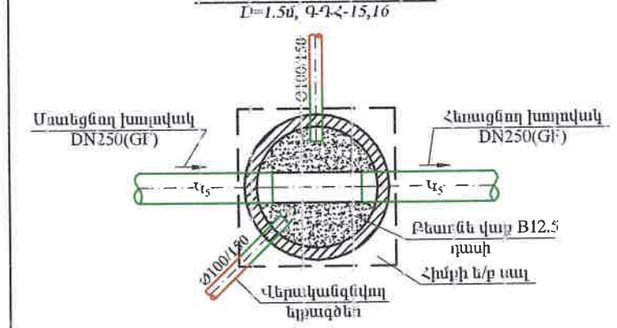

ՀՀ ԱՄՎՀ ԳՀՇՁԲ 25/3-1 ծածկագրով պայմանագրի շրջանակներում նախագծվող դիտահորին կոլեկտոր Կ5-ի միացման հանգույցի հատակագիծ

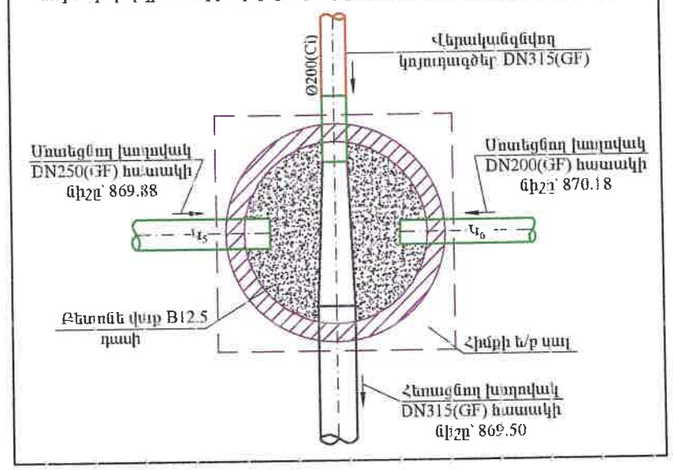

ԱՐԽԻՏԵԿՏՈՆԻ ՊԱՇՏՈՆԱԿԱՆ ՓՈՐՁԱԳՆՈՒԹՅՈՒՆ
"____" _____ 20__ թ.

HEA ENGINEERING & DESIGN ԵՐԵՎԱՆ 2025թ.			Պատվիրատու՝ Վայոց ձորի մարզպետարան	Պայմանագիր՝ N ՀՀ ԱՄՎՀ ԳՀՇՁԲ 25/2	
ՆԳԻ	Է.Հովսեփյան		ՎԱՂԱՐՇԱՊԱՏ ՀԱՄԱՅՆՔԻ ԷՋՄԻԱԾԻՆ ՔԱՂԱՔԻ Ռ. ՊԱՏԿԱՆՅԱՆ, ՍՈՍ ՄԱՆՈՒԿՅԱՆ, Մ. ԲԱՂԴԱՍԱՐՅԱՆ, Հ. ԹՈՒՄԱՆՅԱՆ ՓՈՂՈՑՆԵՐԻ ԿՈՅՈՒՂՈՒ ՀԱՄԱԿԱՐԳԻ ԿԱՌՈՒՑՄԱՆ ԵՎ Ռ. ՊԱՏԿԱՆՅԱՆ ՓՈՂՈՑԻ 300ՄՄ ՏՐԱՄԱԳԾԻ ԽՄԵԼՈՒ ՋՐԻ ՋՐԱԳԾԻ ՓՈԽԱՐԻՆՄԱՆ ՆԱԽԱԳԾԱՆԱԽՀԱՇՎԱՅԻՆ ՓԱՍՏԱԹՂԹԵՐԻ ԿԱԶՄՄԱՆ ՇԱՐԱՅՈՒԹՅՈՒՆ	Աշխատանքային նախագիծ	
Նախագծեց	Ս. Թադյան			Բաժին - ՋՋ	
Սարգեց	Է.Հովսեփյան		Նախագծվող կոյուղու կոլեկտոր Կ5-ի դիտահորերում կոյուղու խողովակների և ելքագծերի միացման հանգույցների հատակագծեր	թերթ	թերթեր
				26	38

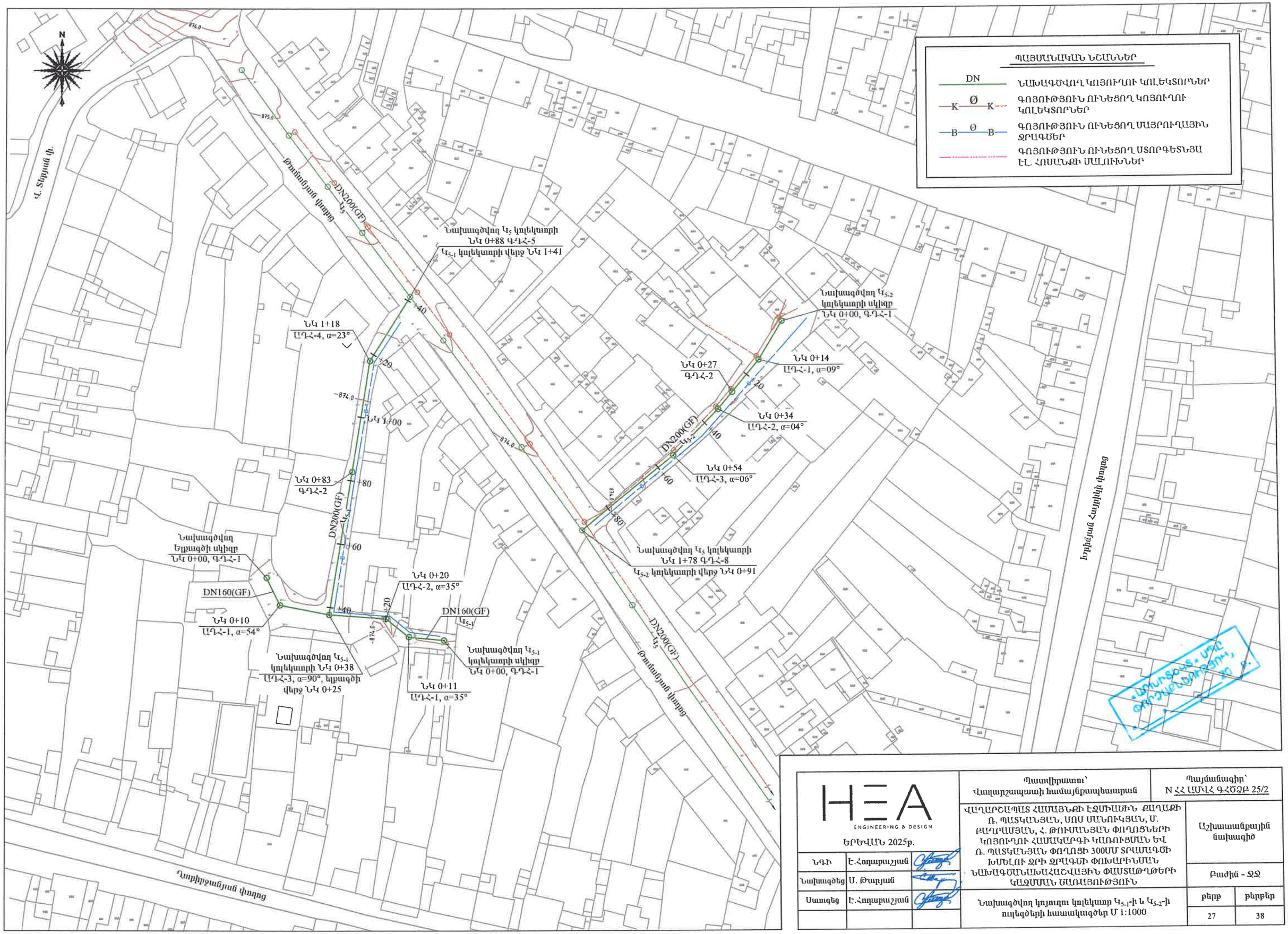

HEA ENGINEERING & DESIGN ԵՐԵՎԱՆ 2025թ.			Պատվիրատու՝ Վաղարշապատի համայնքապետարան	Պայմանագիր՝ N ՀՀ ԱՄՎՀ ԳՀԾՁԲ 25/2
ՆԳԻ	Է.Հովսեփյան		ՎԱՂԱՐՇԱՊԱՏ ՀԱՄԱՅՆՔԻ ԷՋՄԻԱԾԻՆ ՔԱՂԱՔԻ Ռ. ՊԱՏԿԱՆՅԱՆ, ՍՈՍ ՄԱՆՈՒԿՅԱՆ, Մ. ՔԱՂԱՊԱՅԱՆ, Հ. ԹՈՒՄԱՆՅԱՆ ՓՈՂՈՑՆԵՐԻ ԿՈՅՈՒՂՈՒ ՀԱՄԱԿԱՐԳԻ ԿԱՌՈՒՑՄԱՆ ԵՎ Ռ. ՊԱՏԿԱՆՅԱՆ ՓՈՂՈՑԻ 300ՄՄ ՏՐԱՄԱԳԾԻ ԽՄԵԼՈՒ ՋՐԻ ՋՐԱԳԾԻ ՓՈԽԱՐԻՆՄԱՆ ՆԱԽԱԳԾԱՆԱԽԱՀԱՇՎԱՅԻՆ ՓԱՍՏԱԹՂԹԵՐԻ ԿԱԶՄՄԱՆ ՇԱՌԱՅՈՒԹՅՈՒՆ	Աշխատանքային նախագիծ
Նախագծեց	Մ. Թադևոսյան			Բաժին - ՋՋ
Ստուգեց	Է.Հովսեփյան		Նախագծվող կոյուղու կոլեկտոր Ն5-1-ի և Ն5-2-ի ուղեգծերի հատակագիծ Մ 1:1000	թերթ 27 / թերթեր 38

ԿՈԼԵԿՏՈՐ Կ5-1-Ի ԴԻՏԱՀՈՐԵՐԻ ՀԱՎԱՔՈՒՄԻ Ե/Բ ԿՈՆՍՏՐՈՒԿՑԻԱՆԵՐԻ ՄԱՄՆԱԳԻՐ

ԴԻՏԱՀՈՐԵՐԻ ՀԱՄԱՐՆԵՐԸ	ԴԻՏԱՀՈՐԵՐԻ ՏԻՊԸ	ԴԻՏԱՀՈՐԵՐԻ ՏՐԱՄԱԳԻԾԸ (մմ)	ԱԾԽԱՏԱՆՔԱՅԻՆ ԲԱՐՁՐՈՒԹՅՈՒՆԸ (մմ)	ՀԱՎԱՔՈՒՄԻ Ե/Բ ՀԻՄՆԱԿԱՆ ՏԱՐՐԵՐԻ ՏԻՊԵՐԸ									B 7.5 ԴԱՍԻ ԲԵՏՈՆԻ ՆԱԽԱՊԱՏ ԲԱՍՏԱԿԱՆ ՇԵՐՏ, h=10սմ (մ³)	ԲԵՏՈՆԵ ՎԱՔ B 12.5 ԴԱՍԻ ԱՌՎԱԿԻ ԵՐԿԱԹԱՅՆԱՑՈՒՄՎ	
				ՀԻՄՔԻ ԻՄԱԼ ՀՄ-10 (հատ/մ³)	ՀԻՄՔԻ ՍՄԱԼ ՀՄ-15 (հատ/մ³)	ՇԱՇԿԻ ՍՄԱԼ ՇՄ-10 (հատ/մ³)	ՇԱՇԿԻ ՍՄԱԼ ՇՄ-15 (հատ/մ³)	ՊԱՏԻ ԾՂԱԿ ՊՕ-10-9 (հատ/մ³)	ՊԱՏԻ ԾՂԱԿ ՊՕ-15-9 (հատ/մ³)	ՊԱՏԻ ՕՂԱԿ ՊՕ-10-6 (հատ/մ³)	ՊԱՏԻ ՕՂԱԿ ՊՕ-15-6 (հատ/մ³)	ԹՈՒՋԵ ՆԱՆՐ ՄՏՈՑ ԿԱՓԱՐԻՉՈՎ ԳՈՍՏ 3634-99 (հատ)		h=(մմ)	(մ³)
ԿՈԼԵԿՏՈՐ Կ5-1																
ԳԴՀ-1	գծային	1000	0	1/0.20	-	1/0.25	-	-	-	-	-	1	0.35	280	0.55
ԱԴՀ-1	անկյունային	1000	250	1/0.20	-	1/0.25	-	-	-	-	-	1	0.35	500	0.98
ԱԴՀ-2	անկյունային	1000	600	1/0.20	-	1/0.25	-	-	-	1/0.21	-	1	0.35	210	0.41
ԱԴՀ-3	անկյունային	1000	600	1/0.20	-	1/0.25	-	-	-	1/0.21	-	1	0.35	280	0.55
ԳԴՀ-2	գծային	1000	900	1/0.20	-	1/0.25	-	1/0.31	-	-	-	1	0.35	540	1.05
ԱԴՀ-4	անկյունային	1000	1500	1/0.20	-	1/0.25	-	1/0.31	-	1/0.21	-	1	0.35	430	0.84
ԸՆԴԱՄԵՆԸ				6/ 1.20	-	6/ 1.50	-	2/ 0.62	-	3/ 0.63	-	6	2.10	2240	4.37

ՀԱՊԱՎԱՍՈՒՄՆԵՐ

ԱԴՀ ԱՆԿՅՈՒՆԱՅԻՆ ԴԻՏԱՀՈՐ

ԳԴՀ ԳԾԱՅԻՆ ԴԻՏԱՀՈՐ

ԿՈԼԵԿՏՈՐ Կ5-1-Ի ԴԻՏԱՀՈՐԵՐԻ ՆԵՐԴԻՐ ԴԵՏԱԼՆԵՐԻ ՏԱՐՐԵՐԻ ՄԱՄՆԱԳԻՐ

Դիտահորերի համարները	Անվանում	Քանակ	Միավոր քաշ կգ	Ընդհանուր քաշը, կգ	Անվանում	Քանակ	Միավոր քաշ կգ	Ընդհանուր քաշը, կգ
	ՆԵՐԴԻՐ ԴԵՏԱԼ ՆԴ-1 (4 հատ)				ՆԵՐԴԻՐ ԴԵՏԱԼ ՆԴ-2 (24 հատ)			
ԳԴՀ-1-2 ԱԴՀ-1-4	-80x6 L=160	8	0.80	6.40	-80x6 L=160	24	0.80	19.2
	-80x6 L=100	4	0.50	2.00	-80x6 L=100	24	0.50	12.0
					-80x6 L=80	24	0.40	9.6
ԸՆԴՀԱՆՈՒՐԸ				8.40				40.80
ԸՆԴԱՄԵՆԸ ՆԴ1 + ՆԴ2				49.20				

ԿՈԼԵԿՏՈՐ Կ5-1-Ի ԴԻՏԱՀՈՐԵՐԻ ՄԵՏԱՂԱԿԱՆ ԵԼԱՐԱՆՆԵՐԻ ՏԱՐՐԵՐԻ ՄԱՄՆԱԳԻՐ

Դիտահորերի համարները	Անվանում	Քանակ	Միավոր քաշ կգ	Քաշը, կգ
ԿՈԼԵԿՏՈՐ Կ5-1				
ԳԴՀ-2 ԱԴՀ-4	∟ 50 x 5 L=1500	4	6.0	24.00
	● Ø18A240 L=450	8	0.9	7.20
	∟ 50 x 5 L=150	8	0.6	4.80
	ԸՆԴՀԱՆՈՒՐԸ L=1500 մմ			36.00
ԸՆԴԱՄԵՆԸ L=1500				36.00

ԿՈԼԵԿՏՈՐ Կ5-1 ՄԱՄՆԱԳԻՐ

Հ/Հ	Ա Ն Վ Ա Ն Ո Ւ Մ	Չափ. միավոր	Ընդհ. քանակ
1	2	3	4
1	Պոլիէթիլենե (GF) լայնակավոր ակոսավոր խողովակներ, DN200, SN8	գծմ	103.0
2	Պոլիէթիլենե (GF) լայնակավոր ակոսավոր խողովակներ, DN160, SN8	գծմ	38.0
3	Ռետինե խցօղակ DN200(GF)	հատ	17
4	Ռետինե խցօղակ DN160(GF)	հատ	7
5	Կոյուղու ե/բ դիտահոր Ø=1.0մ,	հատ	6

ՆԱԽԱԳԾՎՈՂ ԿՈՅՈՒՂՈՒ ԿՈԼԵԿՏՈՐ Կ5-1-Ի ԵՐԿԱՅՆԱԿԱՆ ԿՏՐՎԱԾՔ ՆԿ 0+00 - ՆԿ 1+41

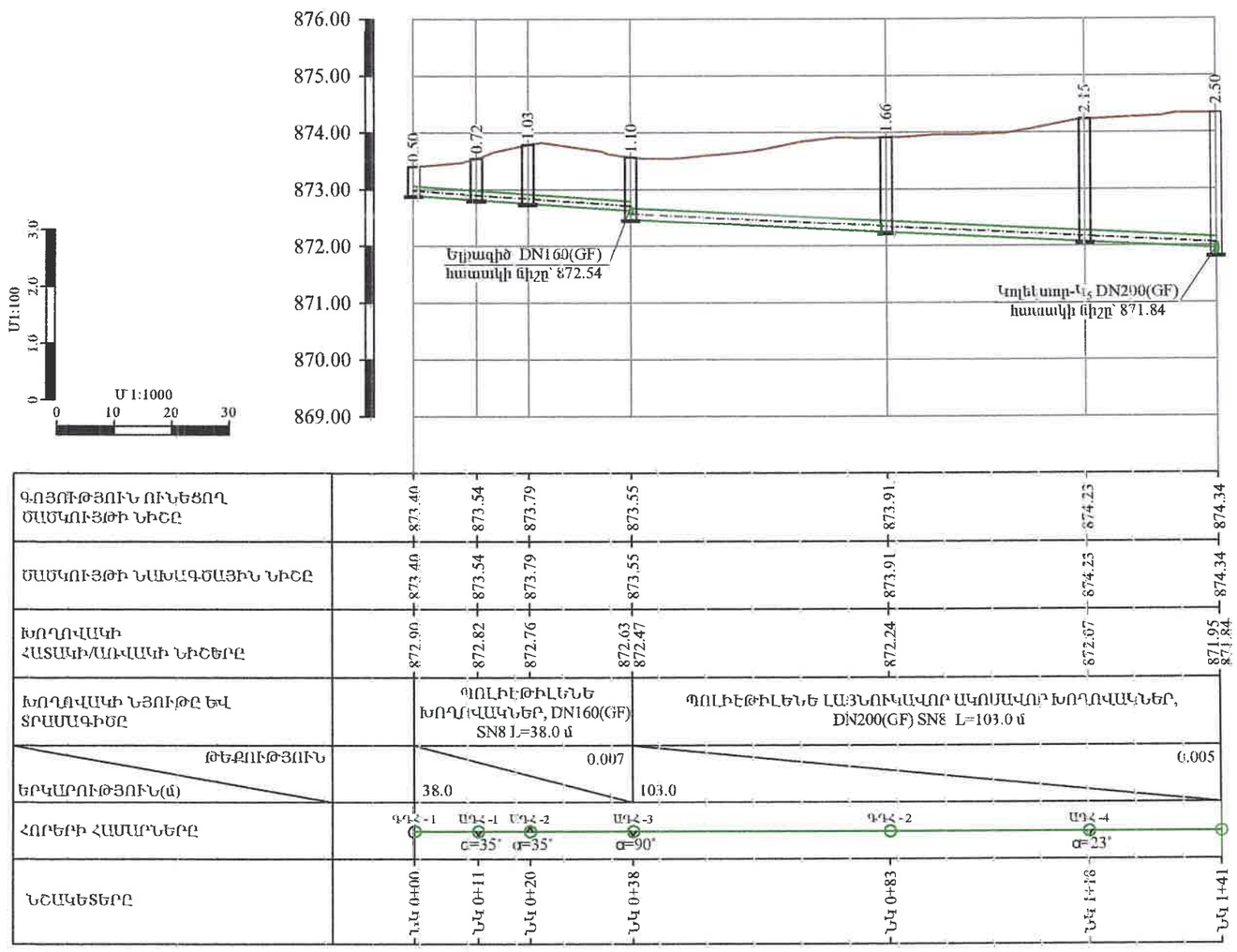

HEA ENGINEERING & DESIGN ԵՐԵՎԱՆ 2025թ.	Պատվիրատու՝ Վաղարշապատի համայնքապետարան	Պայմանագիր՝ N ՀՀ ԱՄՎՀ ԳՀՇՁԲ 25/2	
	ՎԱՂԱՐՇԱՊԱՏ ՀԱՄԱՅՆՔԻ ԷՋՄԻԱՆԻՆ ՔԱՂԱՔԻ Ռ. ՊԱՏԿԱՆՅԱՆ, ՍՈՍ ՍԱՆՈՒԿՅԱՆ, Մ. ԲԱՂԴԱՍԱՐՅԱՆ, Հ. ԹՈՒՄԱՆՅԱՆ ՓՈՂՈՑՆԵՐԻ ԳՈՅՈՒՄՈՒՆ ՀԱՄԱԿԱՐԳԻ ԿԱՌՈՒՑՄԱՆ ԵՎ Ռ. ՊԱՏԿԱՆՅԱՆ ՓՈՂՈՑԻ 300ՄՄ ՏՐԱՄԱԳԾԻ ԽՍԵԼՈՒ ՋՐԻ ՋՐԱԳԾԻ ՓՈԽԱՐԻՆՄԱՆ ՆԱԽԱԳԾԱՆԱԽՀԱԾՎԱՅԻՆ ՓԱՍՏԱԹՂԹԵՐԻ ԿԱԶՄՄԱՆ ՇՈՒՐՋՅՈՒԹՅՈՒՆ	Աշխատանքային նախագիծ	
		Բաժին - ՋՋ	
ՆԴՊ Է.Հովսեփյան	Նախագծվող կոյուղու կոլեկտոր Կ5-1-ի երկայնական կտրվածք և մասնագրեր	թերթ	թերթեր
Նախագծեց Ս. Թադևոսյան		28	38
Ստուգեց Է.Հովսեփյան			

ԿՈԼԵԿՏՈՐ Կ$_{5-1}$-ի ԵԼՔԱԳԾԻ ԴԻՏԱՀՈՐԵՐԻ ՀԱՎԱՔՈՎԻ Ե/Բ ԿՈՆՍՏՐՈՒԿՑԻԱՆԵՐԻ ՄԱՄՆԱԳԻՐ

ԴԻՏԱՀՈՐԵՐԻ ՀԱՄԱՐՆԵՐԸ	ԴԻՏԱՀՈՐԵՐԻ ՏԻՊԸ	ԴԻՏԱՀՈՐԵՐԻ ՏՐՍԱԱԳԻՆԸ (մմ)	ԱՇԽԱՏԱՆՔԱՅԻՆ ԲԱՐՁՐՈՒԹՅՈՒՆԸ (մմ)	ՀԱՎԱՔՈՎԻ Ե/Բ ՀԻՄՆԱԿԱՆ ՏԱՐՐԵՐԻ ՏԻՊԵՐԸ									Բ 7.5 ԴԱՍԻ ԲԵՏՈՆԻ ՆԱԽԱՊԱՏՐԱՍՏԱԿԱՆ ՇԵՐՏ, h=10սմ (մ^3)	ԲԵՏՈՆԵ ՎԱՔ Բ 12.5 ԴԱՍԻ ԱՌՎԱԿԻ ԵՐԿԱԹԱՅՆԱՑՈՒԹՅՈՒՆ	
				ՀԻՄՔԻ ՄԱԼ ՀՄ-10 (հատ/մ^3)	ՀԻՄՔԻ ՄԱԼ ՀՄ-15 (հատ/մ^3)	ԾԱԾԿԻ ՄԱԼ ԾՄ-10 (հատ/մ^3)	ԾԱԾԿԻ ՄԱԼ ԾՄ-15 (հատ/մ^3)	ՊԱՏԻ ՕՂԱԿ ՊՕ-10-9 (հատ/մ^3)	ՊԱՏԻ ՕՂԱԿ ՊՕ-15-9 (հատ/մ^3)	ՊԱՏԻ ՕՂԱԿ ՊՕ-10-6 (հատ/մ^3)	ՊԱՏԻ ՕՂԱԿ ՊՕ-15-6 (հատ/մ^3)	ԹՈՒՋԵ ԾԱՆՐ ՄՏՈՑ ԿԱՓԱՐԻՉՈՎ ԳՈՍՏ 3634-99 (հատ)		h=(մմ)	(մ^3)
ԿՈԼԵԿՏՈՐ Կ$_{5-1}$-ի ԵԼՔԱԳԻՆ																
ԳԴՀ-1	գծային	1000	480	1/0.20	-	1/0.25	-	-	-	-	-	1	0.35	300	0.59
ԱԴՀ-1	գծային	1000	480	1/0.20	-	1/0.25	-	-	-	-	-	1	0.35	300	0.59
ԸՆԴԱՄԵՆԸ				2/ 0.40	-	2/ 0.50	-	0/ 0.00	-	0/ 0.00	-	2	0.70	600	1.17

ՀԱՊԱՎՈՒՄՆԵՐ

ԱԴՀ ԱՆԿՅՈՒՆԱՅԻՆ ԴԻՏԱՀՈՐ

ԳԴՀ ԳԾԱՅԻՆ ԴԻՏԱՀՈՐ

ԿՈԼԵԿՏՈՐ Կ$_{5-1}$-ի ԵԼՔԱԳԾԻ ՄԱՄՆԱԳԻՐ

Հ/Հ	Ա Ն Վ Ա Ն Ո Ւ Մ	Չափ. միավոր	Ընդհ. քանակ
1	2	3	4
1	Պոլիէթիլենե (GF) լայնուկավոր ակոսավոր խողովակներ, DN160, SN8	գծմ	25.0
2	Ռեակտիվ խցօղակ DN160(GF)	հատ	8
3	Կոյուղու ե/բ դիտահոր D=1.0մ,	հատ	2
4	Բետոնե լեկալ ապլյուսներ B15 դասի	մ^3	0.80

ԿՈԼԵԿՏՈՐ Կ$_{5-1}$-ի ԵԼՔԱԳԾԻ ԴԻՏԱՀՈՐԵՐԻ ՆԵՐԴԻՐ ԴԵՏԱԼՆԵՐԻ ՏԱՐՐԵՐԻ ՄԱՄՆԱԳԻՐ

Դիտահորերի համարները	Անվանում	Քանակ	Միավոր քաշ կգ	Ընդհանուր քաշը, կգ	Անվանում	Քանակ	Միավոր քաշ կգ	Ընդհանուր քաշը, կգ
	ՆԵՐԴԻՐ ԴԵՏԱԼ ՆԴ-1 (0 հատ)				ՆԵՐԴԻՐ ԴԵՏԱԼ ՆԴ-2 (8 հատ)			
ԳԴՀ-1-2 ԱԴՀ-1-4	-80x6 L=160	0	0.80	0.00	-80x6 L=160	8	0.80	6.4
	-80x6 L=100	0	0.50	0.00	-80x6 L=100	8	0.50	4.0
					-80x6 L=80	8	0.40	3.2
ԸՆԴՀԱՆՈՒՐԸ				0.00				13.60
ԸՆԴԱՄԵՆԸ ՆԴ1 + ՆԴ2				13.60				

ՆԱԽԱԳԾՎՈՂ ԿՈՅՈՒՂՈՒ ԿՈԼԵԿՏՈՐ Կ$_{5-1}$-ի ԵԼՔԱԳԾԻ ԵՐԿԱՅՆԱԿԱՆ ԿՏՐՎԱԾՔ ՆԿ 0+00 - ՆԿ 25

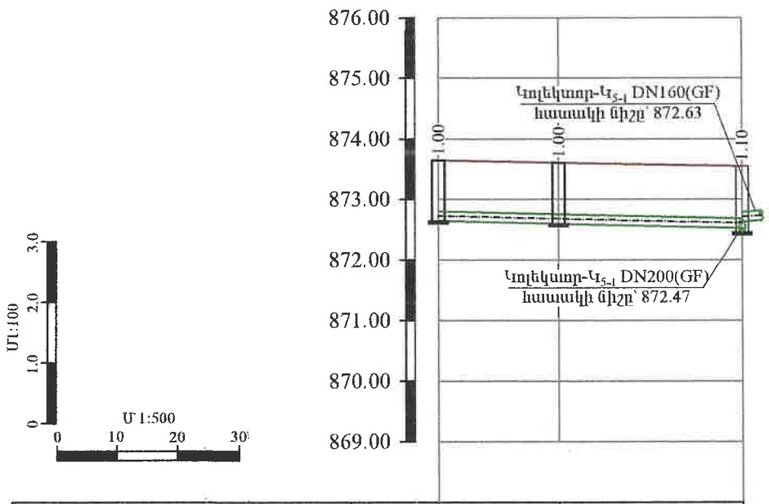

ԳՈՅՈՒԹՅՈՒՆ ՈՒՆԵՑՈՂ ԾԱԾԿՈՒՅԹԻ ՆԻՇԸ	873.65	873.61	873.55
ԾԱԾԿՈՒՅԹԻ ՆԱԽԱԳԾԱՅԻՆ ՆԻՇԸ	873.65	873.61	873.55
ԽՈՂՈՎԱԿԻ ՀԱՏԱԿԻ/ԱՌՎԱԿԻ ՆԻՇԵՐԸ	872.65	872.60	872.52 872.47
ԽՈՂՈՎԱԿԻ ՆՅՈՒԹԸ ԵՎ ՏՐԱՄԱԳԻԾԸ	ՊՈԼԻԷԹԻԼԵՆԵ ԽՈՂՈՎԱԿՆԵՐ, DN160(GF) SN8 L=25.0 մ		
ԹԵՔՈՒԹՅՈՒՆ / ԵՐԿԱՐՈՒԹՅՈՒՆ(մ)	25.0	0.005	
ՀՈՐԵՐԻ ՀԱՄԱՐՆԵՐԸ	ԳԴՀ-1	ԱԴՀ-1 α=54°	
ՆՇԱԿԵՏԵՐԸ	ՆԿ 0+00	ՆԿ 0+10	ՆԿ 0+25

ԿՈՅՈՒՂՈՒ (Կ$_{5-1}$) ԿՈԼԵԿՏՈՐԻ ԵԼՔԱԳԾԻ ԽՐԱՄՈՒՂՈՒՆ ԼԱՅՆԱԿԱՆ ԿՏՐՎԱԾՔ ՆԿ 0 + 00 ÷ ՆԿ 0 + 25

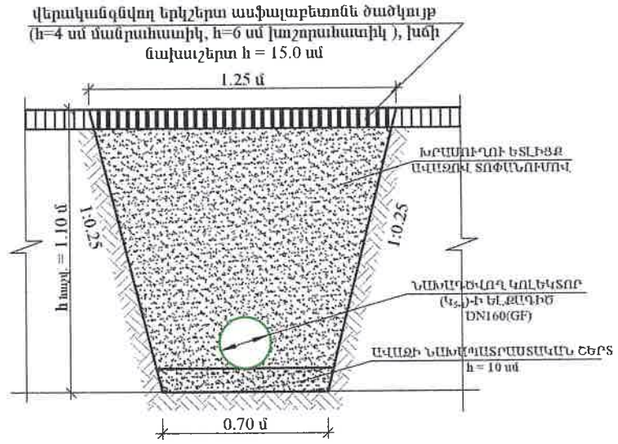

ԿՈՅՈՒՂՈՒ (Կ$_{5-1}$) ԿՈԼԵԿՏՈՐԻ ԽՐԱՄՈՒՂՈՒ ԼԱՅՆԱԿԱՆ ԿՏՐՎԱԾՔ ՆԿ 0 + 00 ÷ ՆԿ 0 + 80

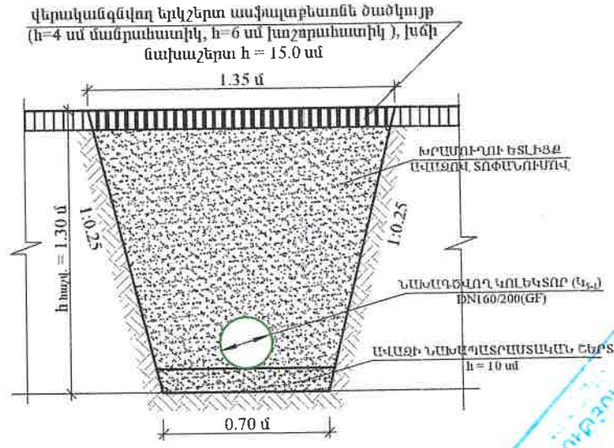

ԿՈՅՈՒՂՈՒ (Կ$_{5-1}$) ԿՈԼԵԿՏՈՐԻ ԽՐԱՄՈՒՂՈՒ ԼԱՅՆԱԿԱՆ ԿՏՐՎԱԾՔ ՆԿ 0 + 80 ÷ ՆԿ 1 + 41

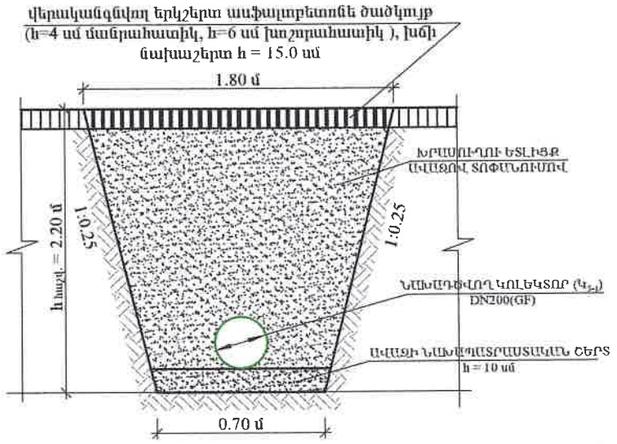

HEA ENGINEERING & DESIGN ԵՐԵՎԱՆ 2025թ.			Պատվիրատու՝ Վաղարշապատի համայնքապետարան
ՆԳՌ	Է.Հովսեփյան		ՎԱՂԱՐՇԱՊԱՏ ՀԱՄԱՅՆՔԻ ԷՋՄԻԱՆԻՆ ՔԱՂԱՔԻ Ռ. ՊԱՏԿԱՆՅԱՆ, ՍՈՍ ՄԱՆՈՒԿՅԱՆ, Մ. ԲԱՂԴԱՍԱՐՅԱՆ, Հ. ԹՈՒՄԱՆՅԱՆ ՓՈՂՈՑՆԵՐԻ ԿՈՅՈՒՂՈՒ ՀԱՄԱԿԱՐԳԻ ԿԱՌՈՒՑՄԱՆ ԵՎ Ռ. ՊԱՏԿԱՆՅԱՆ ՓՈՂՈՑԻ 300ՄՄ ՏՐՄԱԱԳԻՐ ԽՈՒԵԼՈՒ ՋՐԻ ՋՐԱԳԾԻ ՓՈԽԱՐԻՆՄԱՆ ՆԱԽԱԳԾԱՆԱՀԱՇՎԱՅԻՆ ՓԱՍՏԱԹՂԹԵՐԻ ԿԱԶՄՄԱՆ ՇՍԱՅՈՒԹՅՈՒՆ
Նախագծեց	Մ. Թոքյան		
Սաուգեց	Է.Հովսեփյան		Նախագծվող կոյուղու կոլեկտոր Կ$_{5-1}$-ի եզրագծի երկայնական կտրվածք, մասնագրեր և խրամուղու լայնական կտրվածքներ

Պայմանագիր՝ N ՀՀ ԱՄՎՀ ԳՀՇՁԲ 25/2

Աշխատանքային նախագիծ

Բաժին - ՋՋ

թերթ	թերթերի
29	38

Փորձաքննություն 20 թ.

ԿՈԼԵԿՏՈՐ Կ5-2-Ի ԴԻՏԱՀՈՐԵՐԻ ՀԱՎԱՔՈՎԻ Ե/Բ ԿՈՆՍՏՐՈՒԿՑԻԱՆԵՐԻ ՄԱՄՆԱԳԻՐ

ԴԻՏԱՀՈՐԵՐԻ ՀԱՄԱՐՆԵՐԸ	ԴԻՏԱՀՈՐԵՐԻ ՏԻՊԸ	ԴԻՏԱՀՈՐԵՐԻ ՏՐԱՄԱԳԻԾԸ (մմ)	ԱԾԽԱՏԱՆՔԱՅԻՆ ԲԱՐՁՐՈՒԹՅՈՒՆԸ (մմ)	ՀԱՎԱՔՈՎԻ Ե/Բ ՀԻՄՆԱԿԱՆ ՏԱՐՐԵՐԻ ՏԻՊԵՐԸ									Բ 7.5 ԴԱՍԻ ԲԵՏՈՆԻ ՆԱԽԱՊԱՏ ԲԱՍՏԱԿԱՆ ՇԵՐՏ, h=10սմ (մ³)	ԲԵՏՈՆԵ ՎԱՌ Բ 12.5 ԴԱՍԻ ԱՌՎԱԿԻ ԵՐԿԱԹԱՑՆԱՑ ՌԻՍՄՈՎ	
				ՀԻՄՔԻ ՄԱԼ ՀՄ-10 (հատ/մ³)	ՀԻՄՔԻ ՄԱԼ ՀՄ-15 (հատ/մ³)	ՇԱՆԿԻ ՄԱԼ ՇՄ-10 (հատ/մ³)	ՇԱՆԿԻ ՄԱԼ ՇՄ-15 (հատ/մ³)	ՊԱՏԻ ՕՂԱԿ ՊՕ-10-9 (հատ/մ³)	ՊԱՏԻ ՕՂԱԿ ՊՕ-15-9 (հատ/մ³)	ՊԱՏԻ ՕՂԱԿ ՊՕ-10-6 (հատ/մ³)	ՊԱՏԻ ՕՂԱԿ ՊՕ-15-6 (հատ/մ³)	ԹՈՒՋԵ ՇԱՆՐ ՄՏՈՑ ԿԱՓԱՐԻՉՈՎ ԳՈՍՏ 3634-99 (հատ)		h=(մմ)	(մ³)
ԿՈԼԵԿՏՈՐ Կ5-2															
ԳԴՀ-1	գծային	1000	600	1/0.20	-	1/0.25	-	-	-	1/0.21	-	1	0.35	380	0.74
ԱԴՀ-1	անկյունային	1000	600	1/0.20	-	1/0.25	-	-	-	1/0.21	-	1	0.35	570	1.11
ԳԴՀ-2	գծային	1000	900	1/0.20	-	1/0.25	-	1/0.31	-	-	-	1	0.35	330	0.64
ԱԴՀ-2	անկյունային	1000	900	1/0.20	-	1/0.25	-	1/0.31	-	-	-	1	0.35	350	0.68
ԱԴՀ-3	անկյունային	1000	900	1/0.20	-	1/0.25	-	1/0.31	-	-	-	1	0.35	430	0.84
ԸՆԴԱՄԵՆԸ				5/ 1.00	-	5/ 1.25	-	3/ 0.93	-	2/ 0.42	-	5	1.75	2060	4.02

ՀԱՊԱՎՈՒՄՆԵՐ

ԱԴՀ ԱՆԿՅՈՒՆԱՅԻՆ ԴԻՏԱՀՈՐ

ԳԴՀ ԳԾԱՅԻՆ ԴԻՏԱՀՈՐ

ԿՈԼԵԿՏՈՐ Կ5-2 ՄԱՄՆԱԳԻՐ

Հ/Հ	Ա Ն Վ Ա Ն Ո Ւ Մ	Չափ. միավոր	Ընդհ. քանակ
1	2	3	4
1	Պոլիէթիլենե (GF) լայնուկավոր ակոսավոր խողովակներ, DN200, SN8	գծմ	91.0
2	Ռեզինե խցօղակ DN200(GF)	հատ	15
3	Կոյուղու ե/բ դիտահոր D=1.0մ,	հատ	5

ԿՈԼԵԿՏՈՐ Կ5-2-Ի ԴԻՏԱՀՈՐԵՐԻ ՆԵՐԴԻՐ ԴԵՏԱԼՆԵՐԻ ՏԱՐՐԵՐԻ ՄԱՄՆԱԳԻՐ

Դիտահորերի համարները	Անվանում	Քանակ	Միավոր քաշ կգ	Ընդհանուր քաշը, կգ	Անվանում	Քանակ	Միավոր քաշ կգ	Ընդհանուր քաշը, կգ
	ՆԵՐԴԻՐ ԴԵՏԱԼ ՆԴ-1 (0 հատ)				ՆԵՐԴԻՐ ԴԵՏԱԼ ՆԴ-2 (20 հատ)			
ԳԴՀ-1-2 ԱԴՀ-1-4	-80x6 L=160	0	0.80	0.00	-80x6 L=150	20	0.80	16.0
	-80x6 L=100	0	0.50	0.00	-80x6 L=100	20	0.50	10.0
					-80x6 L=80	20	0.40	8.0
ԸՆԴՀԱՆՈՒՐԸ				0.00				34.00
ԸՆԴԱՄԵՆԸ ՆԴ-1 + ՆԴ-2				34.00				

ԿՈԼԵԿՏՈՐ Կ5-2-Ի ԴԻՏԱՀՈՐԵՐԻ ՄԵՏԱՂԱԿԱՆ ԵԼԱՐԱՆՆԵՐԻ ՏԱՐՐԵՐԻ ՄԱՄՆԱԳԻՐ

Դիտահորերի համարները	Անվանում	Քանակ	Միավոր քաշ կգ	Քաշը, կգ
ԿՈԼԵԿՏՈՐ Կ5-1				
ԳԴՀ-2 ԱԴՀ-1-3	∟ 50 x 5 L=1000	8	4.0	32.00
	● Ø18A240 L=450	16	0.9	14.40
	∟ 50 x 5 L=150	16	0.6	9.60
	ԸՆԴՀԱՆՈՒՐԸ L=1000 մմ			56.00
ԸՆԴԱՄԵՆԸ L=1000				56.00

ՆԱԽԱԳԾՎՈՂ ԿՈՅՈՒՂՈՒ ԿՈԼԵԿՏՈՐ Կ5-2-Ի ԵՐԿԱՅՆԱԿԱՆ ԿՏՐՎԱԾՔ ՆԿ 0+00 - ՆԿ 0+91

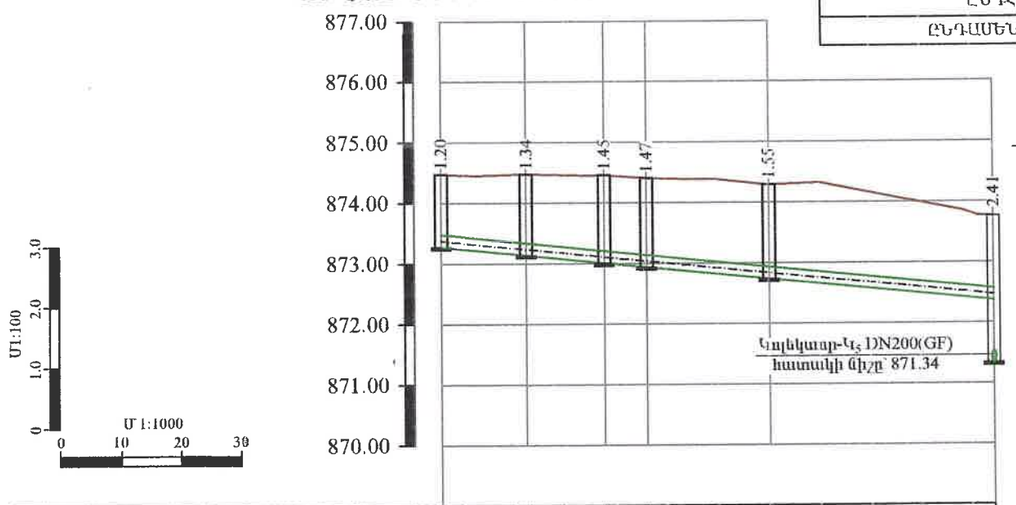

ԳՈՅՈՒԹՅՈՒՆ ՈՒՆԵՑՈՂ ՄԱՍԿՈՒՅԹԻ ՆԻՇԸ	874.48	874.48	874.46	874.41	874.30		873.76
ՄԱՍԿՈՒՅԹԻ ՆԱԽԱԳԾԱՅԻՆ ՆԻՇԸ	874.48	874.48	874.46	874.41	874.30		873.76
ԽՈՂՈՎԱԿԻ ՀԱՏԱԿԻ/ԱՌՎԱԿԻ ՆԻՇԵՐԸ	873.28	873.14	873.10	872.94	872.74		872.37 / 871.34
ԽՈՂՈՎԱԿԻ ՆՅՈՒԹԸ ԵՎ ՏՐԱՄԱԳԻԾԸ	ՊՈԼԻԷԹԻԼԵՆԵ ԼԱՅՆՈՒԿԱՎՈՐ ԱԿՈՍԱՎՈՐ ԽՈՂՈՎԱԿՆԵՐ, DN200(GF) SN8 L=91.0 մ						
ԹԵՔՈՒԹՅՈՒՆ / ԵՐԿԱՐՈՒԹՅՈՒՆ(մ)	9i.0						0.01
ՀՈՐԵՐԻ ՀԱՄԱՐՆԵՐԸ	ԳԴՀ-1	ԱԴՀ-1 α=90°	ԳԴՀ-2	ԱԴՀ-2 α=90°	ԱԴՀ-3 α=90°		
ՆԻՇԱԿԵՏԵՐԸ	ՆԿ 0+00	ՆԿ 0+14	ՆԿ 0+27	ՆԿ 0+34	ՆԿ 0+54		ՆԿ 0+91

ԿՈՅՈՒՂՈՒ (Կ5-2) ԿՈԼԵԿՏՈՐԻ ԽՐԱՄՈՒՂՈՒ ԼԱՅՆԱԿԱՆ ԿՏՐՎԱԾՔ ՆԿ 0 + 00 ÷ ՆԿ 0 + 91

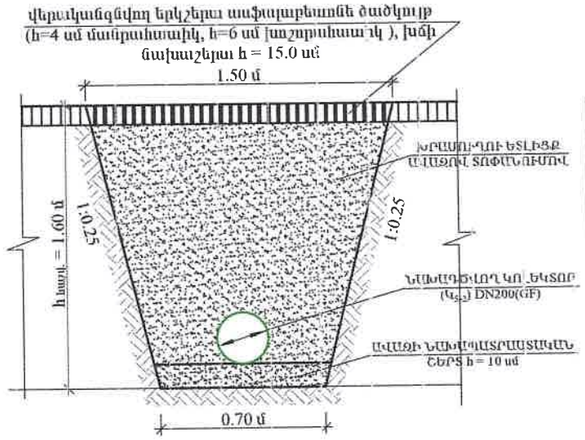

ՊԱՅՄԱՆԱԿԱՆ ՆՇԱՆՆԵՐ

- ԳՈՅՈՒԹՅՈՒՆ ՈՒՆԵՑՈՂ ՀՈՂԻ ԳԻԾ
- Ø ԳՈՅՈՒԹՅՈՒՆ ՈՒՆԵՑՈՂ ԿՈՅՈՒՂՈՒ ԿՈԼԵԿՏՈՐՆԵՐ
- DN ՆԱԽԱԳԾՎՈՂ ԿՈՅՈՒՂՈՒ ԿՈԼԵԿՏՈՐՆԵՐ
- ՆԱԽԱԳԾՎՈՂ ԿՈՅՈՒՂՈՒ Ե/Բ ԴԻՏԱՀՈՐԵՐ

«ԱՄՐԱՀԱՏՈՒՄ ԵՄ»
ՓՈՐՁԱԳԻՏՈՒԹՅՈՒՆ
«____» _____ 20__ թ.

HEA ENGINEERING & DESIGN ԵՐԵՎԱՆ 2025թ.			Պատվիրատու՝ Վաղարշապատի համայնքապետարան	Պայմանագիր՝ N ՀՀ ԱՄՎՀ ԳՀՇՁԲ 25/2
			ՎԱՂԱՐՇԱՊԱՏ ՀԱՄԱՅՆՔԻ ԷՋՄԻԱՆԻՆ ՔԱՂԱՔԻ Ռ. ՊԱՏԿԱՆՅԱՆ, ՍՈՍ ՄԱՆՈՒԿՅԱՆ, Մ. ԲԱՂԴԱՍԱՐՅԱՆ, Հ. ԹՈՒՄԱՆՅԱՆ ՓՈՂՈՑՆԵՐԻ ԿՈՅՈՒՂՈՒ ՀԱՄԱԿԱՐԳԻ ԿԱՌՈՒՑՄԱՆ ԵՎ Ռ. ՊԱՏԿԱՆՅԱՆ ՓՈՂՈՑԻ 300ՄՄ ՏՐԱՄԱԳԾԻ ԽՄԵԼՈՒ ՋՐԻ ՋՐԱԳԾԻ ՓՈԽԱՐԻՆՄԱՆ ՆԱԽԱԳԾԱՆԱԽԱՀԱՇՎԱՅԻՆ ՓԱՍՏԱԹՂԹԵՐԻ ԿԱԶՄՄԱՆ ՄԱՍԱՅՈՒԹՅՈՒՆ	Աշխատանքային նախագիծ
				Բաժին - ՋՋ
ԳԼԽ	Է.Հովսեփյան		Նախագծվող կոյուղու կոլեկտոր Կ5-2-ի երկայնական կտրվածք, մասնագրեր և խրամուղու լայնական կտրվածքներ	թերթ 30 / թերթեր 38
Նախագծեց	Ս. Թադևոսյան			
Սառուցց	Է.Հովսեփյան			

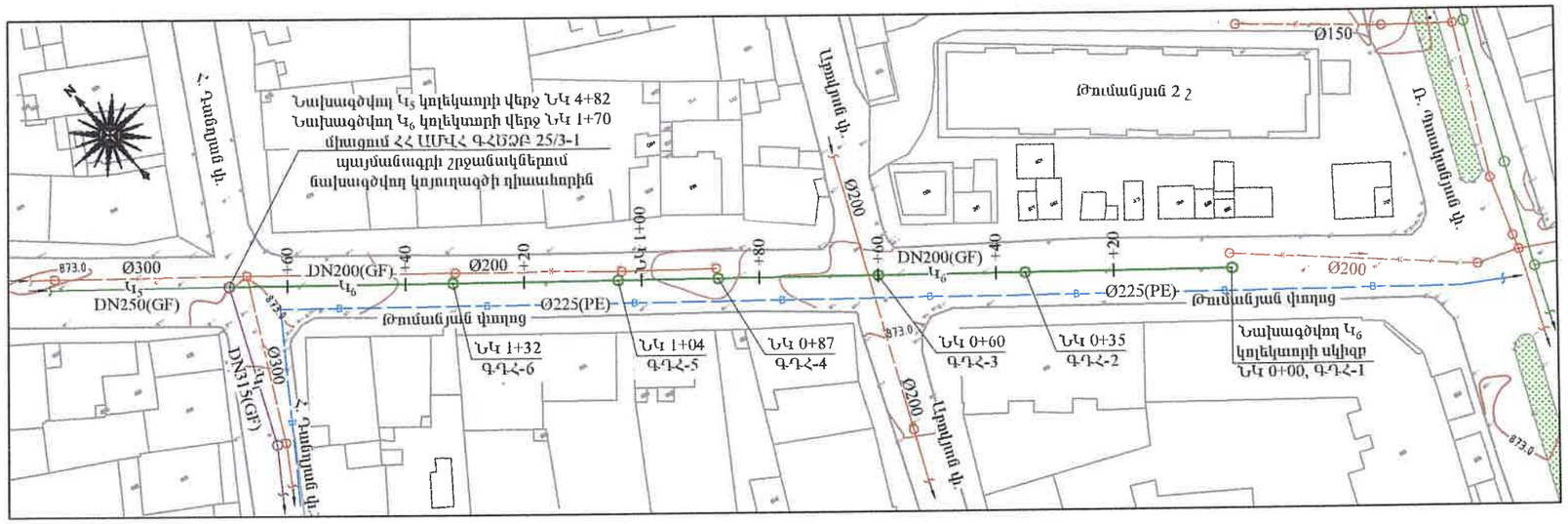

ԿՈԼԵԿՏՈՐ Կ6-Ի ԴԻՏԱՀՈՐԵՐԻ ՄԵՏԱՂԱԿԱՆ ԵԼԱՐԱՆՆԵՐԻ ՏԱՐՐԵՐԻ ՄԱՆԱԳԻՐ

Դիտահորերի համարները	Անվանում	Քանակ	Միավոր քաշ կգ	Քաշը, կգ
ԿՈԼԵԿՏՈՐ Կ4				
ԳԴՀ-1	∟50 x 5 L=1000	2	4.0	8.00
	● Ø18A240 L=450	3	0.9	2.70
	∟50 x 5 L=150	4	0.6	2.40
	ԸՆԴՀԱՆՈՒՐԸ L=1000 մմ			13.10
ԳԴՀ-2-6	∟50 x 5 L=1500	10	6.0	60.00
	● Ø18A240 L=450	20	0.9	18.00
	∟50 x 5 L=150	20	0.6	12.00
	ԸՆԴՀԱՆՈՒՐԸ L=1500 մմ			90.00
ԸՆԴԱՄԵՆԸ L=1000 + L=1500				103.10

ԿՈԼԵԿՏՈՐ Կ6-Ի ԴԻՏԱՀՈՐԵՐԻ ՀԱՎԱՔՈՎԻ Ե/Բ ԿՈՆՍՏՐՈՒԿՑԻԱՆԵՐԻ ՄԱՆԱԳԻՐ

ԴԻՏԱՀՈՐԵՐԻ ՀԱՄԱՐՆԵՐԸ	ԴԻՏԱՀՈՐԵՐԻ ՏԻՊԸ	ԴԻՏԱՀՈՐԵՐԻ ՏՐԱՄԱԳԻԾԸ (մմ)	ԱՇԽԱՏԱՆՔԱՅԻՆ ԲԱՐՁՐՈՒԹՅՈՒՆԸ (մմ)	ՀԱՎԱՔՈՎԻ Ե/Բ ՀԻՄՆԱԿԱՆ ՏԱՐՐԵՐԻ ՏԻՊԵՐԸ								ԹՈՒՋԵ ԵՍԵՆ ՄՏՈՑ ԿԱՓԱՐԻՉՈՎ ԳՈՍՏ 3634-99 (հատ)	Բ 7.5 ԴԱՍԻ ԲԵՏՈՆԻ ՆԱԽԱՊԱՏ ՐԱՍՏԱԿԱՆ ՇԵՐՏ, h=10սմ (մ³)	ԲԵՏՈՆԵ ՎԱՔ Բ 12.5 ԴԱՍԻ ԱՌՎԱԿԻ ԵՐԿԱԹԱՅՆԱՑ ՈՒՄՊՈՎ	
				ՀԻՄՔԻ ՍԱԼ ՀՍ-10 (հատ/մ³)	ՀԻՄՔԻ ՍԱԼ ՀՍ-15 (հատ/մ³)	ՇԱՇԿԻ ՍԱԼ ՇՍ-10 (հատ/մ³)	ՇԱՇԿԻ ՍԱԼ ՇՍ-15 (հատ/մ³)	ՊԱՏԻ ՕՂԱԿ ՊՕ-10-9 (հատ/մ³)	ՊԱՏԻ ՕՂԱԿ ՊՕ-15-9 (հատ/մ³)	ՊԱՏԻ ՕՂԱԿ ՊՕ-10-6 (հատ/մ³)	ՊԱՏԻ ՕՂԱԿ ՊՕ-15-6 (հատ/մ³)			h=(մմ)	(մ³)
ԿՈԼԵԿՏՈՐ Կ6																
ԳԴՀ-1	գծային	1000	1200	1/0.20	-	1/0.25	-	-	-	2/0.42	-	1	0.35	380	0.74
ԳԴՀ-2	գծային	1000	1500	1/0.20	-	1/0.25	-	1/0.31	-	1/0.21	-	1	0.35	380	0.74
ԳԴՀ-3	գծային	1000	1500	1/0.20	-	1/0.25	-	1/0.31	-	1/0.21	-	1	0.35	540	1.05
ԳԴՀ-4	գծային	1000	1800	1/0.20	-	1/0.25	-	2/0.62	-	-	-	1	0.35	410	0.8
ԳԴՀ-5	գծային	1000	2100	1/0.20	-	1/0.25	-	1/0.31	-	2/0.42	-	1	0.35	310	0.6
ԳԴՀ-6	գծային	1000	2100	1/0.20	-	1/0.25	-	1/0.31	-	2/0.42	-	1	0.35	530	1.03
ԸՆԴԱՄԵՆԸ				6/ 1.20	-	6/ 1.5	-	6/ 1.86	-	8/ 1.68	-	6	2.10	2550	4.97

ՀԱՊԱՎՈՒՄՆԵՐ

ԱԴՀ ԱՆԿՅՈՒՆԱՅԻՆ ԴԻՏԱՀՈՐ

ԳԴՀ ԳԾԱՅԻՆ ԴԻՏԱՀՈՐ

«ԱՐԽԻՏԵԿՏ» ՍՊԸ
ՓՈՐՁԱՔՆՆՈՒԹՅՈՒՆ
«___» _____ 20 թ.

ԿՈԼԵԿՏՈՐ Կ6 ՄԱՄՆԱԳԻՐ

Հ/Հ	Ա Ն Վ Ա Ն Ո Ւ Մ	Չափ. միավոր	Ընդհ. քանակ
1	2	3	4
1	Պոլիէթիլենե (GF) լայնուկավոր ակոսավոր խողովակներ, DN200, SN8	գծմ	170.0
2	Ռեակտիվ խցօղակ DN200(GF)	հատ	29
3	Կոյուղու ե/բ դիտահոր D=1.0մ,	հատ	6

ՊԱՅՄԱՆԱԿԱՆ ՆՇԱՆՆԵՐ

- DN — ՆԱԽԱԳԾՎՈՂ ԿՈՅՈՒՂՈՒ ԿՈԼԵԿՏՈՐՆԵՐ
- K — Ø — K — ԳՈՅՈՒԹՅՈՒՆ ՈՒՆԵՑՈՂ ԿՈՅՈՒՂՈՒ ԿՈԼԵԿՏՈՐՆԵՐ
- B — Ø — B — ԳՈՅՈՒԹՅՈՒՆ ՈՒՆԵՑՈՂ ՄԱՅՐՈՒՂԱՅԻՆ ՋՐԱԳԾԵՐ
- DN — ՀՀ ԱՄՎՀ ԳՀԾՁԲ 25/3-1 ԵԱՇԿԱԳՐՈՎ ՊԱՅՄԱՆԱԳՐԻ ՇՐՋԱՆԱԿՆԵՐՈՒՄ ՆՈՒՅՆ ԿԱԶՄԱԿԵՐՊՈՒԹՅԱՆ ԿՈՂՄԻՑ ՆԱԽԱԳԾՎՈՂ ԿՈՅՈՒՂՈՒ ԿՈԼԵԿՏՈՐՆԵՐ

ԿՈԼԵԿՏՈՐ Կ6-Ի ԴԻՏԱՀՈՐԵՐԻ ՆԵՐԴԻՐ ԴԵՏԱԼՆԵՐԻ ՏԱՐՐԵՐԻ ՄԱՄՆԱԳԻՐ

Դիտահորերի համարները	Անվանում	Քանակ	Միավոր քաշ կգ	Ընդհանուր քաշը, կգ	Անվանում	Քանակ	Միավոր քաշ կգ	Ընդհանուր քաշը, կգ
	ՆԵՐԴԻՐ ԴԵՏԱԼ ՆԴ-1 (32 հատ)				ՆԵՐԴԻՐ ԴԵՏԱԼ ՆԴ-2 (24 հատ)			
ԳԴՀ-1-6	-80x6 L=160	64	0.80	51.20	-80x6 L=160	24	0.80	19.2
	-80x6 L=100	32	0.50	16.00	-80x6 L=100	24	0.50	12.0
					-80x6 L=80	24	0.40	9.6
ԸՆԴՀԱՆՈՒՐԸ				67.20				40.80
ԸՆԴԱՄԵՆԸ ՆԴ1 + ՆԴ2				108.00				

ԿՈՅՈՒՂՈՒ ԴԻՏԱՀՈՐ Ե/Բ
D=1.0մ, ԳԴՀ-1

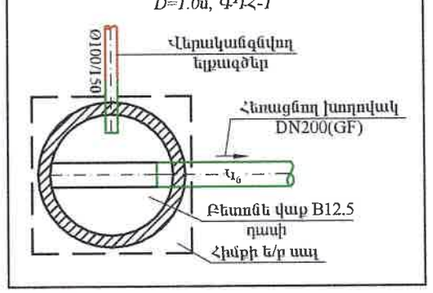

ԿՈՅՈՒՂՈՒ ԴԻՏԱՀՈՐ Ե/Բ
D=1.0մ, ԳԴՀ-2-6

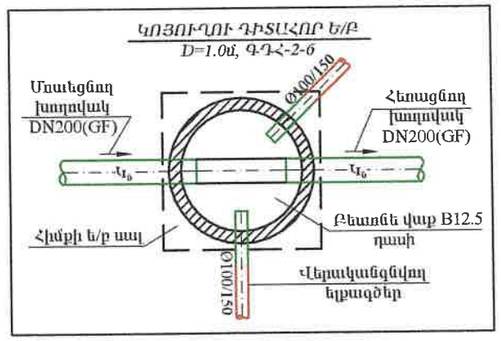

HEA ENGINEERING & DESIGN ԵՐԵՎԱՆ 2025թ.			Պատվիրատու՝ Վաղարշապատի համայնքապետարան	Պայմանագիր՝ N ՀՀ ԱՄՎՀ ԳՀԾՁԲ 25/2
ՆԴՀ	Է.Հովսեփյան		ՎԱՂԱՐՇԱՊԱՏ ՀԱՄԱՅՆՔԻ ԷՋՄԻԱՆԻՆ ՔԱՂԱՔԻ Ռ. ՊԼԱՏԿԱՆՅԱՆ, ՍՈՍ ՍԱՆՈՒԿՅԱՆ, Մ. ԲԱՂԴԱՍՅԱՆ, Հ. ԹՈՒՄԱՆՅԱՆ ՓՈՂՈՑՆԵՐԻ ԿՈՅՈՒՂՈՒ ՀԱՄԱԿԱՐԳԻ ԿԱՌՈՒՑՄԱՆ ԵՎ Ռ. ՊԼԱՏԿԱՆՅԱՆ ՓՈՂՈՑԻ 300ՄՄ ՏՐԱՄԱԳԾԻ ԽՄԵԼՈՒ ՋՐԻ ՋՐԱԳԾԻ ՓՈԽԱՐԻՆՄԱՆ ՆԱԽԱԳԾԱՆԱՀԱՇՎԱՅԻՆ ՓԱՍՏԱԹՂԹԵՐԻ ԿԱԶՄՄԱՆ ԵՎԱՌԱՅՈՒԹՅՈՒՆ	Աշխատանքային նախագիծ
Նախագծեց	Ս. Թոքյան			Բաժին - ՋՋ
Մատեց	Է.Հովսեփյան		Նախագծվող կոյուղու կոլեկտոր Կ6-ի ուղեգծի հատակագիծ Մ 1:1000, մասնագրեր և դիտահորերում կոյուղու խողովակների և ելքագծերի միացման հանգույցների հատակագծեր	քերթ: 31 / քերթեր: 38

ՆԱԽԱԳԾՎՈՂ ԿՈՅՈՒՂՈՒ ԿՈԼԵԿՏՈՐ Կ$_6$-ի ԵՐԿԱՅՆԱԿԱՆ ԿՏՐՎԱԾՔ ՆԿ 0+00 - ՆԿ 1+70

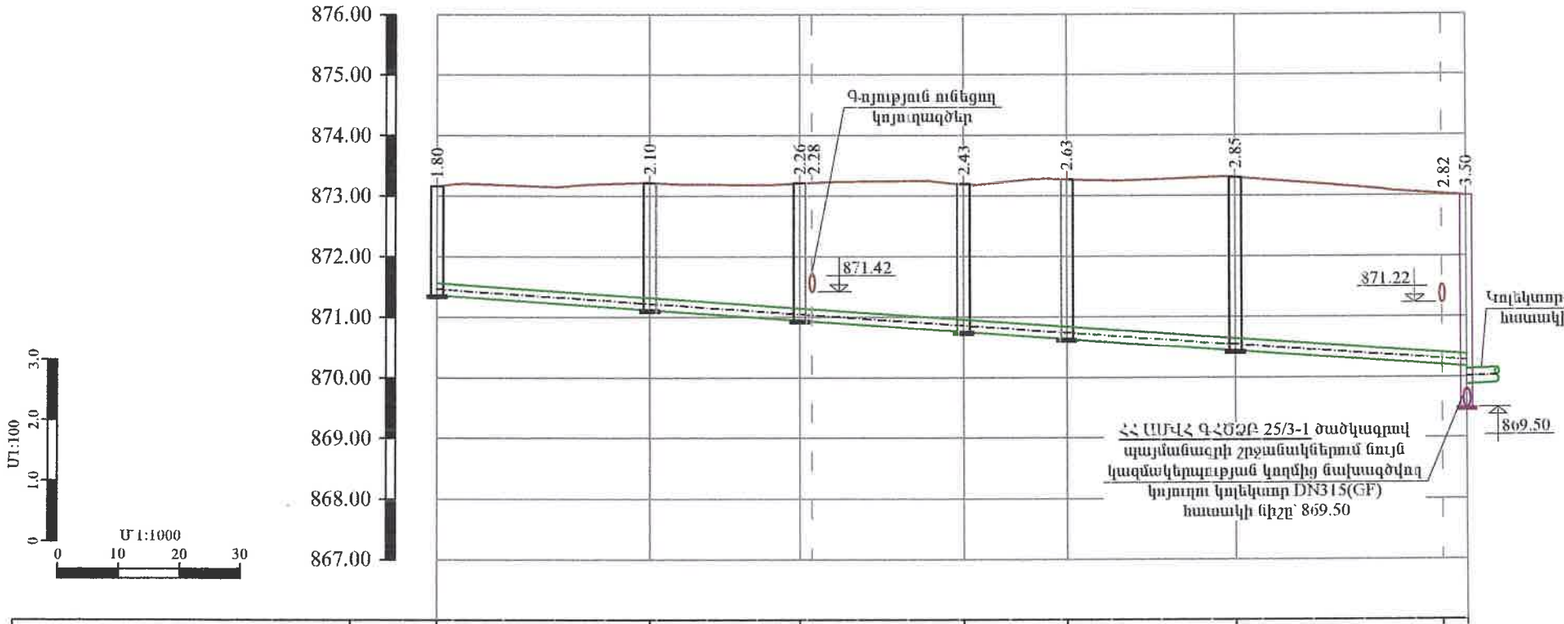

ԳՈՅՈՒԹՅՈՒՆ ՈՒՆԵՑՈՂ ՄԱԾԿՈՒՅԹԻ ՆԻՇԸ	873.17 / 873.21 / 873.21 / 873.20 / 873.27 / 873.30 / 873.02 / 873.00
ՄԱԾԿՈՒՅԹԻ ՆԱԽԱԳԾԱՅԻՆ ՆԻՇԸ	873.17 / 873.21 / 873.21 / 873.20 / 873.27 / 873.30 / 873.02 / 873.00
ԽՈՂՈՎԱԿԻ ՀԱՏԱԿԻ/ԱՌՎԱԿԻ ՆԻՇԵՐԸ	871.37 / 871.12 / 870.95 / 870.76 / 870.64 / 870.44 / 870.20 / 870.18 / 869.50
ԽՈՂՈՎԱԿԻ ՆՅՈՒԹԸ ԵՎ ՏՐԱՄԱԳԻԾԸ	ՊՈԼԻԷԹԻԼԵՆԵ ԼԱՅՆՈՒԿԱՎՈՐ ԱԿՈՍԱՎՈՐ ԽՈՂՈՎԱԿՆԵՐ, DN200(GF) SN8 L=170.0 մ
ԹԵՔՈՒԹՅՈՒՆ / ԵՐԿԱՐՈՒԹՅՈՒՆ(մ)	0.007 / 170.0
ՀՈՐԵՐԻ ՀԱՄԱՐՆԵՐԸ	ԴԳՀ-1 / ԴԳՀ-2 / ԴԳՀ-3 / ԴԳՀ-4 / ԴԳՀ-5 / ԴԳՀ-6
ՆՇԱԿԵՏԵՐԸ	ՆԿ 0+00 / ՆԿ 0+35 / ՆԿ 0+60 / ՆԿ 0+62 / ՆԿ 0+87 / ՆԿ 1+04 / ՆԿ 1+32 / ՆԿ 1+66 / ՆԿ 1+70

ԿՈՅՈՒՂՈՒ (Կ$_6$) ԿՈԼԵԿՏՈՐԻ ԽՐԱՄՈՒՂՈՒ ԼԱՅՆԱԿԱՆ ԿՏՐՎԱԾՔ
ՆԿ 0 + 00 ÷ ՆԿ 1 + 70

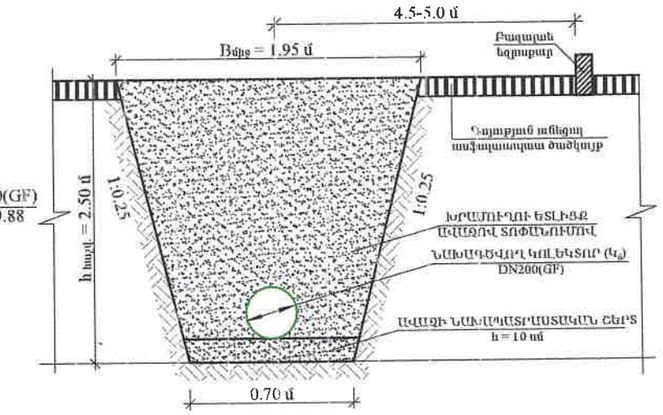

ՀՀ ԱՄՎՀ ԳՀԾՁԲ 25/3-1 ծածկագրով պայմանագրի շրջանակներում նախագծվող դիտահորին կոլեկտոր Կ$_6$-ի միացման հանգույցի հատակագիծ

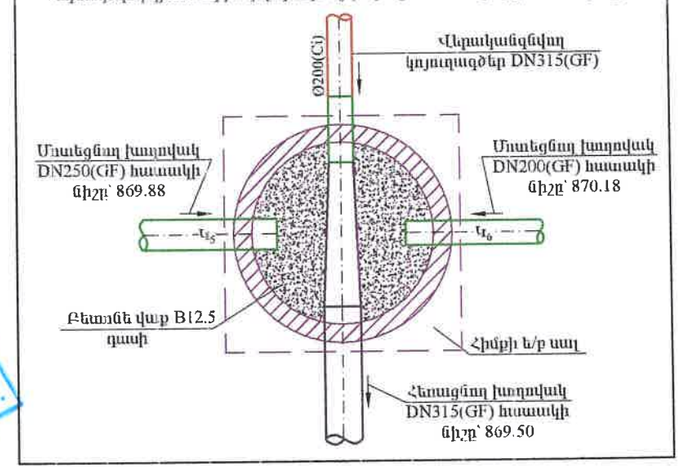

ՊԱՅՄԱՆԱԿԱՆ ՆՇԱՆՆԵՐ

	ԳՈՅՈՒԹՅՈՒՆ ՈՒՆԵՑՈՂ ՀՈՂԻ ԳԻԾ
Ø	ԳՈՅՈՒԹՅՈՒՆ ՈՒՆԵՑՈՂ ԿՈՅՈՒՂՈՒ ԿՈԼԵԿՏՈՐՆԵՐ
DN	ՆԱԽԱԳԾՎՈՂ ԿՈՅՈՒՂՈՒ ԿՈԼԵԿՏՈՐՆԵՐ
○	ՆԱԽԱԳԾՎՈՂ ԿՈՅՈՒՂՈՒ Ե/Բ ԴԻՏԱՀՈՐԵՐ

«ԱՄՎԻՏԵՀԱՅ» ՍՊԸ
ՓՈՐՁԱԳԻՏՈՒԹՅՈՒՆ
«___» _____ 20 Թ.

HEA
ENGINEERING & DESIGN
ԵՐԵՎԱՆ 2025թ.

ՆԳՀ	Է.Հովսեփյան	
Նախագծեց	Մ. Թարյան	
Սաուզեց	Է.Հովսեփյան	

Պատվիրատու՝ Վարչապետի հանձնաժողովներ

Պայմանագիր՝ N ՀՀ ԱՄՎՀ ԳՀԾՁԲ 25/2

ՎԱՂԱՐՇԱՊԱՏ ՀԱՄԱՅՆՔԻ ԷՋՄԻԱՍԻՆ ՔԱՂԱՔԻ Ռ. ՊԱՏԿԱՆՅԱՆ, ՍՈՍ ՍԱՆՈՒԿՅԱՆ, Մ ԲԱՂԴԱՍԱՐՅԱՆ, Հ. ԹՈՒՄԱՆՅԱՆ ՓՈՂՈՑՆԵՐԻ ԿՈՅՈՒՂՈՒ ՀԱՍԱԿԱՐԳԻ ԿԱՌՈՒՑՄԱՆ ԵՎ Ռ. ՊԱՏԿԱՆՅԱՆ ՓՈՂՈՑԻ 300ՄՄ ՏՐԱՄԱԳԾԻ ԽՄԵԼՈՒ ՋՐԻ ՋՐԱԳԾԻ ՓՈԽԱՐԻՆՄԱՆ ՆԱԽԱՀԱՇՎԱՌՄԱՆ ԿԱՊՍՄԱՆ ՆԱԽԱՁԵՌՆԱՐԿՈՒԹՅՈՒՆ

Աշխատանքային նախագիծ

Բաժին - ՋՋ

Նախագծվող կոյուղու կոլեկտոր Կ$_6$-ի երկայնական և լայնական կտրվածքներ. դիտահորերում կոյուղու խողովակների և նեցուցների միացման հանգույցների հատակագծեր

էջերը	էջերքեր
32	38

ՀԱՏԱԿԱԳԻԾ Մ 1:25

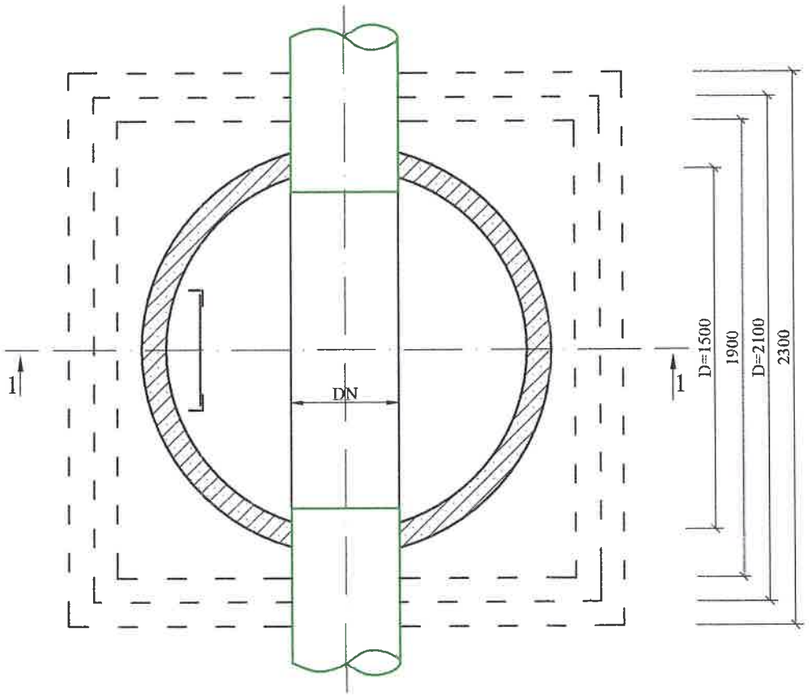

ՆԴ-1 Մ 1:5

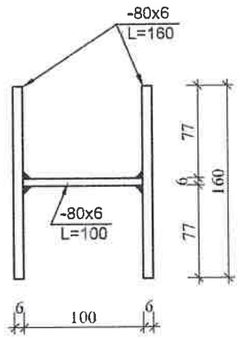

ՀԱՆԳՈՒՅՑ-1 Մ 1:10

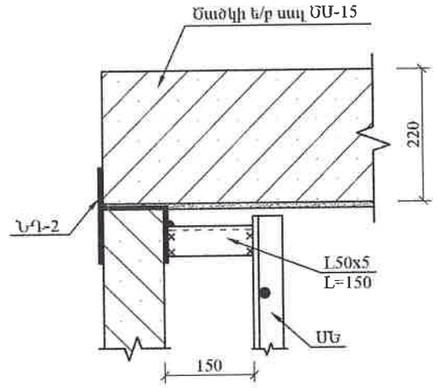

ՀԱՆԳՈՒՅՑ-2 Մ 1:10

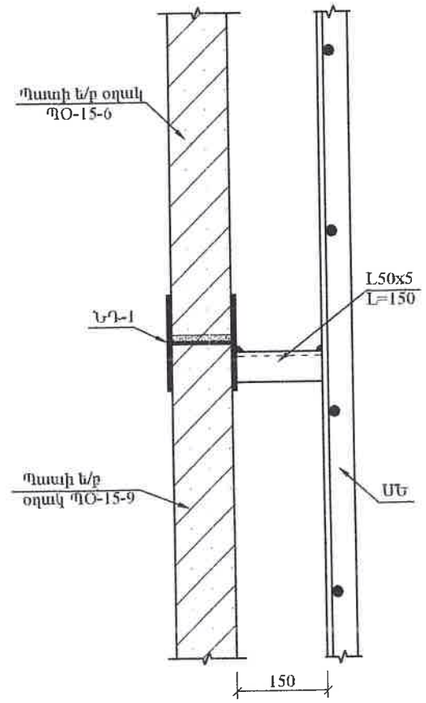

ՆԴ-2 Մ 1:5

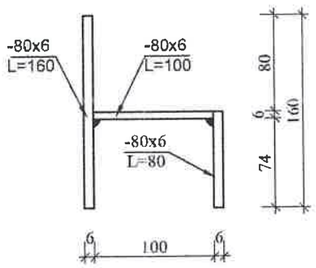

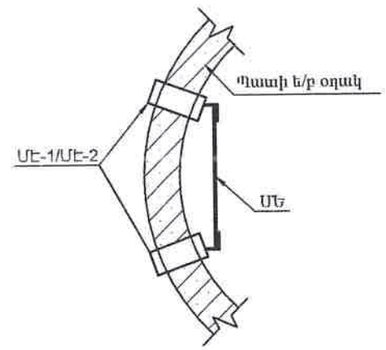

ԿՏՐՎԱԾՔ 1-1 Մ 1:25

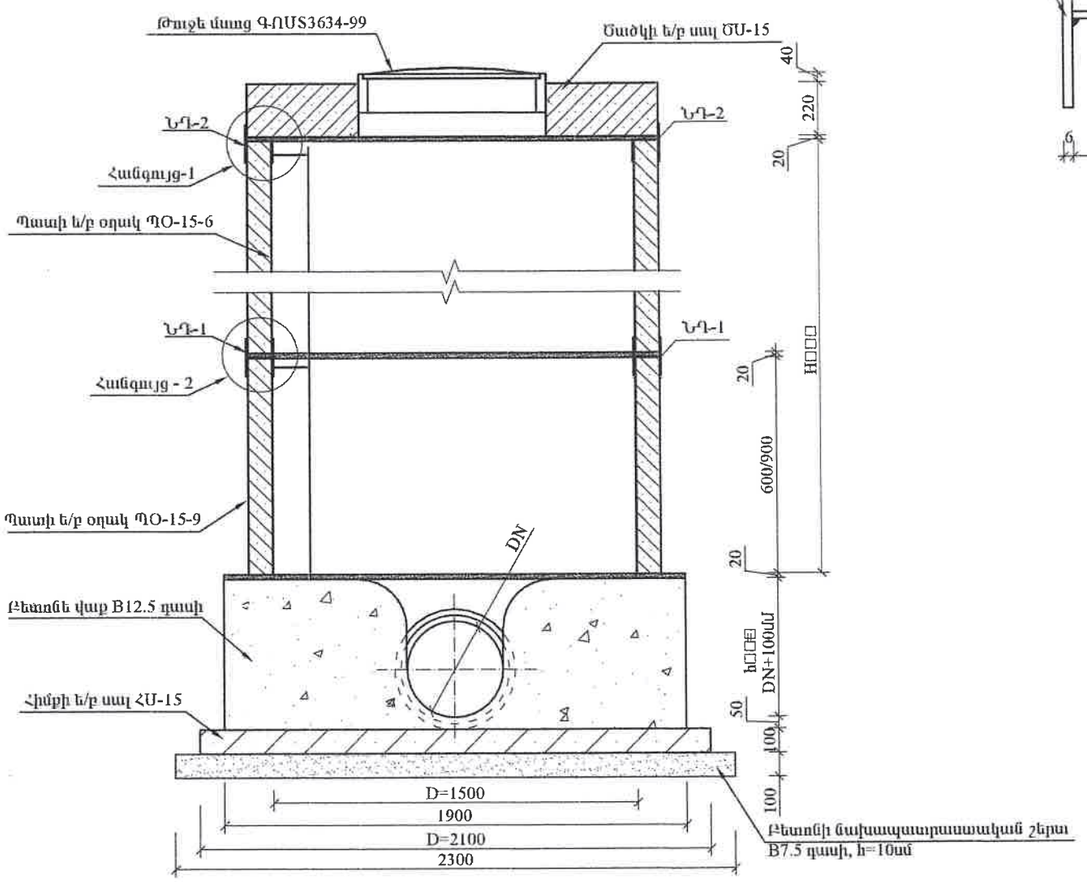

«ԱՐԽԻՏԵԿՏ» ՍՊԸ
ԳՈՐԾԱԴՐՈՒԹՅՈՒՆ
«___» _____ 20 Թ.

ՄԱՆՈՒԹՅՈՒՆ

1. Հավաքովի ե/բ էլեմենտների համար տես տիպային նախագիծ 902-09-22.84
2. Հորերի վասանացի բարձրությունները ներկայացված են հեղեղատարի երկայնական կտրվածքներում:
   Հորերի բարձրությունները կարելի է կարգավորել միաձույլ բետոնե վաքի վրա մանրահատակ B12.5 մակնիշի միաձույլ բետոնե պատի բարձրացման միջոցով :
4. h_y - բետոնե վաքի բարձրությունը հավասար է խողովակի DN ալրամագծին գումարած նվազագույնը 100մմ:
5. Հորերի ներքին դետալների և մեխանական ելարանի աստրների մասնագրերը տես նախորդ թերթերում

HEA ENGINEERING & DESIGN ԵՐԵՎԱՆ 2025թ.			Պատվիրատու՝ Վաղարշապատի համայնքապետարան	Պայմանագիր՝ N ՀՀ ԱՄՎՀ ԳՀՇՁԲ 25/2	
			ՎԱՂԱՐՇԱՊԱՏ ՀԱՄԱՅՆՔԻ ԷՋՄԻԱՇԻՆ ՔԱՂԱՔԻ Ռ. ՊԱՏԿԱՆՅԱՆ, ՍՈՍ ՄԱՆՈՒԿՅԱՆ, Մ. ԲԱՂԴԱՍԱՐՅԱՆ, Հ. ԹՈՒՄԱՆՅԱՆ ՓՈՂՈՑՆԵՐԻ ԿՈՅՈՒՂՈՒ ՀԱՄԱԿԱՐԳԻ ԿԱՌՈՒՑՄԱՆ ԵՎ Ռ. ՊԱՏԿԱՆՅԱՆ ՓՈՂՈՑԻ 300ՄՄ ՏՐԱՄԱԳԾԻ ԽՈՇԵԼՈՒ ՋՐԻ ՋՐԱԳԾԻ ՓՈԽԱՐԻՆՄԱՆ ՆԱԽԱԳԾԱՆԱԽԱՀԱԾՎԱՅԻՆ ՓԱՍՏԱԹՂԹԵՐԻ ԿԱՋՄՄԱՆ ԵՎԱՏԱՅՈՒԹՅՈՒՆ	Աշխատանքային նախագիծ	
ՆԴԻ	Է.Հովսեփյան			Բաժին - ՋՁ	
Նախագծեց	Ս. Թադևյան				
Սաուգեց	Է.Հովսեփյան		Ջրահեռացման Ե/Բ դիտահոր D=1.5 մ	թերթ	թերթեր
				33	38

ՀԱՏԱԿԱԳԻԾ Մ 1:25

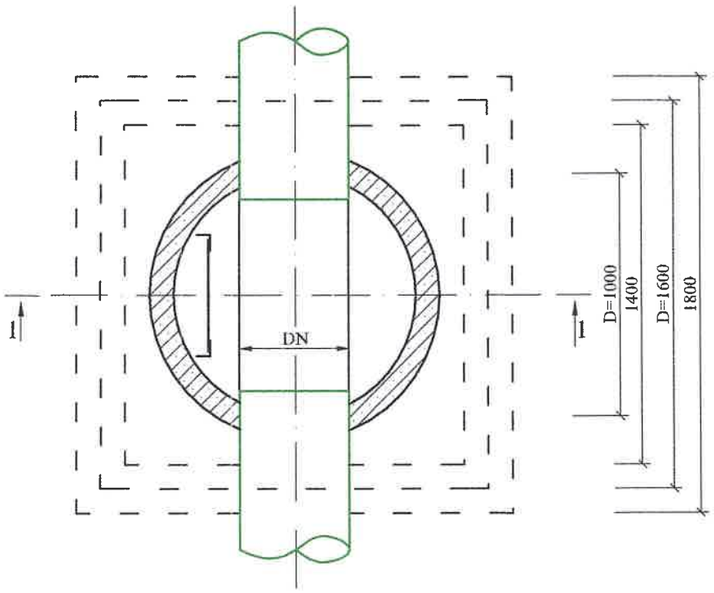

ՆԴ-1 Մ 1:5

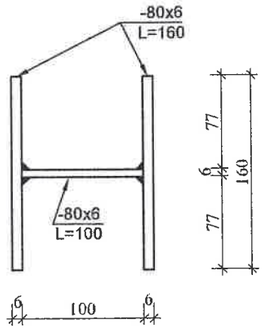

ՀԱՆԳՈՒՅՑ-1 Մ 1:10

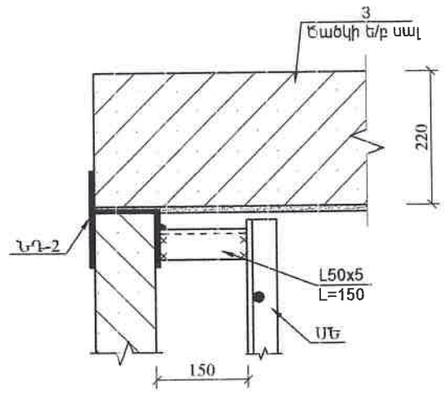

ՀԱՆԳՈՒՅՑ-2 Մ 1:10

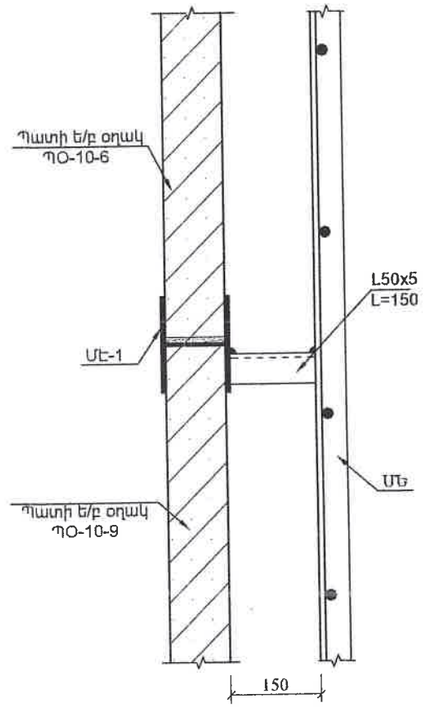

ԿՏՐՎԱԾՔ 1-1 Մ 1:25

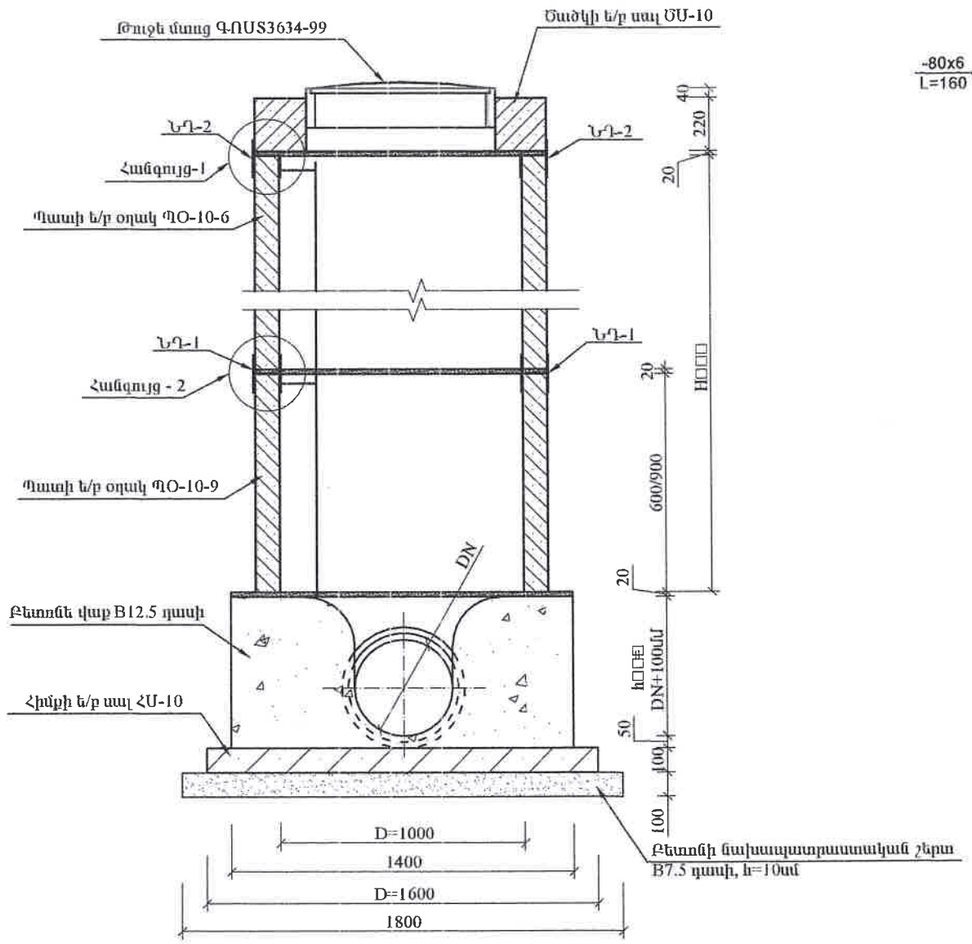

ՆԴ-2 Մ 1:5

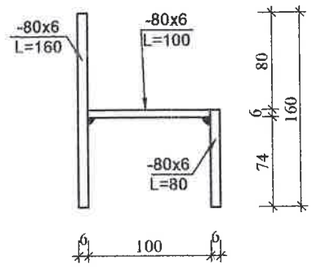

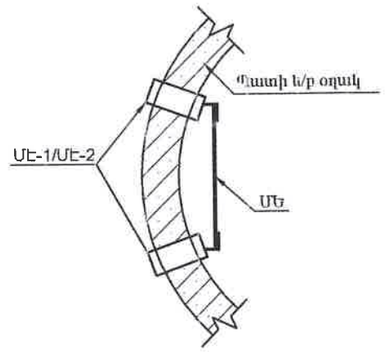

«ԱՐԽԱՐՏԵԿՏ» ՍՊԸ
ԳՈՐԾԱԿԱՆՈՒԹՅՈՒՆ
«____» _____ 20 թ.

ԾԱՆՈԹՈՒԹՅՈՒՆ

1. Հավաքովի ե/բ էլեմենտների համար տես տիպային նախագիծ 902-09-22.84
2. Հորերի վաստակի բարձրությունները ներկայացված են հեղեղատարի երկայնական կտրվածքներում:
   Հորերի բարձրությունները կարելի է կարգավորել միաձույլ բետոնե վաքի վրա մանրահատակ B12.5 մակնիշի միաձույլ բետոնե պատի բարձրացման միջոցով :
4. h_y - բետոնե վաքի բարձրությունը հավասար է խողովակի DN արամագծին գումարած նվազագույնը 100մմ:
5. Հորերի ներքին դետալների և մեխանական ելարանի ապրդերի մասնագրերը տես նախորդ թերթերում

HEA ENGINEERING & DESIGN ԵՐԵՎԱՆ 2025թ.			Պատվիրատու՝ Վաղարշապատի համայնքապետարան	Դայմանագիր՝ N ՀՀ ԱՄՎՀ ԳՀԾՁԲ 25/2	
			ՎԱՂԱՐՇԱՊԱՏ ՀԱՄԱՅՆՔԻ ԷՋՄԻԱՆԻՆ ՔԱՂԱՔԻ Ռ. ՊԱՏԿԱՆՅԱՆ, ՍՈՍ ՄԱՆՈՒԿՅԱՆ, Մ. ԲԱՂԴԱՍՅԱՆ, Հ. ԹՈՒՄԱՆՅԱՆ ՓՈՂՈՑՆԵՐԻ ԿՈՅՈՒՂՈՒ ՀԱՄԱԿԱՐԳԻ ԿԱՌՈՒՑՄԱՆ ԵՎ Ռ. ՊԱՏԿԱՆՅԱՆ ՓՈՂՈՑԻ 300ՄՄ ՏՐԱՄԱԳԾԻ ԽՄԵԼՈՒ ՋՐԻ ՋՐԱԳԾԻ ՓՈԽԱՐԻՆՄԱՆ ՆԱԽԱԳԾԱՆԱԽԱՀԱԾՎԱՅԻՆ ՓԱՍՏԱԹՂԹԵՐԻ ԿԱԶՄՄԱՆ ԾԱՌԱՅՈՒԹՅՈՒՆ		Աշխատանքային նախագիծ	
ՆԳՌ	Է.Հովսեփյան				Բաժին - ՋՋ
Նախագծեց	Ս. Թարյան				
Սաուգեց	Է.Հովսեփյան		Ջրահեռացման Ե/Բ դիտահոր D=1.0 մ	թերթ	թերթեր
				34	38

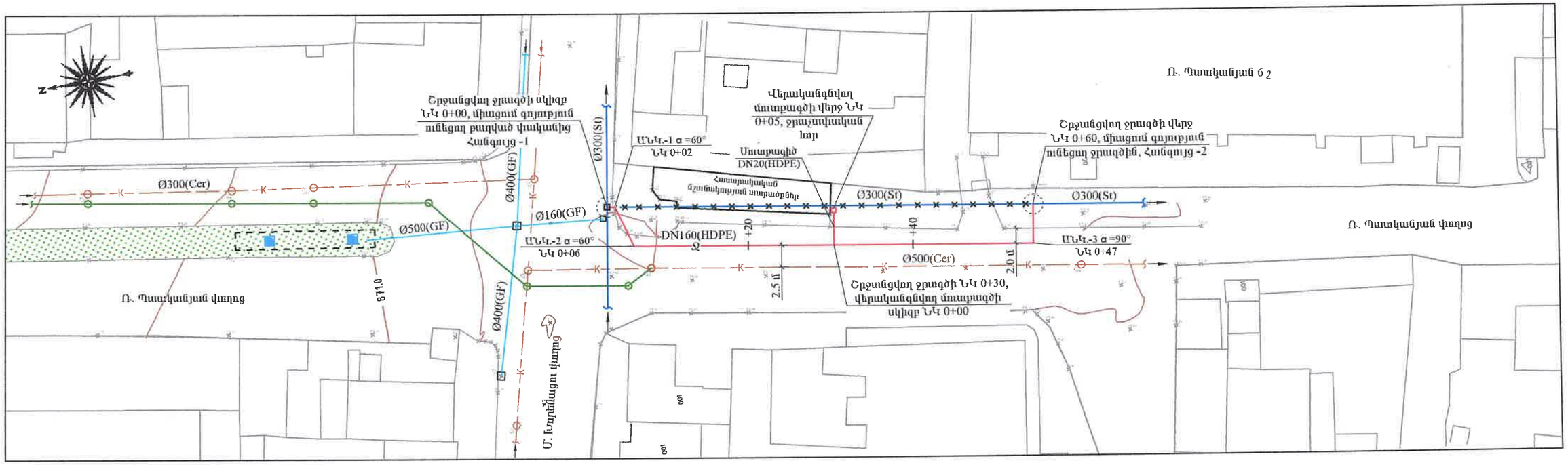

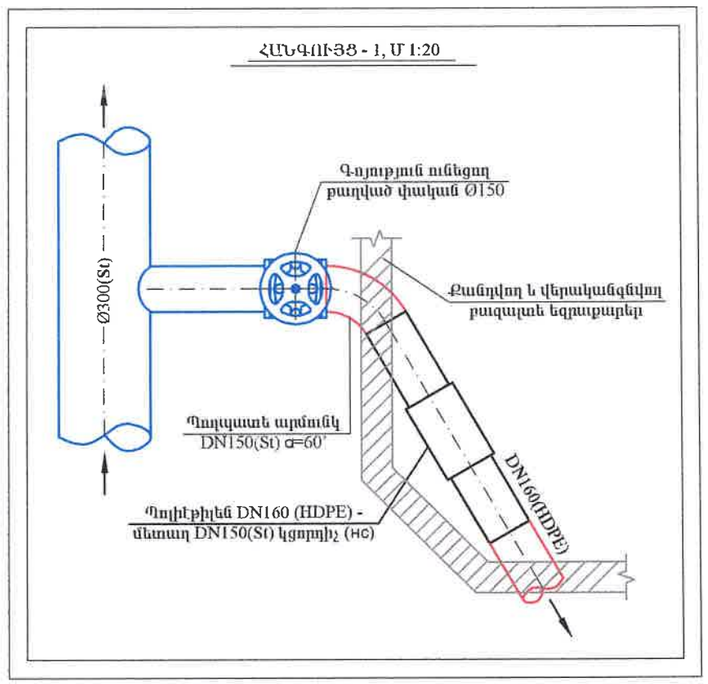

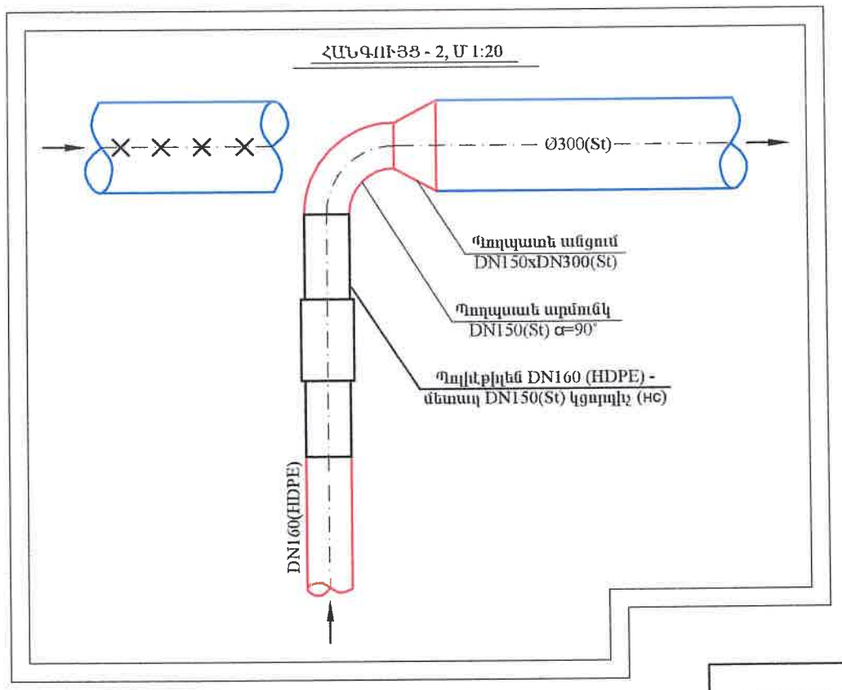

ՊԱՅՄԱՆԱԿԱՆ ՆՇԱՆՆԵՐ

Ø	Գոյություն ունեցող ջրագծեր
Ø	Գոյություն ունեցող շահագործումից դուրս բերվող ջրագծեր
Ø	Գոյություն ունեցող հեղեղատար
Ø	Գոյություն ունեցող կոյուղագծեր
DN	Նախագծվող կոյուղագծեր
DN	Նախագծվող ջրագծեր

«ԱՐԱՐԱՏԵԿՏ» ՍՊԸ
ՓՈՐՁԱՓՆՆՈՒԹՅՈՒՆ
20 թ.

Ծ Ա Ն Ո Թ Ա Գ Ի Ր

1. ՍՈՒՅՆ ԹԵՐԹԸ ՆԱՅԵԼ ՋՋ-36-38 ԹԵՐԹԵՐԻ ՀԵՏ ՀԱՄԱՏԵՂ
2. ՊՈԼԻՍԵՐԱՎԱՋԱՅԻՆ ՋՐԱՇԱՓԱԿԱՆ ՀՈՐԻ ՇԱՓԱԳՐԱԿԱՆ ԳՆԱԳՐԵՐԸ ՏԵՍ ԹԵՐԹ ՋՋ-37

HEA
ENGINEERING & DESIGN
ԵՐԵՎԱՆ 2025թ.

ՆԳՀ	Է.Հովսեփյան	
Նախագծեց	Մ. Թադևոսյան	
Սաուզեց	Է.Հովսեփյան	

Պատվիրատու՝
Վաղարշապատի համայնքապետարան

Պայմանագիր՝
N ՀՀ ԱՄՎՀ ԳՀՇՁԲ 25/2

ՎԱՂԱՐՇԱՊԱՏ ՀԱՄԱՅՆՔԻ ԷՋՄԻԱԾԻՆ ՔԱՂԱՔԻ Ռ. ՊԱՏԿԱՆՅԱՆ, ՍՈՍ ՄԱՆՈՒԿՅԱՆ, Մ. ԲԱԳՊԱՍՅԱՆ, Հ. ԹՈՒՄԱՆՅԱՆ ՓՈՂՈՑՆԵՐԻ ԿՈՅՈՒՂՈՒ ՀԱՄԱԿԱՐԳԻ ԿԱՌՈՒՑՄԱՆ ԵՎ Ռ. ՊԱՏԿԱՆՅԱՆ ՓՈՂՈՑԻ 300ՄՄ ՏՐԱՄԱԳԾԻ ԽՍԵԼՈՒ ՋՐԻ ՋՐԱԳԾԻ ՓՈԽԱՐԻՆՄԱՆ ՆԱԽԱԳԾԱՆԱԽԱՀԱՇՎԱՅԻՆ ՓԱՍՏԱԹՂԹԵՐԻ ԿԱԶՄՄԱՆ ԵՎԱՏԱՅՈՒԹՅՈՒՆ

Աշխատանքային նախագիծ

Բաժին - ՋՋ

Շրջանցվող ջրագծի և վերակառուցվող մուտքագծի ուղեգծի հատակագիծ Մ 1:500 և Հանգույցներ 1,2-ի հատակագծեր

թերթ	թերթեր
35	38

ՊՈԼԻՄԵՐԱՎԱԶԱՅԻՆ ՋՐԱՀՈՍՔԱԿԱՆ ՀՈՐԻ ՀԱՏԱԿԱԳԻԾ Մ 1:10

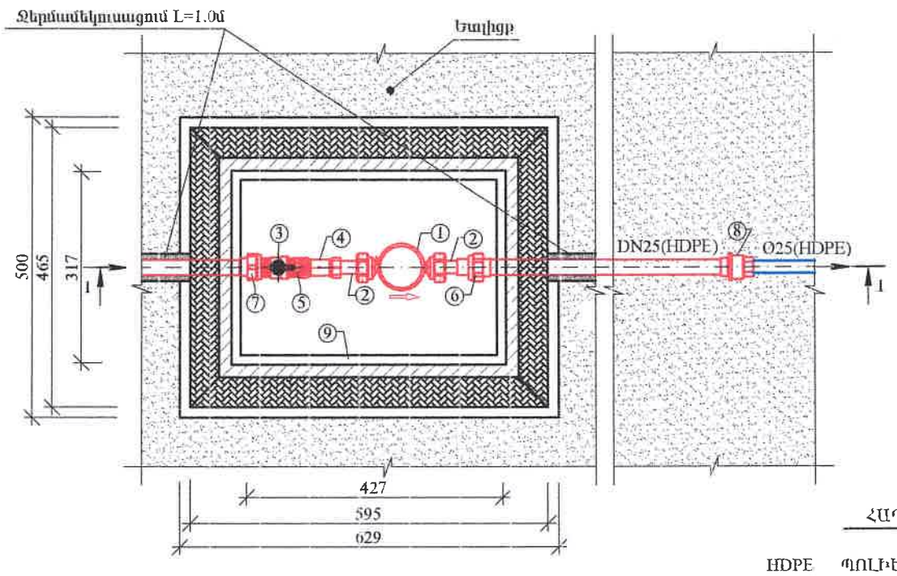

ԿՏՐՎԱԾՔ 1-1, Մ1:10

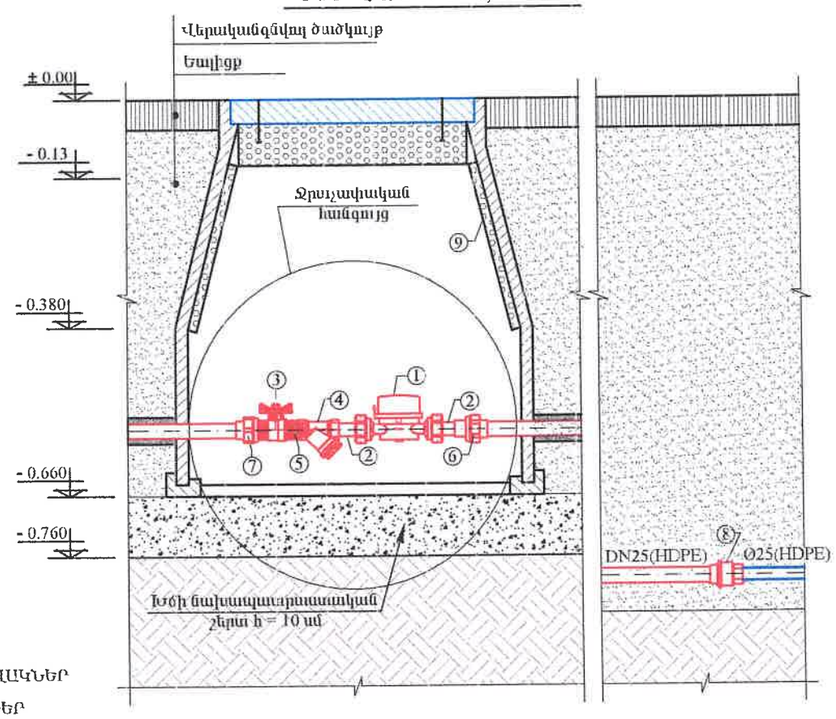

ԾԱՆՈԹՈՒԹՅՈՒՆ

1. ՍՈՒՅՆ ԹԵՐԹԸԸ ՆԱՅԵԼ ՋՋ-35,37,38 ԹԵՐԹԵՐԻ ՀԵՏ ՀԱՄԱՏԵՂ
2. ՊՈԼԻՄԵՐԱՎԱԶԱՅԻՆ ՋՐԱՀՈՍՔԱԿԱՆ ՀՈՐԻ ՇԱՓԱԳԻԾԸՆԱԿԱՆ ԳԾՄԱԳԻԾԵՐԸ ՏԵՍ ԹԵՐԹ ՋՋ-37

«ԱՐԽԱՐՏԵԽՍ» ՍՊԸ
ՓՈՐՁԱԳԻՏՈՒԹՅՈՒՆ
«___» _____ 20 թ.

ՀԱՊԱՎՈՒՄՆԵՐ

HDPE	ՊՈԼԻԷԹԻԼԵՆԵ ԽՈՂՈՎԱԿՆԵՐ
St	ՊՈՂՊԱՏԵ ԽՈՂՈՎԱԿՆԵՐ

ՄԱՍՆԱԳԻՐ

Հ/Հ	ԱՆՎԱՆՈՒՄԸ	ՉԱՓՄԱՆ ՄԻԱՎՈՐԸ	ՔԱՆԱԿԸ
	ՇՐՋԱՆՑՎՈՂ ՋՐԱԳԻԾ ԵՎ ՎԵՐԱԿԱՆԳՆՎՈՂ ՄՈՒՏՔԱԳԻԾ		
1.	ՊՈԼԻԷԹԻԼԵՆԵ (HDPE) ԵՌԱԿՑՎՈՂ ԽՈՂՈՎԱԿՆԵՐ DN160, PN = 1.0 ՄՊա	ԳԾՄ.	60.0
2.	ՊՈԼԻԷԹԻԼԵՆԵ (HDPE) ԵՌԱԿՑՎՈՂ ԽՈՂՈՎԱԿՆԵՐ DN20, PN = 1.0 ՄՊա	ԳԾՄ.	5.0
3.	ՊՈՂՊԱՏԵ (St) ԱՆՑՈՒՄ DN150x300	ՀԱՏ	1
4.	ՊՈՂՊԱՏԵ (St) ԱՐՄՈՒՆԿ DN150, α=90°	ՀԱՏ	1
5.	ՊՈՂՊԱՏԵ (St) ԱՐՄՈՒՆԿ DN150, α=60°	ՀԱՏ	1
6.	ՊՈԼԻԷԹԻԼԵՆԵ (HDPE) ԱՐՄՈՒՆԿ DN160, α=90°	ՀԱՏ	1
7.	ՊՈԼԻԷԹԻԼԵՆԵ (HDPE) ԱՐՄՈՒՆԿ DN160, α=60°	ՀԱՏ	1
8.	ՊՈԼԻԷԹԻԼԵՆ - ՄԵՏԱՂ ԿՑՈՐԴԻՉ (HC) DN160x150	ՀԱՏ	2
9.	ՊՈԼԻԷԹԻԼԵՆԵ (HDPE) ԽԱՄՈՒԹԱՅԻՆ ԱՆՑՈՒՄ DN160xDN20	ՀԱՏ	1
10*.	ՄԵԽԱՆԻԿԱԿԱՆ ՋՐԱՀՈՍՔ DN15 (C ԴԱՍԻ)	ՀԱՏ	1
11*.	ՋՐԱՀՈՍՔԻ ՄԻԱՑՈՒՄ DN15	ՀԱՏ	2
12.	ՄԵՏԱՂԱԿԱՆ ԳՆԴԱՅԻՆ ՓԱԿԱՆ ԵՐԿԱՂՄԱՆԻ ՆԵՐՔԻՆ ՊԱՐՈՒՐԱԿՈՎ DN15	ՀԱՏ	1
13.	ՄԵՏԱՂԱԿԱՆ ՖԻԼՏՐ ԵՐԿԱՂՄԱՆԻ ՆԵՐՔԻՆ ՊԱՐՈՒՐԱԿՈՎ DN15	ՀԱՏ	1
14.	ՄԵՏԱՂԱԿԱՆ ԿՑՈՐԴԻՉ ԵՐԿԱՂՄԱՆԻ ԱՐՏԱՔԻՆ ՊԱՐՈՒՐԱԿՈՎ DN15	ՀԱՏ	1
15.	ՊՈԼԻԷԹԻԼԵՆԵ ԿՑԱՄԱՍ (ԷԳ) DN15	ՀԱՏ	1
16.	ՊՈԼԻԷԹԻԼԵՆԵ ԿՑԱՄԱՍ (ՈՐՁ) DN15	ՀԱՏ	1
17.	ՊՈԼԻԷԹԻԼԵՆԵ DN25 (HDPE) ԿՑՈՐԴԻՉ	ՀԱՏ	1
18.	ՊՈԼԻՄԵՐԱՎԱԶԱՅԻՆ ՈՒՂՂԱՆԿՅՈՒՆ ՋՐԱՀՈՍՔԱԿԱՆ ՀՈՐ	ՀԱՏ	1

*Ջրաչափը և ջրաչափի միացումները տրամադրվում են շահագործող կազմակերպության կողմից

ՇՐՋԱՆՑՎՈՂ ՋՐԱԳԻԾ ԽՐԱՄՈՒՂՈՒ ԼԱՅՆԱԿԱՆ ԿՏՐՎԱԾՔ

ՆԿ 0+00 ÷ ՆԿ 0+60

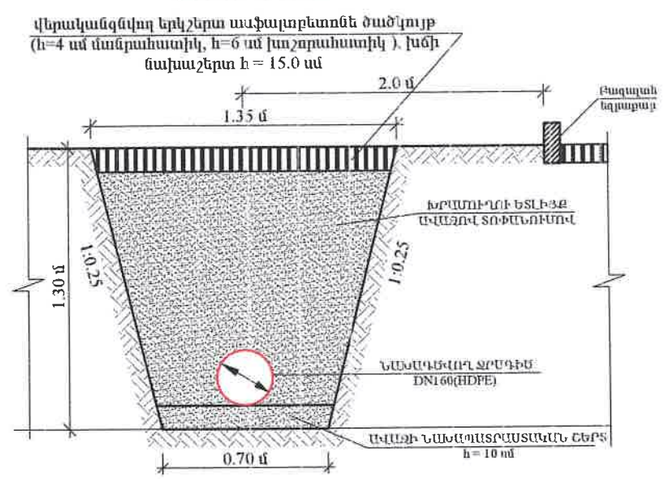

ՆԱԽԱԳԾՎՈՂ ՄՈՒՏՔԱԳԻԾ ԽՐԱՄՈՒՂՈՒ ԼԱՅՆԱԿԱՆ ԿՏՐՎԱԾՔ

ՆԿ 0+00 ÷ ՆԿ 0+05

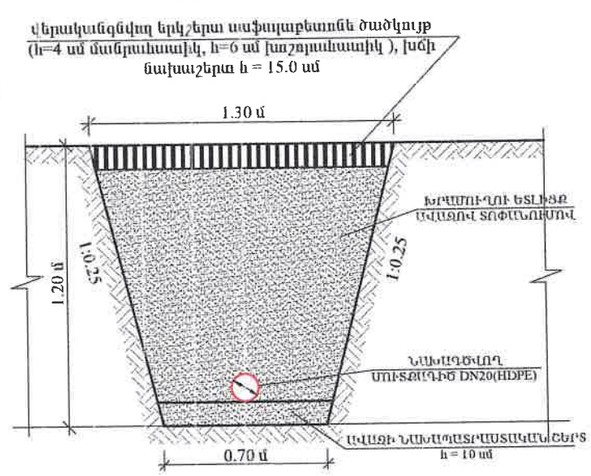

HEA ENGINEERING & DESIGN ԵՐԵՎԱՆ 2025թ.			Պատվիրատու՝ Վաղարշապատի համայնքապետարան	Պայմանագիր՝ N ՀՀ ԱՄՎՀ ԳՀՇՁԲ 25/2
ՆԴՀ	Է.Հովսեփյան		ՎԱՂԱՐՇԱՊԱՏ ՀԱՄԱՅՆՔԻ ԷՋՄԻԱԾԻՆ ՔԱՂԱՔԻ Ռ. ՊԱՏԿԱՆՅԱՆ, ՍՈՍ ՍԱՆՈՒԿՅԱՆ, Մ. ԲԱՂՐԱՄՅԱՆ, Հ. ԹՈՒՄԱՆՅԱՆ ՓՈՂՈՑՆԵՐԻ ԿՈՅՈՒՂՈՒ ՀԱՄԱԿԱՐԳԻ ԿԱՌՈՒՑՄԱՆ ԵՎ Ռ. ՊԱՏԿԱՆՅԱՆ ՓՈՂՈՑԻ 300ՄՄ ՏՐԱՄԱԳԾԻ ԽՄԵԼՈՒ ՋՐԻ ՋՐԱԳԾԻ ՓՈԽԱՐԻՆՄԱՆ ՆԱԽԱԳԾԱՆԱԽԱՀԱՇՎԱՅԻՆ ՓԱՍՏԱԹՂԹԵՐԻ ԿԱԶՄՄԱՆ ՇՍԱՌԱՅՈՒԹՅՈՒՆ	Աշխատանքային նախագիծ
Նախագծեց	Ս. Թոպչյան			Բաժին - ՋՋ
Սաուգեց	Է.Հովսեփյան		Շրջանցվող ջրագծի և վերակառուցվող մուտքագծի մասնագիր, խրամուղու լայնական կտրվածքներ, և ջրաչափական հանգույցի հատակագիծ, կարվածք	թերթ: 36 / թերթեր: 38

ԿՏՐՎԱԾՔ 1-1 Մ1:10

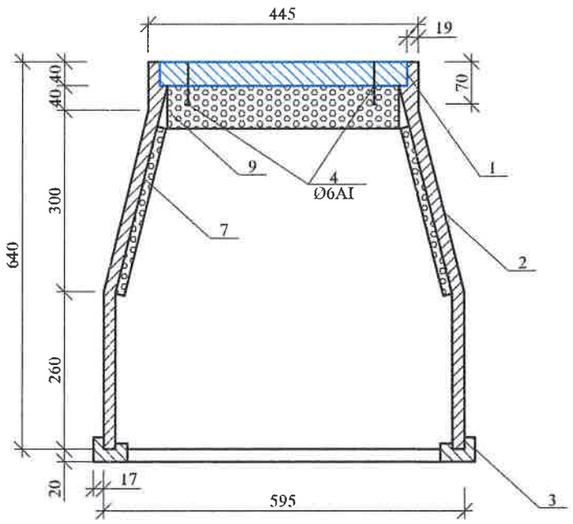

ԿՏՐՎԱԾՔ 2-2 Մ1:10

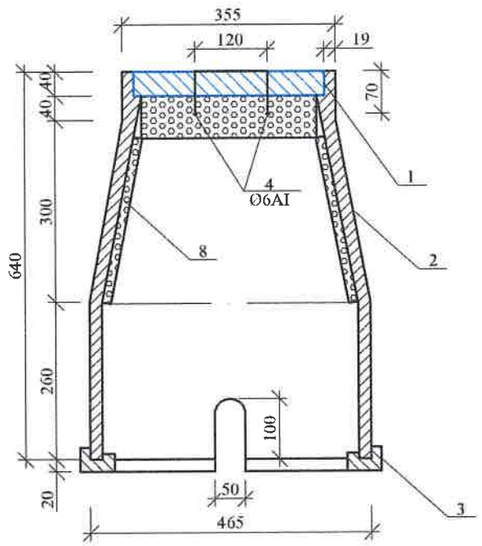

ՀԱՏԱԿԱԳԻԾ Մ1:10

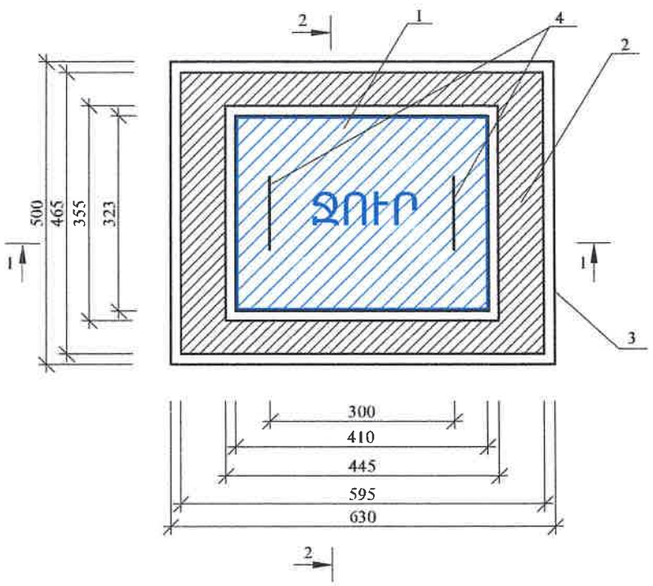

ՊՈԼԻՄԵՐԱՎԱԶԱՅԻՆ ՋՐԱՉԱՓԱԿԱՆ ՀՈՐ

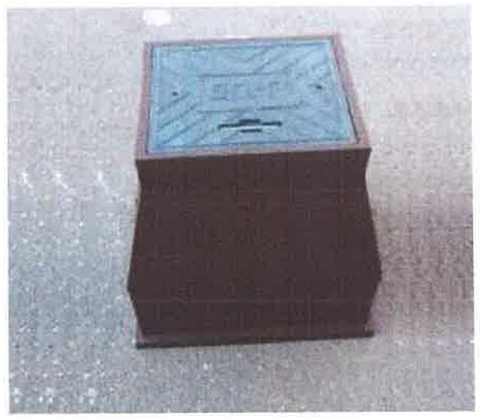

ՊԱՅՄԱՆԱԿԱՆ ՆՇԱՆՆԵՐ

1. Կափարիչ
2. Պատ
3. Հիմքի շրջանակ
4. Պողպատե բռնակ

ՏԵԽՆԻԿԱԿԱՆ ՑՈՒՑԱՆԻՇՆԵՐԸ

N	Ցուցանիշի անվանումը	Չափ. միավ.	Ցուցանիշի նշանակությունը
1	Ջրակլանում	%	0.2-0.5
2	Ծռման ամրություն	ՄՊա	2.5-3.0
3	Սեղմման ամրություն	ՄՊա	>25
4	Ջերմակայունություն	°C	>+50 - +150
5	Բեռնակրողունակություն	տ	>12
6	Հումքը՝ պոլիմեր- ավազ		

ՄԱՄՆԱԳԻՐ

Հ/Հ	ԱՇԽԱՏԱՆՔՆԵՐԻ ԱՆՎԱՆՈՒՄ	ՉԱՓՄԱՆ ՄԻԱՎՈՐ	ՔԱՆԱԿԸ
1	2	3	4
	(Ջրաչափական 1 հորում տեղադրվող ջերմամեկուսիչ տարրը)		
7	Փրփրապլաստ h=15մմ, S=0.13մ²	հատ	2
8	Փրփրապլաստ h=15մմ, S=0.10մ²	հատ	2
9	Փրփրապլաստ h=70մմ, S=0.11մ²	հատ	1

ԾԱՆՈԹՈՒԹՅՈՒՆ

1. Դիտահորը պետք է ունենա համապատասխանության սերտիֆիկատ՝ ԳՕՍՏ 30108-94 կամ համարժեք միջազգային ստանդարտներին համապատասխան

2. Բեռնակրողունակությունը՝ >12 տ-ից

3. Կափարիչը՝ կապույտ գույնի, «ՋՈՒՐ» դուջվածքով, պողպատե երկու բռնակներով

4. Հումքը՝ պոլիմեր- ավազային

5. Դիտահորի աեղավորումն և մոնտաժման հարմարությունից ելնելով հնարավոր է նաև պատը իրականացնել 2 կտորից՝ պահպանելով պահանջվող ամրությունը:

«ԱՐԿՈՏԵԿՍ» ՍՊԸ
ՓՈՐՁԱԳՆՈՒԹՅՈՒՆ,
«____» _____ 20 թ.

HEA ENGINEERING & DESIGN ԵՐԵՎԱՆ 2025թ.			Պատվիրատու՝ Վաղարշապատի համայնքապետարան	Պայմանագիր՝ N ՀՀ ԱՄՎՀ ԳՀՇՁԲ 25/2
			ՎԱՂԱՐՇԱՊԱՏ ՀԱՄԱՅՆՔԻ ԷՋՄԻԱՆԻՆ ՔԱՂԱՔԻ Ռ. ՊԱՏԿԱՆՅԱՆ, ՍՈՍ ՄԱՆՈՒԿՅԱՆ, Մ. ԲԱԼԸՊԱՅԱՆ, Հ. ԹՈՒՄԱՆՅԱՆ ՓՈՂԱՅՆԵՐԻ ԿՈՅՈՒՂՈՒ ՀԱՄԱԿԱՐԳԻ ԿԱՌՈՒՑՄԱՆ ԵՎ Ռ. ՊԱՏԿԱՆՅԱՆ ՓՈՂՈՑԻ 300ՄՄ ՏՐՄԱՎԳԵՐԻ ԽՍԵԼՈՒ ՋՐԻ ՋՐԱԳԾԻ ՓՈԽԱՐԻՆՄԱՆ ՆԱԽԱԳԾԱՆԱԽԱՀԱՇՎԱՅԻՆ ՓԱՍՏԱԹՂԹԵՐԻ ԿԱԶՄՄԱՆ ՇԱՐԱՅՈՒԹՅՈՒՆ	Աշխատանքային նախագիծ Բաժին - ՋՋ
ՆԳՀ	Է.Հովսեփյան		Պոլիմերավազային ջրաչափական հորի չափագրական գծագրեր և տեխնիկական ցուցանիշների աղյուսակ	թերթ 37 / թերթերի 38
Նախագծեց	Ս. Թարյան			
Սաուգեց	Է.Հովսեփյան			

Պողպատե եռաբաշխիչ

Պէ եռաբաշխիչ

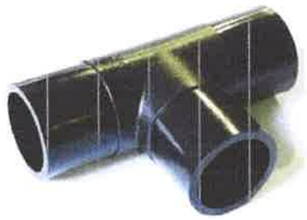

Անցումային եռաբաշխիչ

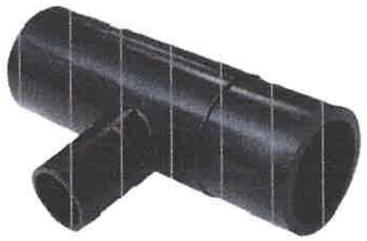

Պէ արմունկ

Պողպատե արմունկ

Պոլիէթիլեն կցամասեր

Պէ խցափակիչ

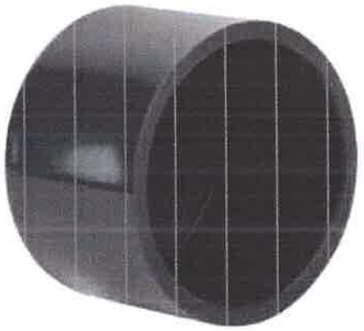

Պէ անցում

Պոլիէթիլեն-մետաղ կցորդիչ (ԻՀ)

Էլ եռակցվող պողպատե կցաշուրթ

Սեպավոր փական

Էլ. հոսանքի միջոցով ներքին հալեցմամբ պոլիէթիլենե կցորդիչ

«ԱՐԽԻՏԵԿՏ» ՍՊԸ
ՓՈՐՁԱՔՆՆՈՒԹՅՈՒՆ
«___» _____ 20 Թ.

HEA ENGINEERING & DESIGN ԵՐԵՎԱՆ 2025թ.			Պատվիրատու՝ Վաղարշապատի համայնքապետարան	Պայմանագիր՝ N ՀՀ ԱՄՎՀ ԳՀՇՁԲ 25/2	
ՆԳԻ	Է.Հովսեփյան		ՎԱՂԱՐՇԱՊԱՏ ՀԱՄԱՅՆՔԻ ԷՋՄԻԱՆԻՆ ՔԱՂԱՔԻ Ռ. ՊԱՏԿԱՆՅԱՆ, ՍՈՍ ՍԱՆՈՒԿՅԱՆ, Մ. ԲԱՂԴԱՍՅԱՆ, Հ. ԹՈՒՄԱՆՅԱՆ ՓՈՂՈՑՆԵՐԻ ԿՈՅՈՒՂՈՒ ՀԱՄԱԿԱՐԳԻ ԿԱՌՈՒՑՄԱՆ ԵՎ Ռ. ՊԱՏԿԱՆՅԱՆ ՓՈՂՈՑԻ 300ՄՄ ՏՐԱՄԱԳԾԻ ԽՈՒԵԼՈՒ ՋՐԻ ՋՐԱԳԾԻ ՓՈԽԱՐԻՆՄԱՆ ՆԱԽԱԳԾԱՆԱՀԱՇՎԱՌՄԱՆ ԳԼԽԱՎՈՐ ՄԱՍԵՐԻ ԿԱԶՄՄԱՆ ՄԱՌԱՅՈՒԹՅՈՒՆ	Աշխատանքային նախագիծ	
Նախագծեց	Ս. Թադևոսյան			Բաժին - ՋՍ	
Սառգեց	Է.Հովսեփյան		Նախագծով օգտագործվող պոլիէթիլենե և պողպատե ձևավոր մասերի օրինակներ	թերթ	թերթեր
				38	38